Panasonic
Homes & Living

パナソニック バスルーム
FZ
2015年6月1日 新商品掲載版

パナソニック バスルーム

FZ

2015.5

選び抜かれた
快適空間を、あなたに。

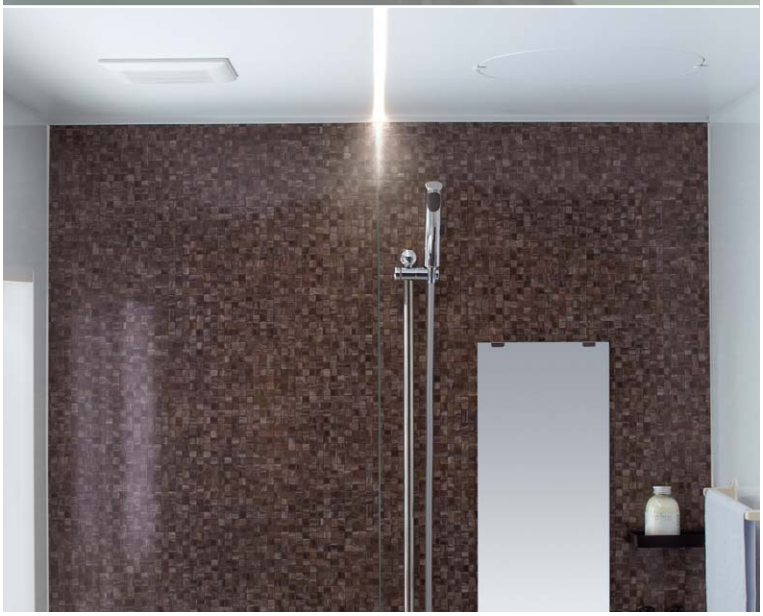

バスルームの主役となる浴槽が

新素材に進化。

厳選したアイテムも装備し

快適空間のためにこだわり抜いた

バスルームです。

パナソニック バスルーム

FZ

パッケージプランが 61.5万円から。

（税抜・1坪サイズ）

厳選アイテムを揃えたバスルームを、納得の価格でお届けします。

ベースプラン
サイズ:1616　壁:パラレルホワイト柄
浴槽:FRP浴槽 ナチュラル
床:スミピカフロア・ミディアムベージュ

プラン希望小売価格 615,000円（税抜）

※プランの詳細はP49をご覧ください。

お好みで
オプションアイテムをプラス。
ワンランク上のバスルームに。

おすすめプラン
サイズ:1616　壁:モザイク硝子ブラウン柄＋パラレルホワイト柄
浴槽:アクアマーブル人造大理石浴槽 ライトホワイト
床:スミピカフロア・ミディアムホワイト

プラン希望小売価格 935,000円（税抜）

※プランの詳細はP38をご覧ください。

記号一覧　（本文中の記号の意味は下記の通りです。）

商品仕様に関する記号

ユニバーサルデザインマーク
社内基準に基づいて
UD商品を選定し、UDマークとともに
その特長をメリット表示として
付記しています。

おそうじラクラクマーク
はっ水性素材（加工）や
隙間のないデザイン、
優れた洗浄力で
清掃性を高めた商品です。

エコナビマーク
センサーの働きで、
自動的に電気や水の
ムダを抑えた運転を
行う機能です。

商品のお届けに関する記号

ユーオーダー品
お客様の要望に合わせて
サイズ・色柄・材質など、標準品をもとに
お好みの仕様に変更して
お届けする商品です。

CONTENTS

フッ素配合新素材 アクアマーブル人造大理石浴槽 …… 4
壁 モザイク硝子柄・木目調柄 …… 6
スミピカフロア・ささっとキレイ排水口・ささっと排水口 …… 7
エステケアシャワー・新W(ダブル)節水シャワー …… 8
オーバルカウンター・オーバルカウンター用小物掛け・ストレート壁付水栓・スクエア壁付水栓 …… 10
フラットラインLED照明FZ・ドラム照明 …… 11
保温浴槽Ⅱ …… 12
スキットドア …… 13
カビシャット暖房換気乾燥機 …… 14
「ナノイー」搭載 カビシャット暖房換気乾燥機 …… 16
オートルーバー暖房換気乾燥機・コンパクトミスト・浴槽パン …… 17
バステレビ16V型・バステレビ5V型 …… 18

しっかりエコ・おそうじラクラク・使いやすいデザイン …… 20
トータルコーディネイト …… 22

プランバリエーション …… 25
プランニングガイド …… 47

部材品番一覧・掲載プラン明細 …… 73
設計資料編 …… 89

劣化軽減 3　維持管理 ※3　高齢配慮 5-2

［ 詳しくはP92をご参照ください ］

※洗い場側・浴槽側のどちらかに壁付水栓を選択された場合、裏配管セットを選択してください。
（裏配管セットを選択されない場合、等級2となります。）
※脱衣所の床などにバスルームの床下が点検できるよう点検口の設置をお願いします。
（接続箇所が点検できない場合、等級2となります。）
注意：自社評価によるものです。
設置・施工条件や指定住宅性能機関の評価方法によっては評価が異なることがあります。

○掲載価格は希望小売価格です。消費税・取付設置費は含まれておりません。　○印刷物と実物では色柄が異なります。現物の商品サンプルなどでお確かめください。

Bathtub

ライトホワイト

カラーラホワイト

カラーラベージュ

カラーラグレー

天然の大理石を模した、流れ模様の再現。

素材を何層にも重ねる配合技術により、
大理石ならではの深みや奥行き感のある柄を表現。
ひとつひとつ異なる表情を持った浴槽です。

※カラーラ柄は樹脂の自然な流れにより大理石の流れ模様を再現しているため、商品ごとに柄の出方が異なります。

フッ素配合新素材

アクアマーブル人造大理石浴槽 おそうじラクラク

オプション +30,000円(税抜)

キレイが長く続く、つややかな浴槽。

はっ水・はつ油成分を
表面だけでなく素材に練り込んでいるので、
汚れがつきにくく、キレイが長持ち。

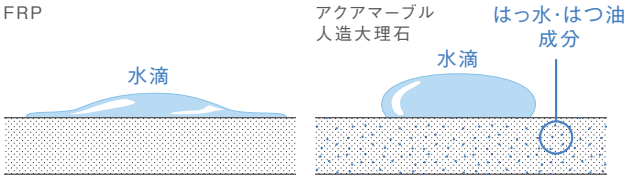

◎皮脂・石鹸あかの防汚性能比較
（5年相当使用後サンプルにて比較）

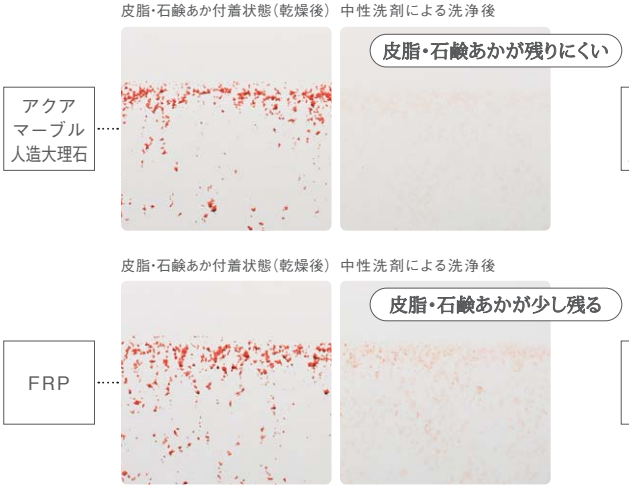

※写真の皮脂・石鹸あかは実際の成分（当社調べ）に基づき人工的に開発したもので、
識別しやすいよう着色しています。

◎水あか除去性能の比較
（5年相当使用後サンプルにて比較）

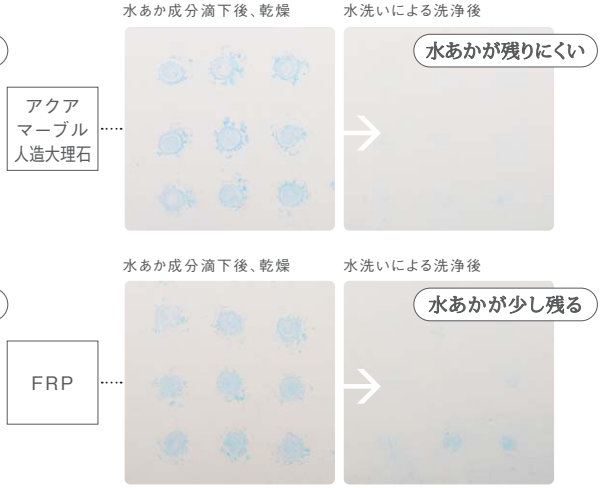

※写真の水あかは実際の成分（当社調べ）に基づき人工的に開発したもので、
識別しやすいよう着色しています。成分の濃度は全国の平均値で実験を実施。

コーディネイトしやすい6色をご用意。

カラーラホワイト※　カラーラベージュ※　カラーラグレー※　ライトホワイト　ライトベージュ　ライトローズ

○掲載価格は希望小売価格です。消費税・取付設置費は含まれておりません。　○印刷物と実物では色柄が異なります。現物の商品サンプルなどでお確かめください。

Wall

壁 モザイク硝子柄 オプション +22,000円(税抜) ※Cグレードの場合。

素材感を大切にした、味わい深いモザイク柄。

ガラスのような、手ざわりまで感じさせる表情なのに、
ふれてみると実はツルツル。素材の味わいを
引き出しながら、お掃除性にも配慮した新しい壁柄です。

モザイク硝子ブラウン柄

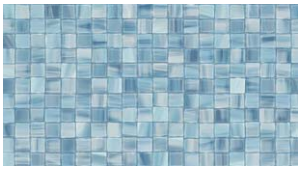

モザイク硝子ブルー柄

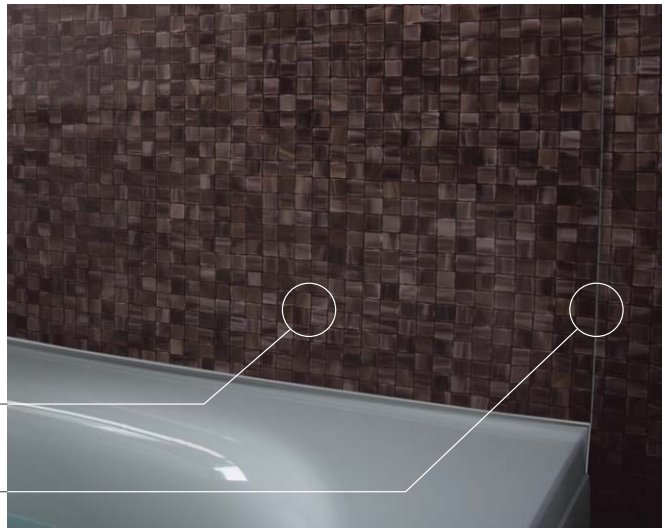

壁（eパネル） カビの栄養の素「可塑（かそ）剤」を非採用。

乾式目地 汚れをサッと落とせます。

壁 木目調柄 オプション +22,000円(税抜) ※Cグレードの場合。

自然の木の美しさを
忠実に再現した
木目調の壁柄も。

メープル柄

チェリー柄

ウォールナット柄

スミピカフロア 標準仕様

目地がないから、スミずみまでスッキリ。

床のスミに目地がないので、汚れが落としやすい。

しっかりお掃除したつもりでも、
目地にカビが生えやすかった浴室のスミ。スミピカフロアは、
床の端が立ち上がっているから、防水性に優れています。
さらに汚れがたまりにくいので、キレイが続きます。

床埋め込み式

床のスミにシーリング材があり、掃除のたびにこすることで切れたり劣化する場合がある。

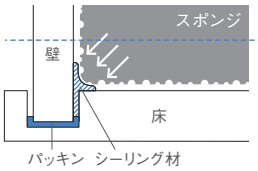

床立ち上げ式（スミピカフロア）

床のスミまでスポンジが届きやすく、シーリング材が水を含みにくい構造なので、カビが生えにくい。

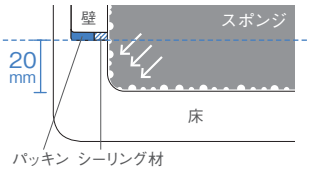

滑りにくく、乾きやすいパターンの床。

床表面に、微細な凹凸を
施して、滑りにくく、
乾きやすくしています。

※換気条件や床の清掃具合によって
水が残ることがあります。
※効果を維持するためには、お掃除が必要です。

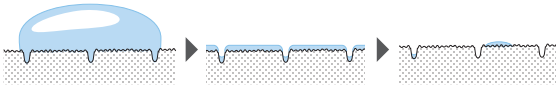

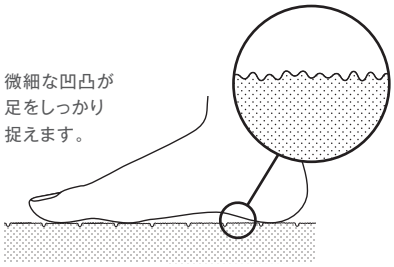

ささっとキレイ排水口 オプション +10,000円(税抜) おそうじラクラク

排水口のお掃除を簡単に、
美しく清潔に保ちます。

髪の毛が集まりやすく、捨てやすい形状の
ステンレス製ヘアキャッチャー。
表面のフッ素系特殊コーティングが汚れを防ぎます。

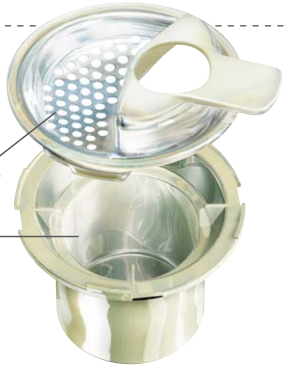

コーティングなしの樹脂製
「ささっと排水口」もご用意。
標準仕様

エステケアシャワー オプション +40,000円(税抜)

肌の皮脂汚れまで、きれいにできるシャワー。

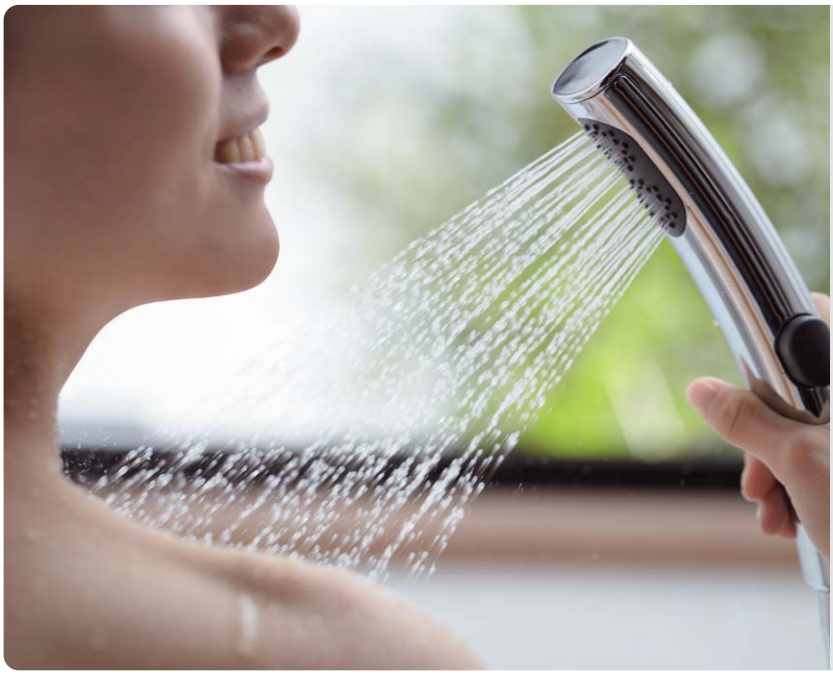

GOOD DESIGN AWARD 2014 エステケアシャワーは、2014年度グッドデザイン賞を受賞しました。

水流とマイクロバブルで、肌表面の皮脂汚れをすっきり除去。

マイクロバブルが肌のすみずみまで行き渡り、皮脂汚れに付着。
汚れを浮かせて、シャワーの水で押し流します。

◎エステケアシャワーの皮脂汚れ洗浄メカニズム

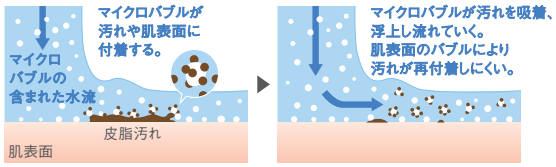

※図はイメージです。

エステケアシャワーの泡は、
直径わずか約45μm(マイクロメートル)。

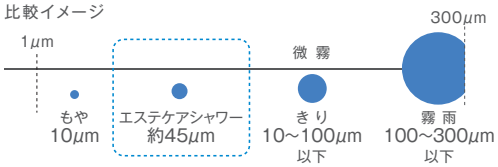

〈実験条件〉40℃7.6L/分で水中に吐出させ、シャワーヘッドから40mmの位置で測定。
気泡直径は150μm以下(シャワーに含まれる泡の約89%を占める)の平均値で算出。

マイクロバブルで、洗浄率99.8%。短時間で、すっきりきれいに。

マイクロバブルが吸着した汚れは肌に再び付きにくく、
洗い残しが少なくなります。

[実験方法]被験者:9名(成人男性5名、成人女性4名) 方法:手の甲に着色した疑似皮脂を塗布し、シャワー洗浄前後の疑似皮脂の残っている部分をマイクロスコープで撮影。洗浄後の手の甲に色見本を置き撮影。(洗浄時間10秒、シャワー水栓から手の甲までの距離100±10mm、湯温40±1℃、湯量7.0±0.2L/分、疑似皮脂量20±2mg)
※大阪ガスグループの調査機関(株)エルネットとの共同検証
※2 疑似皮脂は、人の皮脂成分を分析し、人工的に生成したものです。

◎洗浄力比較※2
(手の甲に塗布した疑似皮脂の洗浄後写真)

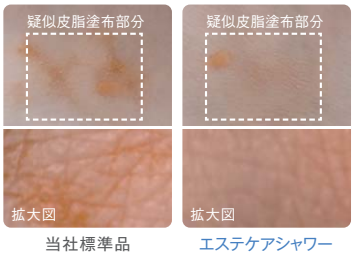

◎洗浄後の疑似皮脂※2残存率

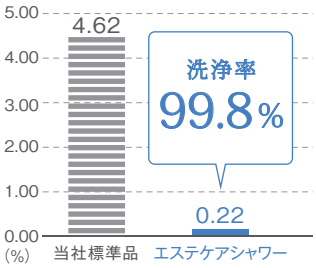

スリムで動かしやすい、コンパクトなデザイン。

ゆるやかにカーブした、手になじむ形状のシャワーヘッド。
肩や背中などにも水が届きやすく、家族みんなが持ちやすいスリムでコンパクトな設計です。

エステケアシャワーを快適にお使いいただくために、最低必要水圧をご確認ください。詳しくはP190をご覧ください。

UD UNIVERSAL DESIGN ささっとワイドモードなら お掃除の時に腕にかかる負担を軽減

新W（ダブル）節水シャワー オプション +38,000円（税抜） おそうじラクラク

からだ洗いも、おふろ洗いも。W（ダブル）で節水できるシャワー。

ダイヤルを回して、3つのモードを切りかえ

■からだ洗い

〈eモード〉
粒状のシャワーで
やわらかい浴び心地。
旋回流を発生させ、
流量を抑えました。

約38%節水※1※2

〈ハードモード〉
eモードに比べ
水勢1.5倍。
強めの浴び心地で、
全身洗いにおすすめです。

■おふろ洗い

〈ささっとワイドモード〉
少ない動きで洗剤の泡も
簡単に洗い流せるので、
おふろ洗いにおすすめです。

手元で出し止めできる便利な一時止水ボタン。

家族4人、毎日の「からだ洗い」&「おふろ洗い」で、年間約32,200円※3も節約できます。

約2倍※1ワイドな散水幅で、約2倍※4の水勢の「ささっとワイドモード」。少ない動きでお掃除できます。

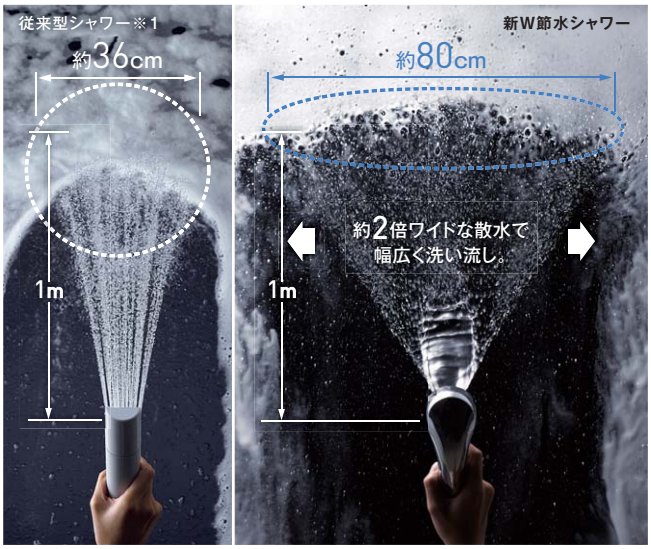

散水幅の比較（新W節水シャワーの散水写真は、流量：6.4L/分で散水した状態です。）

※1 社団法人日本バルブ工業会設定「節湯種類の定義」の「従来型」シャワー（当社従来品 流量：10L/分）との比較。
※2 新W節水シャワー・eモード：最適流量6.2L/分（最適流量とは社団法人日本バルブ工業会の定めたモニター方法により測定した「理想的な流量」を表します。）
※3 コスト算出条件 水道・光熱費 年間約32,200円の節約 ■算出基準料金（税込）：新電力料金目安単価27円/kWh（（社）全国家庭電気製品公正取引協議会）、上水道/下水道料金目安単価269円/m³（東京都水道局換算式より〈呼び径20mm/使用水量30m³とする〉）、ガス料金目安単価184円/m³（東京ガス32m³/月 2014年4月） ■家族条件：4人家族 ■比較条件：新W節水シャワーと社団法人日本バルブ工業会設定「節湯種類の定義」の「従来型」シャワー ■算出条件：シャワーの水温15℃を42℃に昇温させて365日使用。ガス熱量45MJ/m³、給湯機効率0.8として計算。 ■通常時のシャワー使用時間：〔従来型〕流量10L/分、手元止水なしで1日20分（5分×4人）〔新W節水シャワー・eモード〕流量6.2L/分、手元止水付きで1日16分（4分×4人） ■お掃除のシャワー使用時間：1.91分/回（社外モニター27名の平均値）2日に1回の掃除を想定。流量：〈従来型〉10L/分〈新W節水シャワー・ささっとワイドモード〉6.4L/分。年間の水道光熱費は従来型：約64,800円、新W節水シャワー：約32,600円 ※4 eモード比

新W節水シャワーを快適にお使いいただくために、最低必要水圧をご確認ください。詳しくはP190をご覧ください。

○掲載価格は希望小売価格です。消費税・取付設置費は含まれておりません。 ○印刷物と実物では色柄が異なります。現物の商品サンプルなどでお確かめください。

Counter

オーバルカウンター 標準仕様

足元すっきり、コンパクトなカウンター。

コンパクトなのに、洗面器が置けるカウンターです。

洗面器を置いて使いやすい高さ・広さを確保したオーバル型のカウンター。
カウンターの左右が開いているから、下に置いた小物に手が届きやすく、
足回りもすっきりしているので、ラクな姿勢で使えます。

シンプルな操作で使いやすく、バスルーム空間になじむ水栓をラインアップ。

標準仕様の裏配管（スリム納まり配管）で
省スペースでの施工・メンテナンスに配慮しています。
※商品の組み合わせによってはスリム納まり配管が選定できません。
詳しくはプランニングガイドをご確認ください。

ストレート壁付水栓

標準仕様

スクエア壁付水栓

オプション +55,000円（税抜）

オーバルカウンター専用の小物掛けもご用意。

オーバルカウンター用小物掛け

オプション +1,000円（税抜）

スプレーや、柄付きブラシを掛けておくのに便利です。

フラットラインLED照明FZ

オプション +40,000円(税抜) ※1616・1216サイズの場合 おそうじラクラク

バスルームを心地よく照らす長寿命※なLEDのあかり。

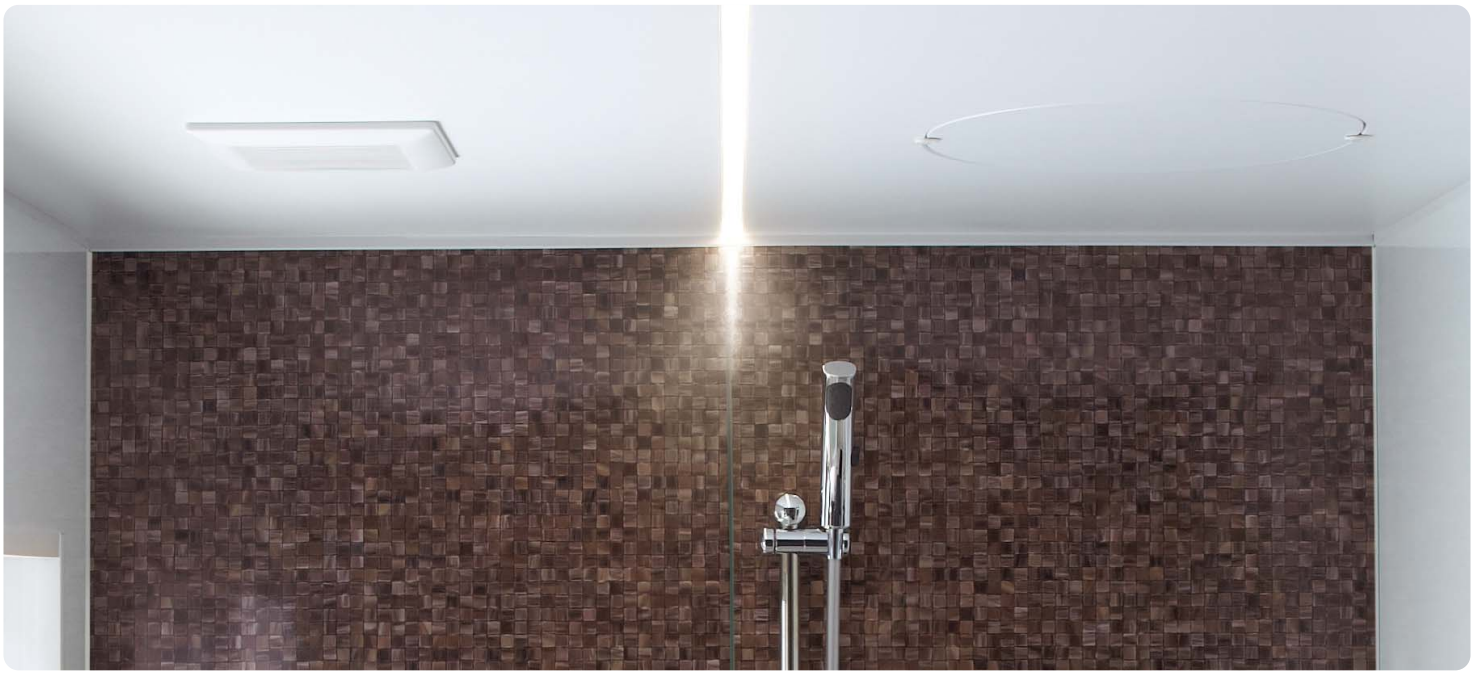

快適なバスタイムのための照度設計。

ライン状のスマートなフォルムで
浴室を引き立てるあかり。LEDだから省エネ、長寿命。※
浴室内の空間照度を確保しながら、
足元や床のスミもしっかり照らすので、おそうじラクラクです。

※LED素子の定格寿命は全光束(明るさ)が初期の70%となる時間です。
定格寿命は平均寿命であり、保証値ではありません。定格寿命はLED素子に関するものであり、電源ボックス等他の部品の設計寿命とは異なります。

◎浴室内照度分布図

洗い場側はカウンター下にもきちんと光が届きます。

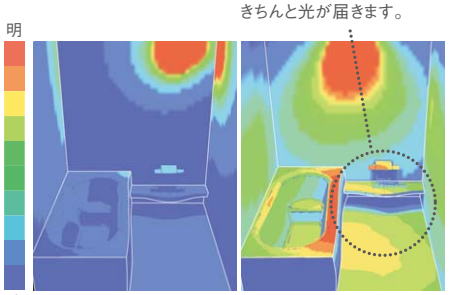

・条件:
浴室サイズ1616、
壁高さH2150mm
・当社の解析検証結果

空間を選ばない シンプルな照明。

ドラム照明(蛍光灯) 標準仕様

無駄な装飾をはぶいた、円筒形のデザイン。
やわらかな電球色です。
不快なまぶしさや、
汚れにくさにも配慮しています。

Warm keeping

保温浴槽Ⅱ　JIS高断熱浴槽準拠＊　オプション　+30,000円(税抜)

＊保温浴槽Ⅱと断熱組みフタの組み合わせの場合

遅く帰ってきても、温かいお風呂がお出迎え。

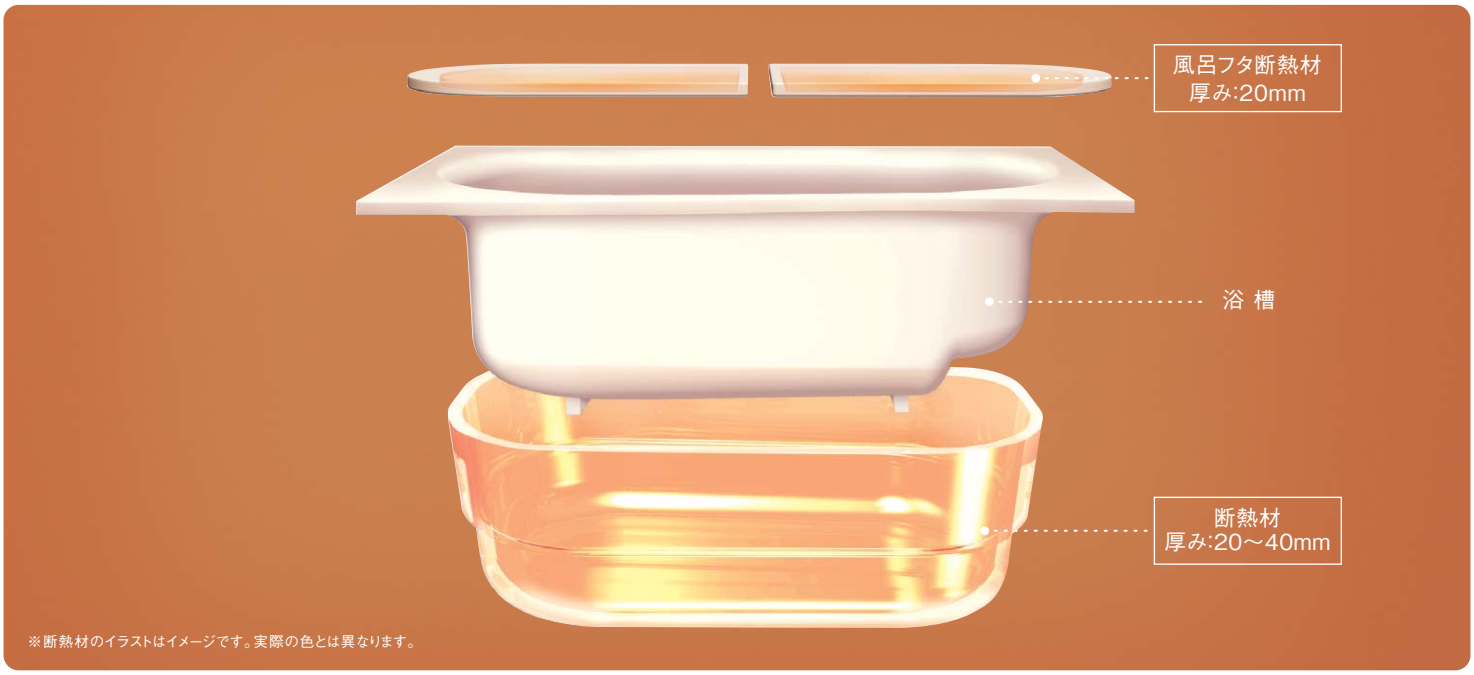

※断熱材のイラストはイメージです。実際の色とは異なります。

5時間経っても 2.5℃以内の湯温低下。※1※2

発泡ポリスチレン断熱材で浴槽を包み、
高い保温効果を発揮しています。

[浴槽内の温度変化の実験条件]
※1 JIS高断熱浴槽(JIS A 5532 浴槽)基準
周囲環境温度:10℃/浴槽水量:深さ70%/測定開始湯温:40℃/
風呂フタを閉じた状態で4時間後の湯温低下が2.5℃以内
※2 湯温低下に関するご注意 浴槽内の温度変化は、
JIS基準の条件での値です。ご使用の条件で湯温低下は異なります。
以下の場合は、湯温がカタログ表示値より低下します。
・循環金具を取り付けた場合。・浴槽内の湯を循環させることで凍結を
防止するタイプの追い焚き付き給湯機をご使用の場合。

◎浴槽内の湯温変化

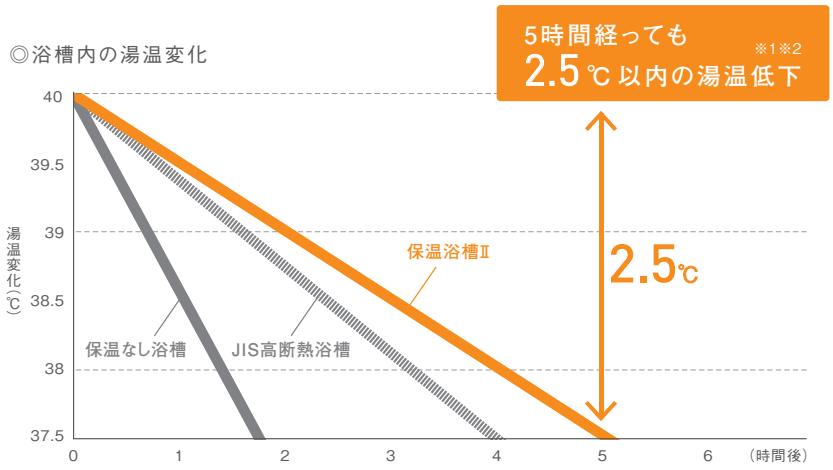

年間光熱費を 約4,300円も節約できます。※3※4

湯温低下しにくいので、
追い焚き回数が減らせて、年間光熱費を
約4,300円も節約できます。

◎光熱費比較

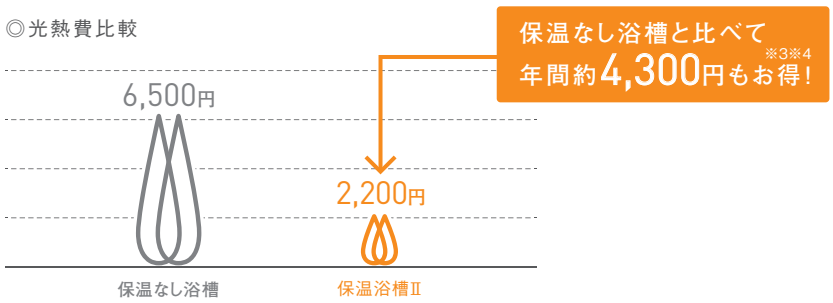

※3 水道・光熱費算出基準料金(税込) ■新電力料金目安単価:27円/kWh((社)全国家庭電気製品公正取引協議会)、上水道/下水道料金目安単価:269円/m³(東京都水道局換算式より〈呼び径20mm/使用水量30m³とする〉)、ガス料金目安単価:184円/m³(東京ガス32m³/月 2014年4月) ■家族条件:4人家族 ■お湯はりして4時間後に追い焚きすると仮定し、その時の湯温低下(6か月間は半分の湯温低下と仮定した平均値)を、保温浴槽Ⅱ:1.50℃、保温なし浴槽:4.45℃とする。 ■浴槽水量:70%深さ(189L)、ガス熱量:45MJ/m³、給湯効率:0.8として計算。年間のガス使用量(m³)は、保温浴槽Ⅱ:12、保温なし浴槽:35.7となります。 ※4 当社FRP保温なし浴槽を単品にてJIS基準に基づき測定。
＊保温浴槽Ⅱは循環式浄化温水器(24時間バス)には対応できません。

スキットドア 標準仕様 ※全タイプのドアが「スキットドア」仕様です。 おそうじラクラク

お掃除性と換気性能を両立したドアをラインアップ。

換気口がドアの上にあるから、汚れにくい。

今までのドアは、面材まわりのパッキンや換気口の部分に
汚れがつきやすい状態でした。スキットドアはパッキンをなくし、換気口を
水のかかりにくいドアの上に移動。汚れにくく、おそうじラクラクです。

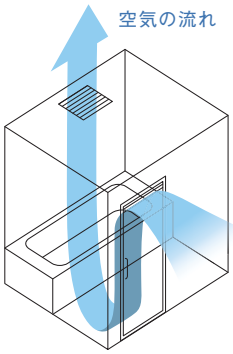

入った空気が
ドアに沿うように下に流れて、
浴室全体を換気します。

今までのドアは…

→

全タイプのドアが「スキットドア」仕様。

※ドアのカラーについては
P60·61をご参照ください。

2枚折りドア
標準仕様

スイングドア

3枚引き戸

片引き戸

2枚引き込戸

○掲載価格は希望小売価格です。消費税・取付設置費は含まれておりません。 ○印刷物と実物では色柄が異なります。現物の商品サンプルなどでお確かめください。

カビシャット暖房換気乾燥機［100V］ オプション +125,000円(税抜)※1616サイズの場合 おそうじラクラク

浴室内をかしこく乾燥。循環気流で、カビを抑制。

※写真はイメージです。

バスルームをすばやく乾かす。それが、「カビ」を抑えるコツ。

入浴後、浴室に水分が残っている時間が長いほど、カビが発生しやすくなります。「カビシャット暖房換気乾燥機」ならセンサーで浴室内の温度と湿度を検知し、効率的に乾燥させカビ対策に貢献します。

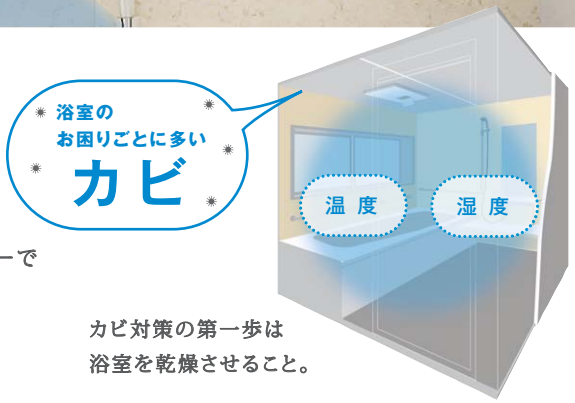

カビ対策の第一歩は浴室を乾燥させること。

ECONAVI センサーで、浴室をかしこく乾燥。節電しながら乾かします。

◎節電乾燥(浴室)運転
(100V GVL7300の場合)

循環気流で湿気を排出する換気(強)運転。 ▶ 乾きにくいときは仕上げに温風乾燥。

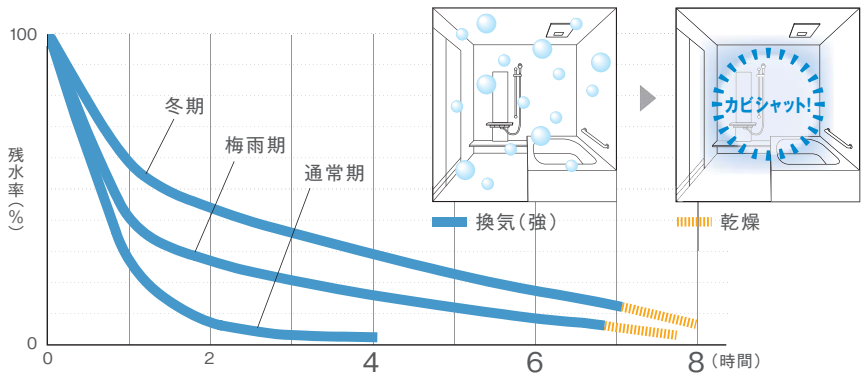

試験条件：浴室（1621サイズ・窓なし）通常期（浴室周囲温度20℃ 浴室周囲湿度65%）、梅雨期（浴室周囲温度20℃ 浴室周囲湿度90%）、冬期（浴室周囲温度5℃ 浴室周囲湿度60%）※環境によって浴室内の乾燥状態は変化します。

エコナビで、年間電気代約30%※1削減。

※1［エコナビ搭載機種:GVL7300］月平均気温、湿度より導出される運転モード1日1回、365日使用8,877円/年と［エコナビ非搭載機種:GVL5200A］季節毎の当社推奨使用方法での運転1日1回、365日使用 12,841円/年との比較■算出基準料金（税込）:新電力料金目安単価27円/kWh（（社）全国家庭電気製品公正取引協議会）■効果は運転回数、日数、実際の使用環境によって異なります。当社調べ。

ECONAVI とは

「ECONAVI(エコナビ)」とは、センサーの働きで、自動的に電気や水のムダを抑えた運転を行う機能です。

詳しくは
http://panasonic.jp/econavi/
をご覧ください。

浴室外のリモコンボタンを押すだけ。
操作もカンタン。

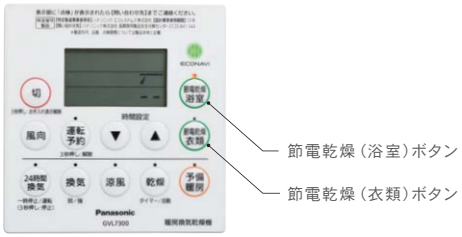

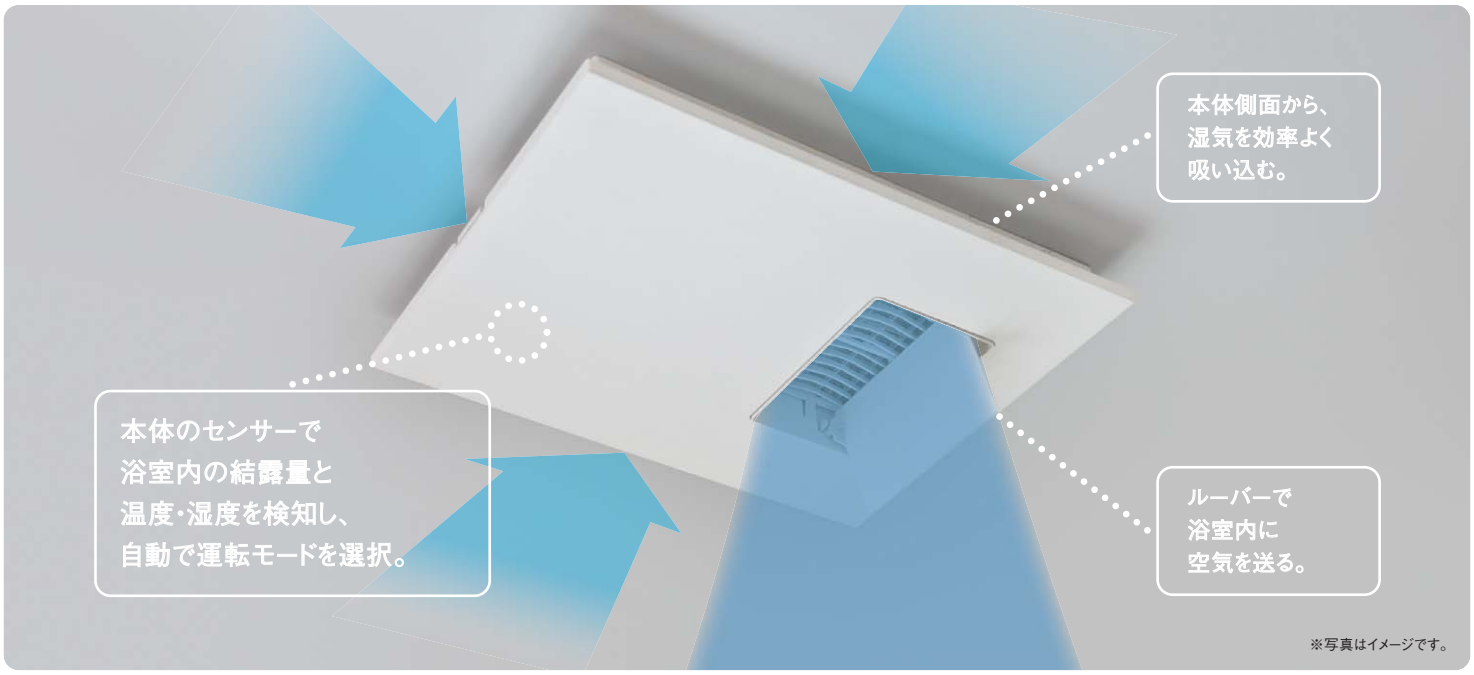

入浴後にボタンを押すだけで浴室全体をしっかり換気・乾燥。

本体側面から湿気を吸い込みながら
ルーバーで浴室に空気を送り循環気流を発生。
湿った空気を効率よく入れ替えることができます。

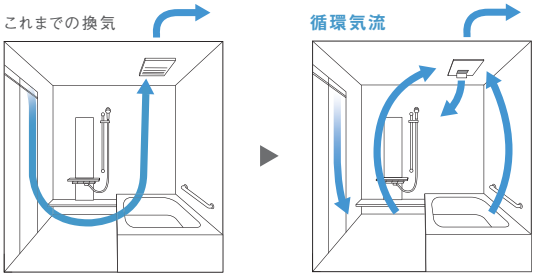

壁や天井にそって浴室全体に空気が流れ、乾燥させます。

外に干しにくい季節にうれしい。浴室での衣類干しもかしこく乾燥運転。

衣類の量に応じて乾燥時間を設定するだけで、
温風と送風を使い分け、ヒーターの使用時間が
短くなるようにかしこく制御します。

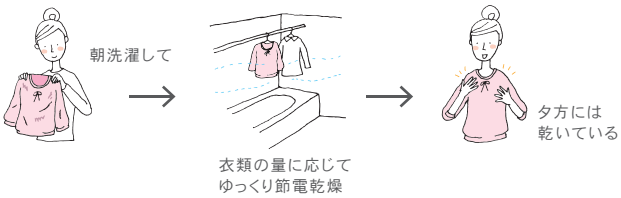

※乾燥時間は6～8時間で設定、衣類の目安は1～3kgです。乾燥の程度は、ご使用環境や衣類の量、種類や干し方によって異なります。

暖房換気乾燥機（電気式）は消費生活用製品安全法（消安法）における長期使用製品安全点検制度の特定保守製品です。詳しくはP209をご覧ください。

○掲載価格は希望小売価格です。消費税・取付設置費は含まれておりません。　○印刷物と実物では色柄が異なります。現物の商品サンプルなどでお確かめください。

「ナノイー」搭載 カビシャット暖房換気乾燥機［100V］ オプション +150,000円(税抜)※1616サイズの場合

節電乾燥運転中に「ナノイー」が空気中のカビを抑制。※1

ナノイー とは

「nanoe（ナノイー）」は、
水に包まれた微粒子イオン。

詳しくは
http://panasonic.jp/nanoe/
をご覧ください。

1nm（ナノメートル）＝10億分の1m（メートル）

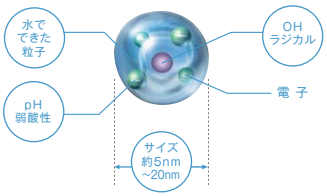

浴室乾燥時も
衣類乾燥時も
「ナノイー」を放出!

節電乾燥 浴室

エコナビで、浴室乾燥の電気代を年間約30％※2 削減。

エコナビ運転中に「ナノイー」を浴室内に放出し、空気中に浮遊するカビを抑制。

◎浮遊カビの抑制効果

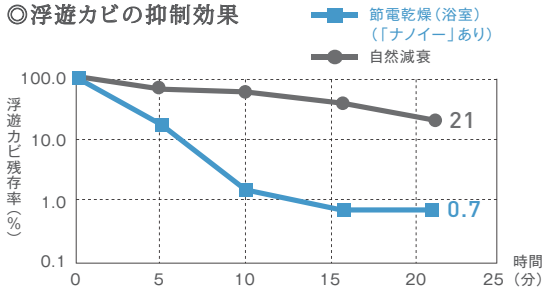

※1●試験条件:1坪（1616サイズ）にカビを浮遊させ、洗い場中央にエアーサンプラーを設置。●外気温湿度:20℃ 60%RH●試験依頼先:（一財）日本食品分析センター●試験結果:「ナノイー」搭載（運転）有での、浴室内の浮遊カビの抑制効果あり。●試験報告書発行年月日:2014年12月11日●試験報告書発行番号:第15006229号※グラフは当社作成。●運転モード:節電乾燥（浴室）運転モードにおいて「ナノイー」発生時。●効果はご使用状況によって異なります。

節電乾燥 衣類

衣類の気になるニオイを低減。※3

衣類を浴室に吊るして乾燥運転すると、気になるニオイを低減。ご自宅で洗いにくい衣類などにもオススメです。

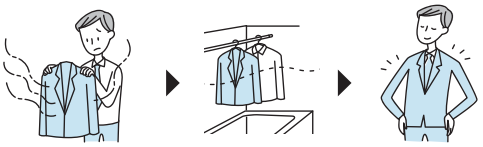

ご自宅で洗いにくい衣類も ▶ 浴室に吊るして乾燥運転 ▶ 気になるニオイを低減します。

◎乾燥運転時の脱臭効果

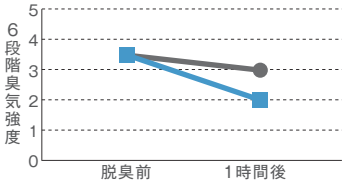

4:強いニオイ
3:ラクに感知できるニオイ
2:何のニオイかわかる弱いニオイ

※3●試験条件:1坪（1616サイズ）のバスルームにおいて、タバコ臭を付着させた試料（シャツ）のニオイの変化を6段階臭気強度表示法により測定。●試験依頼先:（株）環境管理センター●試験結果:60分で臭気強度2.5に低減(臭気強度が1下がるとは、90%の低減を意味します。)●試験報告書番号:臭H144560001000DA号●運転モード:乾燥（タイマー）モードにおいて、「ナノイー」発生時。●効果は周囲環境（温度・湿度）・運転時間・臭気・繊維の種類などによって異なります。

※2［エコナビ搭載機種（ナノイー付）:GVL7500］月平均気温、湿度より導出される運転モード 1日1回、365日使用 8,877円/年［エコナビ非搭載機種:GVL5200A］季節毎の当社推奨使用方法での運転 1日1回、365日使用 12,841円/年 ■算出基準料金（税込）:新電力料金目安単価 27円/kWh（（社）全国家庭電気製品公正取引協議会）■効果は運転回数、日数、実際の使用環境によって異なります。当社調べ。

暖房換気乾燥機（電気式）は消費生活用製品安全法（消安法）における長期使用製品安全点検制度の特定保守製品です。詳しくはP209をご覧ください。

オートルーバー暖房換気乾燥機 オプション +70,000円(税抜)

風向きを調整してムラなくすばやく暖房。

※温風による暖房のため、寒さを感じる場合があります。予備暖房として使用し、入浴中は停止してください。

使い勝手の良い ワイヤレスリモコン。

一度の設定で、毎日自動的に暖房が入る
便利な予約機能付。

※リモコンホルダーの標準取り付け位置は浴室内です。
※リモコンはホルダーに付けたままでは操作できません。
ホルダーから外し、機器本体に向け操作してください。

ルーバーで 温かい空気を循環。

自動でスイングする
オートルーバーの採用で、
浴室のすみずみまで温風を送り、
短時間で浴室空間を温めます。

ムラなく、すばやい予備暖房。

洗い場側に集中的に風を送る
「スポット気流」なら、浴室を効率的に
暖房・乾燥することができます。

衣類の乾燥にも便利。

浴室内の空気を広く循環させる「ワイド気流」は
お掃除の後や衣類の乾燥にも便利。
2kgの洗濯物を約120分で乾燥できます。

〈算出条件〉気温20℃ 湿度60% 洗濯物は木綿試験布(BL試験布)を使用

暖房換気乾燥機(電気式)は消費生活用製品安全法(消安法)における長期使用製品安全点検制度の特定保守製品です。詳しくはP209をご覧ください。

Option

コンパクトミスト オプション +177,000円(税抜)

ミストシャワーで、効果的に発汗。
湯温と同じ40℃前後のミストシャワーが8か所から噴出。
お肌にやさしい霧のベールで身体を包みます。

※貯湯式の電気温水器や石油給湯機の中には組み合わせできない機種があります。
お使いの給湯機が組み合わせ可能かどうか、P165の「給湯機選定について」で必ずご確認ください。
※本体では水抜きできません。
※据付必要寸法が大きくなります。詳しくはP103をご参照ください。
※寒冷地は対応不可。

浴槽パン

浴槽全体をカバーして、追い焚き循環金具の破損など、
万が一の水漏れを予防。階上設置プランに最適。

浴槽パンあり
オプション +115,000円(税抜)

浴槽パンなし
標準仕様

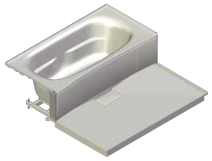

目標年度 2012年度
達成率 122%
年間消費電力量 37kWh/年

地上デジタル放送対応

バステレビ 16V型 [B-CASカード内蔵タイプ]

オプション +230,000円(税抜)

浴槽にゆったり入って楽しめる、16インチワイド画面。

画面サイズはW約34.5cm×H19.4cm

※バステレビの画面はハメコミ合成です。

操作面がフラットで汚れがたまりにくい

防水型リモコン
(壁付用ホルダー付)

臨場感たっぷりの映像とサウンドが楽しめる、サラウンド対応スピーカー搭載の大画面バステレビ。半身浴に便利な「お知らせタイマー機能」や字幕放送に対応する「字幕表示機能」付で、ゆったりと快適なバスタイムを演出します。

その他の便利機能

- EPG(電子番組表)対応で、番組検索もラクラク
- DVD、BS・CSデジタル放送、ケーブルテレビが浴室で視聴OK

※別売の外部機器接続用壁内配線ケーブルと外部機器(DVDプレーヤー、BS・CSデジタルチューナー、ケーブルテレビ専用チューナーなど)が必要です。
外部機器によっては、バステレビのリモコンでは操作できなかったり、特定のボタンが機能しない場合や、動作に時間がかかる場合があります。アナログ出力端子がない外部機器は接続できません。
(詳しくはP168をご覧ください。)

※本機は、BSデジタル放送、CSデジタル放送、ワンセグ放送、FM放送およびデータ放送は受信できません。
※本機では「アクトビラ」サービスはご利用になれません。
※アナログ放送は受信できません。

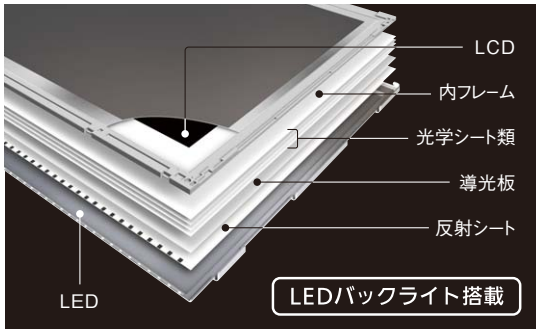

[バステレビ選定時のご注意]
※バステレビはユニットバスルーム施工当初からお申し付けください。
※CATV(ケーブルテレビ)の受信には専用の受信機が必要になる場合があります。※電話回線を使用した双方向サービスには対応しておりません。※外部機器(DVDプレーヤー、ビデオデッキ)との接続が可能です。但し外部機器は別途必要です。※外部機器の接続には先行配線工事が必要です。(外部機器接続用壁内配線ケーブル 5m:GRGK90PA1000, 10m:GRGK90PA1001, 15m:GRGK90PA1002)をご使用ください。(5V型対応不可)
※JIS C 0950(J-Moss)に規定された特定の化学物質の含有表示については、当社ホームページ(http://sumai.panasonic.jp/bathroom/cococino/jmoss.html)をご覧ください。

ワンセグ放送対応

バステレビ 5V型

オプション +79,000円(税抜)

ワンセグ放送を、より美しい画面で。

画面サイズはW約11.2cm×H6.3cm

※バステレビの画面はハメコミ合成です。

有線アンテナ接続により、安定して美しい映像をお風呂で楽しめる
ワンセグ放送対応バステレビ。薄型・軽量なLEDバックライトを搭載し、
コンパクトなサイズで、浴室空間にすっきり納まります。

液晶カラーフィルタなどによる色調の低減を自動で補正。
肌の色や風景などを色鮮やかに再現します。また、ワンセグ特有の階調の粗さをなめらかに表現する階調補正付きで、美しく見やすい映像が楽しめます。

※本機は、ワンセグ放送専用です。BSデジタル放送、CSデジタル放送、FM放送は受信できません。
※CATVの場合はP171をご参照ください。
※本機の操作は本体のみで行います。リモコンは付属しておりません。

アナログバステレビ(5型・6型)から、
簡単取り付けでお取替えができます。

アナログ対応バステレビ6型から
お取替えの場合は、手軽な施工でねじ穴などをきれいに隠せる[6型取替え用プレートセット]をご使用ください。5型をお取替えの場合はプレートセットは不要です。

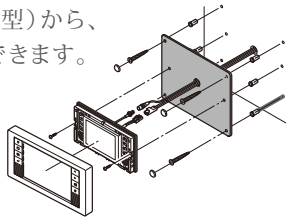

品番 XGK9PP01 +7,500円(税抜)

※パナソニック製、旧松下電器産業製以外のバスルーム・ユニットバスルームに取付ける場合は、各バスメーカー様に取り付けの可否をご確認ください。

[アナログタイプのバステレビをご使用中の方へ]
2011年7月でアナログ放送は終了し、地上デジタル放送へ移行しました。
アナログタイプのバステレビをお使いの方は、サイトにてバステレビを地デジ化するためのステップをご紹介しておりますので、ご確認ください。

バステレビ地デジ化ガイド
http://sumai.panasonic.jp/bathroom/chidejika/

エコに配慮し、おそうじラクラク、使いやすい。
すみずみまで工夫に満ちたお風呂です。

しっかりエコ

お湯が冷めにくく、節水に貢献できる浴槽や、節水シャワーなど、
バスルーム全体がさりげないエコで満ちています。

■算出基準料金(税込):新電力料金目安単価27円/kWh((社)全国家庭電気製品公正取引協議会)、
上水道/下水道料金目安単価269円/m³(東京都水道局換算式より〈呼び径20mm/使用水量約30m³とする〉)、ガス料金目安単価184円/m³(東京ガス32m³/月 2014年4月)
■家族条件:4人家族

保温浴槽Ⅱ →P12

湯温低下を抑えるので追い焚き回数を減らせます。

年間約4,300円節約。

お湯はりして4時間後に追い焚きすると仮定し、
その時の湯温低下(6か月間は半分の湯温低下と仮定した平均値)を、
保温浴槽Ⅱ:1.50℃、保温なし浴槽:4.45℃とする。
● 浴槽水量:70%深さ(189L)、ガス熱量:45MJ/m³、給湯効率:0.8として計算。
年間のガス使用量(m³)は、保温浴槽Ⅱ:12、保温なし浴槽:35.7となります。
光熱費は保温なし浴槽:6,500円/年、保温浴槽Ⅱ:2,200円/年。

新W節水シャワー →P9

からだ洗いも、おふろ洗いも、Wで節水できるシャワー。

年間約32,200円節約。

シャワーの水温15℃を42℃に昇温させて365日使用。ガス熱量45MJ/m³、給湯機効率0.8として計算。●社団法人日本バルブ工業会設定「節湯種類の定義」の「従来型」シャワー(当社従来品流量:10L/分)との比較。 ●通常時のシャワー使用時間:〈従来型〉流量10L/分、手元止水なしで1日20分(5分×4人)〈新W節水シャワー・eモード〉流量6.2L/分、手元止水付きで1日16分(4分×4人)
●お掃除のシャワー使用時間:1.91分/回(社外モニター27名の平均値)2日に1回の掃除を想定。流量:〈従来型〉10L/分〈新W節水シャワー・ささっとワイドモード〉6.4L/分。年間の水道光熱費は従来型:約64,800円、新W節水シャワー:約32,600円

ECONAVI

カビシャット暖房換気乾燥機 →P14

浴室をかしこく乾燥して、カビをシャット。
予備暖房機能で、急激な温度変化を軽減。

年間約3,900円節約。

節電乾燥(浴室)運転の場合:[エコナビ搭載機種:GVL7300]月平均気温、湿度より導出される運転モード1日1回、365日使用8,877円/年と[エコナビ非搭載機種:GVL5200A]季節毎の当社推奨使用方法での運転1日1回、365日使用 12,841円/年との比較 ※効果は運転回数、日数、実際の使用環境によって異なります。当社調べ。

ECONAVI ナノイー

「ナノイー」搭載
カビシャット暖房換気乾燥機 →P16

浴室内をカビが繁殖しにくいクリーンな環境に。
予備暖房機能で、急激な温度変化を軽減。

年間約3,900円節約。

節電乾燥(浴室)運転の場合:[エコナビ搭載機種(ナノイー付):GVL7500]月平均気温、湿度より導出される運転モード1日1回、365日使用 8,877円/年 [エコナビ非搭載機種:GVL5200A]季節毎の当社推奨使用方法での運転1日1回、365日使用 12,841円/年 ※効果は運転回数、日数、実際の使用環境によって異なります。当社調べ。

おそうじラクラク

おそうじラクラク

浴槽から、床・壁・天井まで。バスルーム全体にお掃除しやすいアイテムをとり揃えました。
簡単なお掃除で、いつも清潔な浴室空間を保っていただけます。

アクアマーブル人造大理石浴槽

→P4

はっ水・はつ油成分配合で
「汚れにくい」が持続する浴槽。

ささっとキレイ排水口

→P7

ゴミがまとまりやすい目皿の形状と、汚れをはじくフッ素系特殊コーティングでおそうじラクラク。

新W節水シャワー

→P9

「ささっとワイドモード」なら
少ない動きでおそうじラクラク。

フラットライン LED照明FZ

→P11

凹凸が少なく汚れにくい照明。
お掃除しやすい白色のあかり。

スキットドア

→P13

パッキンレスで、換気口が
ドアの上にあるから、汚れにくい。

ECONAVI
ナノイー

「ナノイー」搭載
カビシャット暖房換気乾燥機

→P16

浴室内をカビが
繁殖しにくいクリーンな環境に。

使いやすいデザイン

家族みんなが使いやすい安心・安全への気配りがいっぱい。
身体への負担を抑え、使い勝手や安全性に配慮。さりげないやさしさに溢れた浴室空間です。

UD

スミピカフロア

→P7

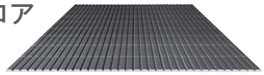

微細な凹凸で足をしっかり捉える、
滑りにくい床。

握りバー兼用スライドバー

→P66

浴槽に入る姿勢や
浴槽内の立ち座りをサポートします。

スキットドア

→P13

またぎやすい
低段差のドア。

浴槽内の滑り止め

→P52

浴槽の底の凹凸が
入浴時の姿勢を安定させます。

カビシャット暖房換気乾燥機 →P14

「ナノイー」搭載 **カビシャット暖房換気乾燥機** →P16

オートルーバー暖房換気乾燥機 →P17

暖房換気乾燥機で予備暖房をすれば、浴室内の急激な温度変化を軽減します。

○印刷物と実物では色柄が異なります。現物の商品サンプルなどでお確かめください。

カジュアルにも、クラシックにも。
素材とデザインで上質にコーディネイトできます。

メープルやチェリーといった木材や、ガラスのモザイクタイルなど、自然な味わいのある素材を忠実に再現。
水廻りから内装建材まで、一貫してデザインされたインテリアスタイルをご提案します。
お好みのスタイルで、家一軒をトータルにコーディネイトできるのがパナソニックです。

落ちついたブラウンのモザイク硝子柄で、シンプルながらも味わいのあるスタイルに。

木目調の壁柄をアクセントにしたナチュラルな空間。

シンプルでお求めやすいプラン。

○印刷物と実物では色柄が異なります。現物の商品サンプルなどでお確かめください。

パナソニック バスルーム
FZ プランバリエーションの見方 | PLAN VARIATION

「プランバリエーション」は、各サイズのベースプラン（標準仕様）にセレクト仕様とオプションを組み合わせた
おすすめのセットプラン例です。バスルームづくりの参考にしてください。

プランバリエーション

プラン例をサイズ別にご紹介。
バスルームづくりの参考にしてください。

プランニングガイド

ステップ方式でチェックを入れるだけで、
ご希望のバスルームが簡単にプランできます。

インデックスの見方

プランバリエーション

FZプラン

- 1621サイズ（P28～31）
- 1818サイズ（P32～34）
- 1618サイズ（P35～37）
- 1616サイズ（P38～43）
- 1216サイズ（P44～46）

プランニングガイド

- 浴室サイズやお好みの機能を選んでプランニングいただけます。オプション部材も選べます。（P47～72）

部材品番一覧

- 部材品番一覧（P73～83）

掲載プラン明細

- 掲載プラン明細（P84～88）

（巻末綴じ込み）

プラン選定シート

プランニングガイドで選んだ部材に☑を入れることで
プランの注文シートを作れます。

プランページの見方

浴室サイズ（坪数）

1621（1.25坪）、1818･1618（メーターモジュール）、
1616（1.0坪）、1216（0.75坪）の5サイズがあります。

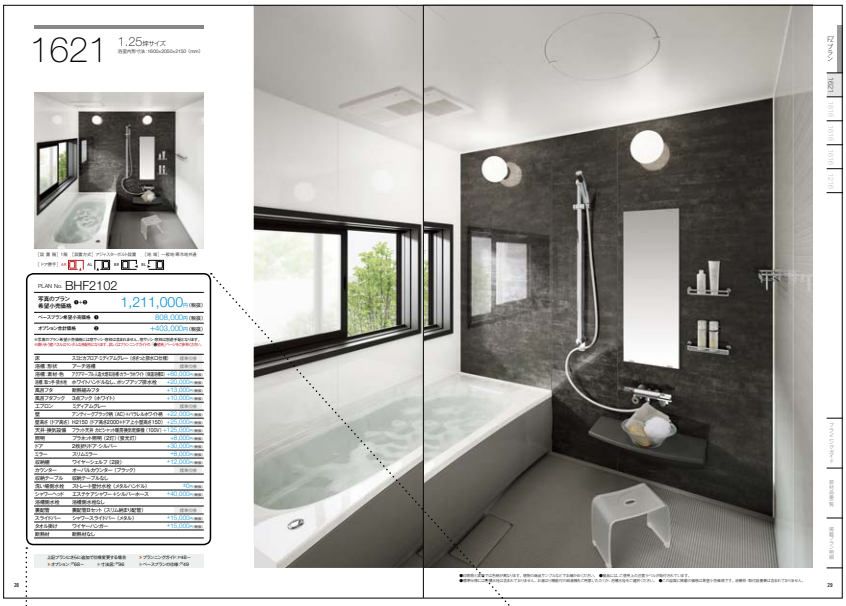

プランNo.

PLAN No. **BHF2102**

写真のプラン希望小売価格 ❶+❷		**1,211,000円（税抜）**
ベースプラン希望小売価格 ❶		808,000円（税抜）
オプション合計価格 ❷		+403,000円（税抜）

※写真のプラン希望小売価格には窓サッシ･窓枠は含まれません。窓サッシ･窓枠は別途手配となります。
※隣り合う壁パネルはランダムな柄配列になります。詳しくはプランニングガイドの「❻壁柄」ページをご参照ください。

床	スミピカフロア･ミディアムグレー（ささっと排水口仕様）	標準仕様
浴槽：形状	アーチ浴槽	標準仕様
浴槽：素材･色	アクアマーブル人造大理石浴槽･カラーラホワイト（保温浴槽Ⅱ）	+60,000円（税抜）
浴槽：取っ手･排水栓	ホワイトハンドルなし、ポップアップ排水栓	+20,000円（税抜）
風呂フタ	断熱組みフタ	+13,000円（税抜）
風呂フタフック	3点フック（ホワイト）	+10,000円（税抜）
エプロン	ミディアムグレー	標準仕様
壁	アンティークブラック柄（AC）+パラレルホワイト柄	+22,000円（税抜）
壁高さ（ドア高さ）	H2150（ドア高さ2000+ドア上小壁高さ150）	+25,000円（税抜）
天井･換気設備	フラット天井 カビシャット暖房換気乾燥機（100V）	+125,000円（税抜）
照明	プラネット照明（2灯）（蛍光灯）	+8,000円（税抜）
ドア	2枚折りドア･シルバー	+30,000円（税抜）
ミラー	スリムミラー	+8,000円（税抜）
収納棚	ワイヤーシェルフ（2段）	+12,000円（税抜）
カウンター	オーバルカウンター（ブラック）	標準仕様
収納テーブル	収納テーブルなし	
洗い場側水栓	ストレート壁付水栓（メタルハンドル）	±0円（税抜）
シャワーヘッド	エステケアシャワー+シルバーホース	+40,000円（税抜）
浴槽側水栓	浴槽側水栓なし	
裏配管	裏配管Bセット（スリム納まり配管）	標準仕様
スライドバー	シャワースライドバー メタル	+15,000円（税抜）
タオル掛け	ワイヤーハンガー	+15,000円（税抜）
断熱材	断熱材なし	

プラン希望小売価格

写真の仕様
写真のプランの
壁柄･床カラー･浴槽カラーと
その他アイテムの一覧です。

※浴室サイズの表記について　例：1621とは浴室内寸約1.6m×約2.1mを表します。

P L A N

1621
1.25坪サイズ

BHF2102 ▶ P28

BHF2101 ▶ P30

BHF2103 ▶ P31

1818
メーターモジュール

BHF3101 ▶ P32

BHF3102 ▶ P33

BHF3103 ▶ P34

1618
メーターモジュール

BHF4101 ▶ P35

BHF4102 ▶ P36

BHF4103 ▶ P37

1616
1.0坪サイズ

BHF5101 ▶ P38

BHF5102 ▶ P40

BHF5103 ▶ P41

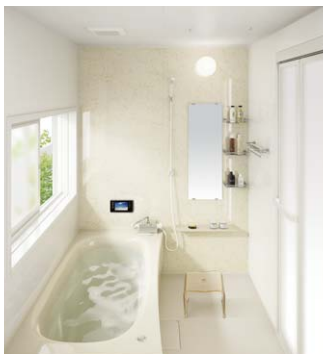
BHF5104 ▶ P42

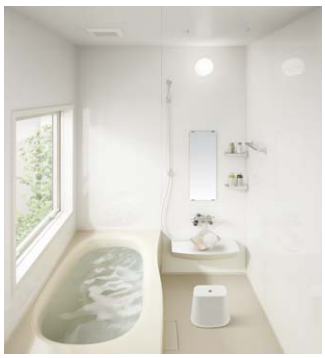
BHF5105 ▶ P43

1216
0.75坪サイズ

BHF7101 ▶ P44

BHF7102 ▶ P45

BHF7103 ▶ P46

●印刷物と実物では色柄が異なります。現物の商品サンプルなどでお確かめください。 ●製品には、ご使用上の注意ラベルが貼付されています。
●標準仕様には浴槽水栓は含まれておりません。お湯はり機能付の給湯機をご用意いただくか、浴槽水栓をご選択ください。 ●この誌面に掲載の価格は希望小売価格です。消費税・取付設置費は含まれておりません。

1621

1.25坪サイズ
浴室内形寸法：1600×2050×2150（mm）

［設 置 階］1階　［設置方式］アジャスターボルト設置　［地 域］一般地・寒冷地共通

［ドア勝手］AR　AL　BR　BL

PLAN No. BHF2102

写真のプラン希望小売価格 ❶+❷		1,211,000円（税抜）
ベースプラン希望小売価格 ❶		808,000円（税抜）
オプション合計価格 ❷		+403,000円（税抜）

※写真のプラン希望小売価格には窓サッシ・窓枠は含まれません。窓サッシ・窓枠は別途手配となります。
※隣り合う壁パネルはランダムな柄配列になります。詳しくはプランニングガイドの「Ⓑ壁柄」ページをご参照ください。

床	スミビカフロア・ミディアムグレー（ささっと排水口仕様）	標準仕様
浴槽：形状	アーチ浴槽	標準仕様
浴槽：素材・色	アクアマーブル人造大理石浴槽・カラーラホワイト（保温浴槽Ⅱ）	+60,000円（税抜）
浴槽：取っ手・排水栓	ホワイトハンドルなし、ポップアップ排水栓	+20,000円（税抜）
風呂フタ	断熱組みフタ	+13,000円（税抜）
風呂フタフック	3点フック（ホワイト）	+10,000円（税抜）
エプロン	ミディアムグレー	標準仕様
壁	アンティークブラック柄（AC）+パラレルホワイト柄	+22,000円（税抜）
壁高さ（ドア高さ）	H2150（ドア高さ2000+ドア上小壁高さ150）	+25,000円（税抜）
天井・換気設備	フラット天井 カビシャット暖房換気乾燥機（100V）	+125,000円（税抜）
照明	プラネット照明（2灯）（蛍光灯）	+8,000円（税抜）
ドア	2枚折りドア・シルバー	+30,000円（税抜）
ミラー	スリムミラー	+8,000円（税抜）
収納棚	ワイヤーシェルフ（2段）	+12,000円（税抜）
カウンター	オーバルカウンター（ブラック）	標準仕様
収納テーブル	収納テーブルなし	
洗い場側水栓	ストレート壁付水栓（メタルハンドル）	±0円（税抜）
シャワーヘッド	エステケアシャワー+シルバーホース	+40,000円（税抜）
浴槽側水栓	浴槽側水栓なし	
裏配管	裏配管Bセット（スリム納まり配管）	標準仕様
スライドバー	シャワースライドバー（メタル）	+15,000円（税抜）
タオル掛け	ワイヤーハンガー	+15,000円（税抜）
断熱材	断熱材なし	

上記プランにさらに追加で仕様変更する場合
▶オプション：P68～　▶寸法図：P96　▶プランニングガイド：P48～　▶ベースプランの仕様：P49

●印刷物と実物では色柄が異なります。現物の商品サンプルなどでお確かめください。 ●製品には、ご使用上の注意ラベルが貼付されています。
●標準仕様には浴槽水栓は含まれておりません。お湯はり機能付の給湯機をご用意いただくか、浴槽水栓をご選択ください。 ●この誌面に掲載の価格は希望小売価格です。消費税・取付設置費は含まれておりません。

1621

1.25坪サイズ

浴室内形寸法：
1600×2050×2150（mm）

PLAN No. BHF2101

［設 置 階］1階　［設置方式］アジャスターボルト設置　［地 域］一般地・寒冷地共通

［ドア勝手］AR　AL　BR　BL

写真のプラン希望小売価格 ❶+❷	1,028,500円（税抜）	
ベースプラン希望小売価格 ❶	808,000円（税抜）	
オプション合計価格 ❷	+220,500円（税抜）	

※写真のプラン希望小売価格には窓サッシ・窓枠は含まれません。窓サッシ・窓枠は別途手配となります。
※隣り合う壁パネルはランダムな柄配列になります。詳しくはプランニングガイドの「Ⓑ壁柄」ページをご参照ください。

床	スミピカフロア・ミディアムベージュ（ささっと排水口仕様）	標準仕様
浴槽：形状	アーチ浴槽	標準仕様
浴槽：素材・色	アクアマーブル人造大理石浴槽・カラーラベージュ	+30,000円（税抜）
浴槽：取っ手・排水栓	ホワイトハンドルあり、ポップアップ排水栓	+40,000円（税抜）
風呂フタ	巻きフタ	標準仕様
風呂フタフック	風呂フタフックなし	
エプロン	ミディアムベージュ	標準仕様
壁	チェリー柄（AC）+グレイスホワイト柄	+22,000円（税抜）
壁高さ（ドア高さ）	H2150（ドア高さ2150）	標準仕様
天井・換気設備	フラット天井 換気扇	標準仕様
照明	ブライト照明（2灯）（蛍光灯）	+4,000円（税抜）
ドア	2枚折りドア・ホワイト	標準仕様
ミラー	セミワイドミラー	+31,500円（税抜）
収納棚	ライトシェルフ（2段）（ホワイト）	標準仕様
カウンター	オーバルカウンター（ホワイト）	標準仕様
収納テーブル	収納テーブルなし	
洗い場側水栓	スクエア壁付水栓（メタルハンドル）	+55,000円（税抜）
シャワーヘッド	メタルシャワーヘッド+シルバーホース	+5,000円（税抜）
浴槽側水栓	浴槽側水栓なし	
裏配管	裏配管Bセット（スリム納まり配管）	標準仕様
スライドバー	握りバー兼用スライドバー（メタル）	+33,000円（税抜）
タオル掛け	タオル掛けA（ホワイト）	標準仕様
断熱材	断熱材なし	

上記プランにさらに追加で仕様変更する場合　▶プランニングガイド：P48～
▶オプション：P68～　▶寸法図：P96　▶ベースプランの仕様：P49

1621

1.25坪サイズ

浴室内形寸法：
1600×2050×2150（mm）

PLAN No. BHF2103

［設 置 階］1階　［設置方式］アジャスターボルト設置　［地 域］一般地・寒冷地共通

［ドア勝手］AR　AL　BR　BL

写真のプラン希望小売価格 ❶+❷	1,156,000円（税抜）
ベースプラン希望小売価格 ❶	808,000円（税抜）
オプション合計価格 ❷	+348,000円（税抜）

※写真のプラン希望小売価格には窓サッシ・窓枠は含まれません。窓サッシ・窓枠は別途手配となります。
※隣り合う壁パネルはランダムな柄配列になります。詳しくはプランニングガイドの「⑬壁柄」ページをご参照ください。

床	スミピカフロア・ミディアムホワイト（ささっと排水口仕様）	標準仕様
浴槽：形状	エスライン浴槽	標準仕様
浴槽：素材・色	FRP浴槽・ローズ	標準仕様
浴槽：取っ手・排水栓	ホワイトハンドルなし、ポップアップ排水栓	+20,000円（税抜）
風呂フタ	巻きフタ	標準仕様
風呂フタフック	風呂フタフックなし	
エプロン	ピュアホワイト	標準仕様
壁	パラレルピンク柄（AC）＋パラレルホワイト柄	標準仕様
壁高さ（ドア高さ）	H2150（ドア高さ2150）	標準仕様
天井・換気設備	フラット天井 換気扇	標準仕様
照明	フラットラインLED照明FZ（1灯）	+32,000円（税抜）
ドア	3枚引き戸・シルバー	+190,000円（税抜）
ミラー	スリムミラー	+8,000円（税抜）
収納棚	クリアシェルフ（3段）	+10,000円（税抜）
カウンター	オーバルカウンター（ホワイト）	標準仕様
収納テーブル	クリアワイドシェルフ	+20,000円（税抜）
洗い場側水栓	ストレート壁付水栓（ホワイトハンドル）	標準仕様
シャワーヘッド	ホワイトシャワーヘッド＋ホワイトホース	標準仕様
浴槽側水栓	2ハンドルデッキ水栓（メタルハンドル）	+54,000円（税抜）
裏配管	裏配管Bセット（スリム納まり配管）	+10,000円（税抜）
スライドバー	シャワーフック（ホワイト）	標準仕様
タオル掛け	タオル掛けB（メタル）	+4,000円（税抜）
断熱材	断熱材なし	

地デジ対応バステレビ（16V型）は含まれません。バステレビは230,000円（税抜）となります。
詳細はP68からのオプションページをご覧ください。バステレビの画面はハメコミ合成です。

上記プランにさらに追加で仕様変更する場合　▶プランニングガイド：P48～
▶オプション：P68～　▶寸法図：P96　▶ベースプランの仕様：P49

●印刷物と実物では色柄が異なります。現物の商品サンプルなどでお確かめください。 ●製品には、ご使用上の注意ラベルが貼付されています。
●標準仕様には浴槽水栓は含まれておりません。お湯はり機能付の給湯機をご用意いただくか、浴槽水栓をご選択ください。 ●この誌面に掲載の価格は希望小売価格です。消費税・取付設置費は含まれておりません。

1818
メーターモジュール

浴室内形寸法：
1800×1800×2150（mm）

PLAN No. **BHF3101**

［設 置 階］1階　［設置方式］アジャスターボルト設置　［地 域］一般地・寒冷地共通

［ドア勝手］AR　AL　BR　BL

写真のプラン希望小売価格 ❶+❷	1,268,000円（税抜）
ベースプラン希望小売価格 ❶	868,000円（税抜）
オプション合計価格 ❷	+400,000円（税抜）

※写真のプラン希望小売価格には窓サッシ・窓枠は含まれません。窓サッシ・窓枠は別途手配となります。
※隣り合う壁パネルはランダムな柄配列になります。詳しくはプランニングガイドの「Ⓑ壁柄」ページをご参照ください。

床	スミピカフロア・ミディアムグレー（ささっと排水口仕様）	標準仕様
浴槽：形状	アーチ浴槽	標準仕様
浴槽：素材・色	FRP浴槽・ピュアホワイト（保温浴槽Ⅱ）	+30,000円（税抜）
浴槽：取っ手・排水栓	ホワイトハンドルなし、ポップアップ排水栓	+20,000円（税抜）
風呂フタ	断熱組みフタ	+13,000円（税抜）
風呂フタフック	組みフタフック（メタル）	+5,000円（税抜）
エプロン	ミディアムグレー	標準仕様
壁	ドラマホワイト柄	+82,000円（税抜）
壁高さ（ドア高さ）	H2150（ドア高さ2150）	標準仕様
天井・換気設備	フラット天井 オートルーバー暖房換気乾燥機（100V）	+70,000円（税抜）
照明	フラットラインLED照明FZ（1灯）	+32,000円（税抜）
ドア	2枚折りドア・シルバー	+30,000円（税抜）
ミラー	シンプルミラー	標準仕様
収納棚	クリアシェルフ（3段）	+10,000円（税抜）
カウンター	オーバルカウンター（ブラック）・トップカウンター（ミディアムグレー）	標準仕様
収納テーブル	収納テーブルなし	
洗い場側水栓	スクエア壁付水栓（メタルハンドル）	+55,000円（税抜）
シャワーヘッド	新W節水シャワー＋シルバーホース	+38,000円（税抜）
浴槽側水栓	浴槽側水栓なし	
裏配管	裏配管Bセット（スリム納まり配管）	標準仕様
スライドバー	シャワースライドバー（メタル）	+15,000円（税抜）
タオル掛け	タオル掛けA（ホワイト）	標準仕様
断熱材	断熱材なし	

※オートルーバー暖房換気乾燥機のリモコンが付属しています。

上記プランにさらに追加で仕様変更する場合
▶プランニングガイド：P48～
▶オプション：P68～　▶寸法図：P99　▶ベースプランの仕様：P49

1818
メーターモジュール

浴室内形寸法：
1800×1800×2150（mm）

PLAN No. **BHF3102**

［設 置 階］1階　［設置方式］アジャスターボルト設置　［地 域］一般地・寒冷地共通

［ドア勝手］AR　AL　BR　BL

写真のプラン希望小売価格 ❶+❷	1,046,000円（税抜）
ベースプラン希望小売価格 ❶	868,000円（税抜）
オプション合計価格 ❷	+178,000円（税抜）

※写真のプラン希望小売価格には窓サッシ・窓枠は含まれません。窓サッシ・窓枠は別途手配となります。
※隣り合う壁パネルはランダムな柄配列になります。詳しくはプランニングガイドの「⑱壁柄」ページをご参照ください。

床	スミピカフロア・ミディアムグレー（ささっと排水口仕様）	標準仕様
浴槽：形状	エスライン浴槽	標準仕様
浴槽：素材・色	FRP浴槽・ナチュラル	標準仕様
浴槽：取っ手・排水栓	ホワイトハンドルなし、ポップアップ排水栓	+20,000円（税抜）
風呂フタ	巻きフタ	標準仕様
風呂フタフック	風呂フタフックなし	
エプロン	ミディアムグレー	標準仕様
壁	クレマストーン柄（AC）+グレイスホワイト柄	+22,000円（税抜）
壁高さ（ドア高さ）	H2150（ドア高さ2150）	標準仕様
天井・換気設備	フラット天井 換気扇	標準仕様
照明	ブライト照明（2灯）（蛍光灯）	+4,000円（税抜）
ドア	スイングドア・ブラック	+90,000円（税抜）
ミラー	スリムミラー（くもり止めヒーター付）	+41,000円（税抜）
収納棚	ライトシェルフ（2段）（ブラック）	±0円（税抜）
カウンター	カウンターなし・トップカウンター（ミディアムグレー）	−20,000円（税抜）
収納テーブル	収納テーブルなし	
洗い場側水栓	ストレート壁付水栓（メタルハンドル）	±0円（税抜）
シャワーヘッド	メタルワンタッチシャワーヘッド+シルバーホース	+17,000円（税抜）
浴槽側水栓	浴槽側水栓なし	
裏配管	裏配管Bセット（スリム納まり配管）	標準仕様
スライドバー	シャワーフック（グレー）	標準仕様
タオル掛け	タオル掛けB（メタル）	+4,000円（税抜）
断熱材	断熱材なし	

上記プランにさらに追加で仕様変更する場合　▶プランニングガイド：P48～
▶オプション：P68～　▶寸法図：P99　▶ベースプランの仕様：P49

●印刷物と実物では色柄が異なります。現物の商品サンプルなどでお確かめください。　●製品には、ご使用上の注意ラベルが貼付されています。
●標準仕様には浴槽水栓は含まれておりません。お湯はり機能付の給湯機をご用意いただくか、浴槽水栓をご選択ください。　●この誌面に掲載の価格は希望小売価格です。消費税・取付設置費は含まれておりません。

1818
メーターモジュール

浴室内形寸法：
1800×1800×2150（mm）

PLAN No. **BHF3103**

［設 置 階］1階　［設置方式］アジャスターボルト設置　［地 域］一般地・寒冷地共通

［ドア勝手］AR　AL　BR　BL

写真のプラン希望小売価格 ❶+❷	981,000円（税抜）
ベースプラン希望小売価格 ❶	868,000円（税抜）
オプション合計価格 ❷	+113,000円（税抜）

※写真のプラン希望小売価格には窓サッシ・窓枠は含まれません。窓サッシ・窓枠は別途手配となります。
※隣り合う壁パネルはランダムな柄配列になります。詳しくはプランニングガイドの「Ⓑ壁柄」ページをご参照ください。

床	スミピカフロア・ミディアムホワイト（ささっと排水口仕様）	標準仕様
浴槽：形状	エスライン浴槽	標準仕様
浴槽：素材・色	アクアマーブル人造大理石浴槽・カラーラグレー	+30,000円（税抜）
浴槽：取っ手・排水栓	ホワイトハンドルなし、ポップアップ排水栓	+20,000円（税抜）
風呂フタ	巻きフタ	標準仕様
風呂フタフック	風呂フタフックなし	
エプロン	ピュアホワイト	標準仕様
壁	ウォールナット柄（AC）+グレイスホワイト柄	+22,000円（税抜）
壁高さ（ドア高さ）	H2150（ドア高さ2000+ドア上小壁高さ150）	+25,000円（税抜）
天井・換気設備	フラット天井 換気扇	標準仕様
照明	エクセレント照明（2灯）（蛍光灯）	+8,000円（税抜）
ドア	2枚折りドア・ホワイト	標準仕様
ミラー	スリムミラー	+8,000円（税抜）
収納棚	ライトシェルフ（2段）（ホワイト）	標準仕様
カウンター	オーバルカウンター（ホワイト）・トップカウンター（ピュアホワイト）	標準仕様
収納テーブル	収納テーブルなし	
洗い場側水栓	ストレート壁付水栓（ホワイトハンドル）	標準仕様
シャワーヘッド	ホワイトシャワーヘッド+ホワイトホース	標準仕様
浴槽側水栓	浴槽側水栓なし	
裏配管	裏配管Bセット（スリム納まり配管）	標準仕様
スライドバー	シャワーフック（ホワイト）	標準仕様
タオル掛け	タオル掛けA（ホワイト）	標準仕様
断熱材	断熱材なし	

I型握りバー（メタル・L=800）は含まれません。I型握りバー（メタル・L=800）は28,000円（税抜）となります。
詳細はP68からのオプションページをご覧ください。

上記プランにさらに追加で仕様変更する場合
▶プランニングガイド：P48～
▶オプション：P68～　▶寸法図：P99　▶ベースプランの仕様：P49

1618
メーターモジュール

浴室内形寸法：
1600×1800×2150（mm）

PLAN No. **BHF4101**

［設 置 階］1階　［設置方式］アジャスターボルト設置　［地 域］一般地・寒冷地共通

［ドア勝手］AR　AL　BR　BL

写真のプラン希望小売価格 ❶+❷	1,058,000円（税抜）
ベースプラン希望小売価格 ❶	748,000円（税抜）
オプション合計価格 ❷	+310,000円（税抜）

※写真のプラン希望小売価格には窓サッシ・窓枠は含まれません。窓サッシ・窓枠は別途手配となります。
※隣り合う壁パネルはランダムな柄配列になります。詳しくはプランニングガイドの「⑬壁柄」ページをご参照ください。

床	スミピカフロア・ミディアムグレー（ささっと排水口仕様）	標準仕様
浴槽：形状	エスライン浴槽	標準仕様
浴槽：素材・色	アクアマーブル人造大理石浴槽・ライトローズ（保温浴槽Ⅱ）	+60,000円（税抜）
浴槽：取っ手・排水栓	ホワイトハンドルなし、ポップアップ排水栓	+20,000円（税抜）
風呂フタ	断熱組みフタ	+13,000円（税抜）
風呂フタフック	組みフタフック（ホワイト）	+2,000円（税抜）
エプロン	ピュアホワイト	標準仕様
壁	グレイスホワイト柄	標準仕様
壁高さ（ドア高さ）	H2150（ドア高さ2150）	標準仕様
天井・換気設備	フラット天井 オートルーバー暖房換気乾燥機（100V）	+70,000円（税抜）
照明	ブライト照明（2灯）（蛍光灯）	+4,000円（税抜）
ドア	2枚折りドア・ホワイト	標準仕様
ミラー	エレガントミラー	+56,000円（税抜）
収納棚	クリアシェルフ（2段）	+6,000円（税抜）
カウンター	オーバルカウンター（ホワイト）	標準仕様
収納テーブル	クリアワイドシェルフ	+20,000円（税抜）
洗い場側水栓	ストレート壁付水栓（メタルハンドル）	±0円（税抜）
シャワーヘッド	エステケアシャワー＋シルバーホース	+40,000円（税抜）
浴槽側水栓	浴槽側水栓なし	
裏配管	裏配管Bセット（スリム納まり配管）	標準仕様
スライドバー	シャワースライドバー（メタル）	+15,000円（税抜）
タオル掛け	タオル掛けB（メタル）	+4,000円（税抜）
断熱材	断熱材なし	

※オートルーバー暖房換気乾燥機のリモコンが付属しています。

上記プランにさらに追加で仕様変更する場合
▶プランニングガイド：P48～
▶オプション：P68～　▶寸法図：P100　▶ベースプランの仕様：P49

●印刷物と実物では色柄が異なります。現物の商品サンプルなどでお確かめください。　●製品には、ご使用上の注意ラベルが貼付されています。
●標準仕様には浴槽水栓は含まれておりません。お湯はり機能付の給湯機をご用意いただくか、浴槽水栓をご選択ください。　●この誌面に掲載の価格は希望小売価格です。消費税・取付設置費は含まれておりません。

1618
メーターモジュール

浴室内形寸法：
1600×1800×2150（mm）

PLAN No. **BHF4102**

［設 置 階］1階　［設置方式］アジャスターボルト設置　［地 域］一般地・寒冷地共通

［ドア勝手］AR　AL　BR　BL

写真のプラン希望小売価格 ❶+❷	949,500円（税抜）
ベースプラン希望小売価格 ❶	748,000円（税抜）
オプション合計価格 ❷	+201,500円（税抜）

※写真のプラン希望小売価格には窓サッシ・窓枠は含まれません。窓サッシ・窓枠は別途手配となります。
※隣り合う壁パネルはランダムな柄配列になります。詳しくはプランニングガイドの「Ⓑ壁柄」ページをご参照ください。

床	スミビカフロア・ミディアムグレー（ささっと排水口仕様）	標準仕様
浴槽：形状	アーチ浴槽	標準仕様
浴槽：素材・色	FRP浴槽・ピュアホワイト	標準仕様
浴槽：取っ手・排水栓	ホワイトハンドルあり、ポップアップ排水栓	+30,000円（税抜）
風呂フタ	巻きフタ	標準仕様
風呂フタフック	巻きフタフック	+1,500円（税抜）
エプロン	ピュアホワイト	標準仕様
壁	アンティークブラウン柄（AC）+パラレルホワイト柄	+22,000円（税抜）
壁高さ（ドア高さ）	H2150（ドア高さ2000+ドア上小壁高さ150）	+25,000円（税抜）
天井・換気設備	フラット天井 換気扇	標準仕様
照明	プラネット照明（2灯）（蛍光灯）	+8,000円（税抜）
ドア	片引き戸・ホワイト	+90,000円（税抜）
ミラー	スリムミラー	+8,000円（税抜）
収納棚	ライトシェルフ（2段）（ブラック）	±0円（税抜）
カウンター	オーバルカウンター（ブラック）	標準仕様
収納テーブル	収納テーブルなし	
洗い場側水栓	ストレート壁付水栓（メタルハンドル）	±0円（税抜）
シャワーヘッド	メタルワンタッチシャワーヘッド+シルバーホース	+17,000円（税抜）
浴槽側水栓	浴槽側水栓なし	
裏配管	裏配管Bセット（スリム納まり配管）	標準仕様
スライドバー	シャワーフック（グレー）	標準仕様
タオル掛け	タオル掛けA（ホワイト）	標準仕様
断熱材	断熱材なし	

オーバルカウンター用小物掛けは含まれません。オーバルカウンター用小物掛けは、1,000円（税抜）となります。詳細はP68からのオプションページをご覧ください。

上記プランにさらに追加で仕様変更する場合
▶プランニングガイド：P48～
▶オプション：P68～　▶寸法図：P100　▶ベースプランの仕様：P49

1618

メーターモジュール

浴室内形寸法：
1600×1800×2150（mm）

PLAN No. **BHF4103**

［設 置 階］1階　［設置方式］アジャスターボルト設置　［地 域］一般地・寒冷地共通

［ドア勝手］AR　AL　BR　BL

写真のプラン希望小売価格 ❶+❷	912,000円（税抜）
ベースプラン希望小売価格 ❶	748,000円（税抜）
オプション合計価格 ❷	+164,000円（税抜）

※写真のプラン希望小売価格には窓サッシ・窓枠は含まれません。窓サッシ・窓枠は別途手配となります。
※隣り合う壁パネルはランダムな柄配列になります。詳しくはプランニングガイドの「⑬壁柄」ページをご参照ください。

床	スミピカフロア・ミディアムホワイト（ささっと排水口仕様）	標準仕様
浴槽：形状	アーチ浴槽	標準仕様
浴槽：素材・色	FRP浴槽・ペールグリーン	標準仕様
浴槽：取っ手・排水栓	ホワイトハンドルなし、ヒートン栓	標準仕様
風呂フタ	巻きフタ	標準仕様
風呂フタフック	風呂フタフックなし	
エプロン	ピュアホワイト	標準仕様
壁	パラレルホワイト柄	標準仕様
壁高さ（ドア高さ）	H2150（ドア高さ2150）	標準仕様
天井・換気設備	フラット天井 換気扇	標準仕様
照明	ドラム照明（2灯）（蛍光灯）	標準仕様
ドア	スイングドア・ホワイト	+50,000円（税抜）
ミラー	シンプルミラー	標準仕様
収納棚	ライトシェルフ（2段）（ホワイト）	標準仕様
カウンター	バイザーカウンター（ピュアホワイト）	+15,000円（税抜）
収納テーブル	収納テーブルなし	
洗い場側水栓	ストレート壁付水栓（ホワイトハンドル）	標準仕様
シャワーヘッド	ホワイトシャワーヘッド+ホワイトホース	標準仕様
浴槽側水栓	定量止水壁付水栓	+83,000円（税抜）
裏配管	なし（水栓固定金具）	−9,000円（税抜）
スライドバー	握りバー兼用スライドバー（ホワイト）	+25,000円（税抜）
タオル掛け	タオル掛けA（ホワイト）	標準仕様
断熱材	断熱材なし	

上記プランにさらに追加で仕様変更する場合
▶プランニングガイド：P48～
▶オプション：P68～　▶寸法図：P100　▶ベースプランの仕様：P49

●印刷物と実物では色柄が異なります。現物の商品サンプルなどでお確かめください。 ●製品には、ご使用上の注意ラベルが貼付されています。 ●右ページのプランに裏配管は含まれておりません。
●標準仕様には浴槽水栓は含まれておりません。お湯はり機能付の給湯機をご用意いただくか、浴槽水栓をご選択ください。 ●この誌面に掲載の価格は希望小売価格です。消費税・取付設置費は含まれておりません。

1616

1.0坪サイズ
浴室内形寸法：1600×1600×2150（mm）

［設 置 階］1階　［設置方式］アジャスターボルト設置　［地 域］一般地・寒冷地共通

［ドア勝手］AR　AL　BR　BL

PLAN No. BHF5101

写真のプラン希望小売価格 ❶+❷	935,000円（税抜）
ベースプラン希望小売価格 ❶	615,000円（税抜）
オプション合計価格 ❷	+320,000円（税抜）

※写真のプラン希望小売価格には窓サッシ・窓枠は含まれません。窓サッシ・窓枠は別途手配となります。
※隣り合う壁パネルはランダムな柄配列になります。詳しくはプランニングガイドの「Ⓑ壁柄」ページをご参照ください。

床	スミビカフロア・ミディアムホワイト（ささっと排水口仕様）	標準仕様
浴槽：形状	アーチ浴槽	標準仕様
浴槽：素材・色	アクアマーブル人造大理石浴槽・ライトホワイト	+30,000円（税抜）
浴槽：取っ手・排水栓	ホワイトハンドルなし、ポップアップ排水栓	+20,000円（税抜）
風呂フタ	巻きフタ	標準仕様
風呂フタフック	風呂フタフックなし	
エプロン	ピュアホワイト	標準仕様
壁	モザイク硝子ブラウン柄（AC）+パラレルホワイト柄	+22,000円（税抜）
壁高さ（ドア高さ）	H2150（ドア高さ2150）	標準仕様
天井・換気設備	フラット天井 換気扇	標準仕様
照明	フラットラインLED照明FZ（1灯）	+40,000円（税抜）
ドア	スイングドア・シルバー	+90,000円（税抜）
ミラー	スリムミラー	+8,000円（税抜）
収納棚	ライトシェルフ（2段）（ブラック）	±0円（税抜）
カウンター	オーバルカウンター（ブラック）	標準仕様
収納テーブル	収納テーブルなし	
洗い場側水栓	スクエア壁付水栓（メタルハンドル）	+55,000円（税抜）
シャワーヘッド	エステケアシャワー+シルバーホース	+40,000円（税抜）
浴槽側水栓	浴槽側水栓なし	
裏配管	裏配管Bセット（スリム納まり配管）	標準仕様
スライドバー	シャワースライドバー メタル	+15,000円（税抜）
タオル掛け	タオル掛けA（ホワイト）	標準仕様
断熱材	断熱材なし	

上記プランにさらに追加で仕様変更する場合
▶プランニングガイド：P48～
▶オプション：P68～　▶寸法図：P97　▶ベースプランの仕様：P49

●印刷物と実物では色柄が異なります。現物の商品サンプルなどでお確かめください。 ●製品には、ご使用上の注意ラベルが貼付されています。
●標準仕様には浴槽水栓は含まれておりません。お湯はり機能付の給湯機をご用意いただくか、浴槽水栓をご選択ください。 ●この誌面に掲載の価格は希望小売価格です。消費税・取付設置費は含まれておりません。

1616

1.0坪サイズ

浴室内形寸法：
1600×1600×2150（mm）

PLAN No. BHF5102

［設 置 階］1階　［設置方式］アジャスターボルト設置　［地 域］一般地・寒冷地共通

［ドア勝手］AR　AL　BR　BL

写真のプラン希望小売価格 ❶+❷	975,500円（税抜）
ベースプラン希望小売価格 ❶	615,000円（税抜）
オプション合計価格 ❷	+360,500円（税抜）

※写真のプラン希望小売価格には窓サッシ・窓枠は含まれません。窓サッシ・窓枠は別途手配となります。
※隣り合う壁パネルはランダムな柄配列になります。詳しくはプランニングガイドの「Ⓑ壁柄」ページをご参照ください。

床	スミピカフロア・ミディアムホワイト（ささっと排水口仕様）	標準仕様
浴槽：形状	アーチ浴槽	標準仕様
浴槽：素材・色	FRP浴槽・ピュアホワイト	標準仕様
浴槽：取っ手・排水栓	ホワイトハンドルなし、ヒートン栓	標準仕様
風呂フタ	なし	−10,000円（税抜）
風呂フタフック	風呂フタフックなし	
エプロン	ピュアホワイト	標準仕様
壁	モザイク硝子ブルー柄（AC）+パラレルホワイト柄	+22,000円（税抜）
壁高さ（ドア高さ）	H2150（ドア高さ2150）	標準仕様
天井・換気設備	フラット天井「ナノイー」搭載 暖房換気乾燥機（100V）	+150,000円（税抜）
照明	エクセレント照明（1灯）（蛍光灯）	+4,000円（税抜）
ドア	3枚引き戸・ホワイト	+130,000円（税抜）
ミラー	セミワイドミラー	+26,500円（税抜）
収納棚	ライトシェルフ（2段）（ホワイト）	標準仕様
カウンター	オーバルカウンター（ホワイト）	標準仕様
収納テーブル	収納テーブルなし	
洗い場側水栓	ストレート壁付水栓（メタルハンドル）	±0円（税抜）
シャワーヘッド	メタルシャワーヘッド+シルバーホース	+5,000円（税抜）
浴槽側水栓	浴槽側水栓なし	
裏配管	裏配管Bセット（スリム納まり配管）	標準仕様
スライドバー	握りバー兼用スライドバー（メタル）	+33,000円（税抜）
タオル掛け	タオル掛けA（ホワイト）	標準仕様
断熱材	断熱材なし	

上記プランにさらに追加で仕様変更する場合　▶プランニングガイド：P48～
▶オプション：P68～　▶寸法図：P97　▶ベースプランの仕様：P49

1616

1.0坪サイズ

浴室内形寸法:
1600×1600×2150（mm）

PLAN No. BHF5103

［設 置 階］1階　［設置方式］アジャスターボルト設置　［地 域］一般地・寒冷地共通

［ドア勝手］AR　AL　BR　BL

写真のプラン希望小売価格 ❶+❷	1,115,000円（税抜）
ベースプラン希望小売価格 ❶	615,000円（税抜）
オプション合計価格 ❷	+500,000円（税抜）

※写真のプラン希望小売価格には窓サッシ・窓枠は含まれません。窓サッシ・窓枠は別途手配となります。
※隣り合う壁パネルはランダムな柄配列になります。詳しくはプランニングガイドの「⑬壁柄」ページをご参照ください。

床	スミピカフロア・ミディアムホワイト（ささっと排水口仕様）	標準仕様
浴槽：形状	エスライン浴槽	標準仕様
浴槽：素材・色	アクアマーブル人造大理石浴槽・カラーラグレー	+30,000円（税抜）
浴槽：取っ手・排水栓	ホワイトハンドルあり、ポップアップ排水栓	+40,000円（税抜）
風呂フタ	巻きフタ	標準仕様
風呂フタフック	風呂フタフックなし	
エプロン	ピュアホワイト	標準仕様
壁	バーチカルブラック柄（AC）+パラレルホワイト柄	標準仕様
壁高さ（ドア高さ）	H2150（ドア高さ2000+ドア上小壁高さ150）	+25,000円（税抜）
天井・換気設備	フラット天井 オートルーバー暖房換気乾燥機（100V）	+70,000円（税抜）
照明	ブライト照明（1灯）（蛍光灯）	+2,000円（税抜）
ドア	片引き戸・シルバー	+150,000円（税抜）
ミラー	エレガントミラー	+56,000円（税抜）
収納棚	ライトシェルフ（3段）（ブラック）	+1,000円（税抜）
カウンター	バイザーカウンター（ブラック）	+10,000円（税抜）
収納テーブル	収納テーブルなし	
洗い場側水栓	ストレート壁付水栓（メタルハンドル）	±0円（税抜）
シャワーヘッド	新W節水シャワー+シルバーホース	+38,000円（税抜）
浴槽側水栓	2ハンドルデッキ水栓（ホワイトハンドル）	+49,000円（税抜）
裏配管	裏配管Bセット（スリム納まり配管）	+10,000円（税抜）
スライドバー	シャワースライドバー（メタル）	+15,000円（税抜）
タオル掛け	タオル掛けB（メタル）	+4,000円（税抜）
断熱材	断熱材なし	

※オートルーバー暖房換気乾燥機のリモコンが付属しています。

上記プランにさらに追加で仕様変更する場合　▶プランニングガイド：P48～
▶オプション：P68～　▶寸法図：P97　▶ベースプランの仕様：P49

●印刷物と実物では色柄が異なります。現物の商品サンプルなどでお確かめください。 ●製品には、ご使用上の注意ラベルが貼付されています。
●標準仕様には浴槽水栓は含まれておりません。お湯はり機能付の給湯機をご用意いただくか、浴槽水栓をご選択ください。 ●この誌面に掲載の価格は希望小売価格です。消費税・取付設置費は含まれておりません。

1616

1.0坪サイズ

浴室内形寸法：
1600×1600×2150（mm）

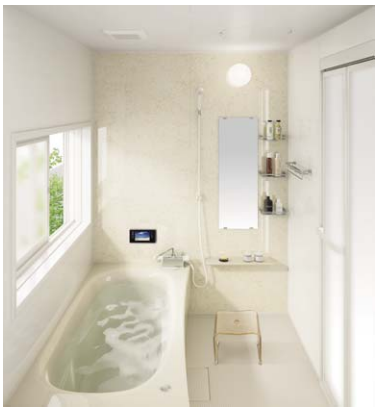

PLAN No. BHF5104

［設 置 階］1階　［設置方式］アジャスターボルト設置　［地 域］一般地・寒冷地共通

［ドア勝手］AR　AL　BR　BL

写真のプラン希望小売価格 ❶+❷	800,000円（税抜）
ベースプラン希望小売価格 ❶	615,000円（税抜）
オプション合計価格 ❷	+185,000円（税抜）

※写真のプラン希望小売価格には窓サッシ・窓枠は含まれません。窓サッシ・窓枠は別途手配となります。
※隣り合う壁パネルはランダムな柄配列になります。詳しくはプランニングガイドの「Ⓑ壁柄」ページをご参照ください。

床	スミピカフロア・ミディアムベージュ（ささっと排水口仕様）	標準仕様
浴槽：形状	アーチ浴槽	標準仕様
浴槽：素材・色	アクアマーブル人造大理石浴槽・ライトベージュ	+30,000円（税抜）
浴槽：取っ手・排水栓	ホワイトハンドルなし、ポップアップ排水栓	+20,000円（税抜）
風呂フタ	巻きフタ	標準仕様
風呂フタフック	風呂フタフックなし	
エプロン	ミディアムベージュ	標準仕様
壁	サニーベージュ柄（AC）+パラレルホワイト柄	+22,000円（税抜）
壁高さ（ドア高さ）	H2150（ドア高さ2000+ドア上小壁高さ150）	+25,000円（税抜）
天井・換気設備	フラット天井 換気扇	標準仕様
照明	プラネット照明（1灯）（LED）	+20,000円（税抜）
ドア	2枚折りドア・ホワイト	標準仕様
ミラー	スリムミラー	+8,000円（税抜）
収納棚	ワイヤーシェルフ（3段）	+20,000円（税抜）
カウンター	バイザーカウンター（ベージュ）	+10,000円（税抜）
収納テーブル	収納テーブルなし	
洗い場側水栓	兼用デッキ水栓（ホワイトハンドル）	+25,000円（税抜）
シャワーヘッド	ホワイトシャワーヘッド+ホワイトホース	標準仕様
浴槽側水栓	浴槽側水栓なし	
裏配管	なし（水栓固定金具）	−10,000円（税抜）
スライドバー	シャワーフック（ホワイト）	標準仕様
タオル掛け	ワイヤーハンガー	+15,000円（税抜）
断熱材	断熱材なし	

ワンセグ対応バステレビ（5V型）は含まれません。バステレビは79,000円（税抜）となります。
詳細はP68からのオプションページをご覧ください。バステレビの画面はハメコミ合成です。

上記プランにさらに追加で仕様変更する場合
▶プランニングガイド：P48～
▶オプション：P68～　▶寸法図：P97　▶ベースプランの仕様：P49

1616

1.0坪サイズ

浴室内形寸法：
1600×1600×2150（mm）

PLAN No. BHF5105

［設 置 階］1階　［設置方式］アジャスターボルト設置　［地 域］一般地・寒冷地共通

［ドア勝手］AR　AL　BR　BL

写真のプラン希望小売価格 ❶+❷	615,000円（税抜）	
ベースプラン希望小売価格 ❶	615,000円（税抜）	
オプション合計価格 ❷	±0円（税抜）	

※写真のプラン希望小売価格には窓サッシ・窓枠は含まれません。窓サッシ・窓枠は別途手配となります。
※隣り合う壁パネルはランダムな柄配列になります。詳しくはプランニングガイドの「⑬壁柄」ページをご参照ください。

床	スミピカフロア・ミディアムベージュ（ささっと排水口仕様）	標準仕様
浴槽：形状	エスライン浴槽	標準仕様
浴槽：素材・色	FRP浴槽・ナチュラル	標準仕様
浴槽：取っ手・排水栓	ホワイトハンドルなし、ヒートン栓	標準仕様
風呂フタ	巻きフタ	標準仕様
風呂フタフック	風呂フタフックなし	
エプロン	ミディアムベージュ	標準仕様
壁	パラレルホワイト柄	標準仕様
壁高さ（ドア高さ）	H2150（ドア高さ2150）	標準仕様
天井・換気設備	フラット天井 換気扇	標準仕様
照明	ドラム照明（1灯）（蛍光灯）	標準仕様
ドア	2枚折りドア・ホワイト	標準仕様
ミラー	シンプルミラー	標準仕様
収納棚	ライトシェルフ（2段）（ホワイト）	標準仕様
カウンター	オーバルカウンター（ホワイト）	標準仕様
収納テーブル	収納テーブルなし	
洗い場側水栓	ストレート壁付水栓（ホワイトハンドル）	標準仕様
シャワーヘッド	ホワイトシャワーヘッド+ホワイトホース	標準仕様
浴槽側水栓	浴槽側水栓なし	
裏配管	裏配管Bセット（スリム納まり配管）	標準仕様
スライドバー	シャワーフック（ホワイト）	標準仕様
タオル掛け	タオル掛けA（ホワイト）	標準仕様
断熱材	断熱材なし	

上記プランにさらに追加で仕様変更する場合
▶プランニングガイド：P48～
▶オプション：P68～　▶寸法図：P97　▶ベースプランの仕様：P49

●印刷物と実物では色柄が異なります。現物の商品サンプルなどでお確かめください。 ●製品には、ご使用上の注意ラベルが貼付されています。 ●左ページのプランに裏配管は含まれておりません。
●標準仕様には浴槽水栓は含まれておりません。お湯はり機能付の給湯機をご用意いただくか、浴槽水栓をご選択ください。 ●この誌面に掲載の価格は希望小売価格です。消費税・取付設置費は含まれておりません。

1216

0.75坪サイズ

浴室内形寸法：
1150×1600×2150（mm）

PLAN No. BHF7101

［設 置 階］1階　［設置方式］アジャスターボルト設置　［地 域］一般地・寒冷地共通

［ドア勝手］AR　AL　BR　BL

写真のプラン希望小売価格 ❶+❷	867,000円（税抜）
ベースプラン希望小売価格 ❶	545,000円（税抜）
オプション合計価格 ❷	+322,000円（税抜）

※写真のプラン希望小売価格には窓サッシ・窓枠は含まれません。窓サッシ・窓枠は別途手配となります。
※隣り合う壁パネルはランダムな柄配列になります。詳しくはプランニングガイドの「Ⓑ壁柄」ページをご参照ください。

床	スミピカフロア・ミディアムベージュ（ささっと排水口仕様）	標準仕様
浴槽：形状	アーチ浴槽	標準仕様
浴槽：素材・色	FRP浴槽・ピュアホワイト	標準仕様
浴槽：取っ手・排水栓	ホワイトハンドルなし、ヒートン栓	標準仕様
風呂フタ	巻きフタ	標準仕様
風呂フタフック	風呂フタフックなし	
エプロン	ピュアホワイト	標準仕様
壁	メープル柄	+82,000円（税抜）
壁高さ（ドア高さ）	H2150（ドア高さ2000+ドア上小壁高さ150）	+25,000円（税抜）
天井・換気設備	フラット天井 換気扇	標準仕様
照明	ドラム照明（1灯）（蛍光灯）	標準仕様
ドア	スイングドア・ホワイト	+50,000円（税抜）
ミラー	エレガントミラー	+56,000円（税抜）
収納棚	クリアシェルフ（2段）	+6,000円（税抜）
カウンター	バイザーカウンター（ピュアホワイト）	+10,000円（税抜）
収納テーブル	収納テーブルなし	
洗い場側水栓	スクエア壁付水栓（メタルハンドル）	+55,000円（税抜）
シャワーヘッド	新W節水シャワー＋シルバーホース	+38,000円（税抜）
浴槽側水栓	浴槽側水栓なし	
裏配管	裏配管Bセット（スリム納まり配管）	標準仕様
スライドバー	シャワーフック（グレー）	標準仕様
タオル掛け	タオル掛けA（ホワイト）	標準仕様
断熱材	断熱材なし	

I型握りバー（ホワイト・L=600）は含まれません。I型握りバー（ホワイト・L=600）は18,000円（税抜）となります。
詳細はP68からのオプションページをご覧ください。

上記プランにさらに追加で仕様変更する場合
▶プランニングガイド：P48～
▶オプション：P68～　▶寸法図：P98　▶ベースプランの仕様：P49

1216

0.75坪サイズ

浴室内形寸法：
1150×1600×2150（mm）

PLAN No. BHF7102

［設 置 階］1階　［設置方式］アジャスターボルト設置　［地 域］一般地・寒冷地共通

［ドア勝手］AR　AL　BR　BL

写真のプラン希望小売価格 ❶+❷	800,000円（税抜）
ベースプラン希望小売価格 ❶	545,000円（税抜）
オプション合計価格 ❷	+255,000円（税抜）

※写真のプラン希望小売価格には窓サッシ・窓枠は含まれません。窓サッシ・窓枠は別途手配となります。
※隣り合う壁パネルはランダムな柄配列になります。詳しくはプランニングガイドの「⑬壁柄」ページをご参照ください。

床	スミピカフロア・ミディアムホワイト（ささっと排水口仕様）	標準仕様
浴槽：形状	アーチ浴槽	標準仕様
浴槽：素材・色	アクアマーブル人造大理石浴槽・カラーラホワイト（保温浴槽Ⅱ）	+60,000円（税抜）
浴槽：取っ手・排水栓	ホワイトハンドルなし、ポップアップ排水栓	+20,000円（税抜）
風呂フタ	断熱組みフタ	+13,000円（税抜）
風呂フタフック	組みフタフック（ホワイト）	+2,000円（税抜）
エプロン	ピュアホワイト	標準仕様
壁	パラレルグリーン柄（AC）＋パラレルホワイト柄	標準仕様
壁高さ（ドア高さ）	H2150（ドア高さ2150）	標準仕様
天井・換気設備	フラット天井 換気扇	標準仕様
照明	フラットラインLED照明FZ（1灯）	+40,000円（税抜）
ドア	2枚引き込戸・ホワイト	+120,000円（税抜）
ミラー	シンプルミラー	標準仕様
収納棚	ライトシェルフ（2段）（ホワイト）	標準仕様
カウンター	オーバルカウンター（ホワイト）	標準仕様
収納テーブル	収納テーブルなし	
洗い場側水栓	ストレート壁付水栓（ホワイトハンドル）	標準仕様
シャワーヘッド	ホワイトシャワーヘッド＋ホワイトホース	標準仕様
浴槽側水栓	浴槽側水栓なし	
裏配管	裏配管Bセット（スリム納まり配管）	標準仕様
スライドバー	シャワーフック（ホワイト）	標準仕様
タオル掛け	タオル掛けA（ホワイト）	標準仕様
断熱材	断熱材なし	

オーバルカウンター用小物掛けは含まれません。オーバルカウンター用小物掛けは、1,000円（税抜）となります。詳細はP68からのオプションページをご覧ください。

上記プランにさらに追加で仕様変更する場合
▶プランニングガイド：P48～
▶オプション：P68～　▶寸法図：P98　▶ベースプランの仕様：P49

●印刷物と実物では色柄が異なります。現物の商品サンプルなどでお確かめください。　●製品には、ご使用上の注意ラベルが貼付されています。
●標準仕様には浴槽水栓は含まれておりません。お湯はり機能付の給湯機をご用意いただくか、浴槽水栓をご選択ください。　●この誌面に掲載の価格は希望小売価格です。消費税・取付設置費は含まれておりません。

1216

0.75坪サイズ

浴室内形寸法：
1150×1600×2150（mm）

PLAN No. **BHF7103**

［設 置 階］1階　［設置方式］アジャスターボルト設置　［地 域］一般地・寒冷地共通

［ドア勝手］AR　AL　BR　BL

写真のプラン希望小売価格 ❶+❷	705,000円（税抜）
ベースプラン希望小売価格 ❶	545,000円（税抜）
オプション合計価格 ❷	+160,000円（税抜）

※写真のプラン希望小売価格には窓サッシ・窓枠は含まれません。窓サッシ・窓枠は別途手配となります。
※隣り合う壁パネルはランダムな柄配列になります。詳しくはプランニングガイドの「⑯壁柄」ページをご参照ください。

床	スミビカフロア・ミディアムグレー（ささっと排水口仕様）	標準仕様
浴槽：形状	アーチ浴槽	標準仕様
浴槽：素材・色	FRP浴槽・ピュアホワイト	標準仕様
浴槽：取っ手・排水栓	ホワイトハンドルなし、ポップアップ排水栓	+20,000円（税抜）
風呂フタ	巻きフタ	標準仕様
風呂フタフック	風呂フタフックなし	
エプロン	ミディアムグレー	標準仕様
壁	バーチカルボルドー柄（AC）+パラレルホワイト柄	標準仕様
壁高さ（ドア高さ）	H2150（ドア高さ2150）	標準仕様
天井・換気設備	フラット天井 オートルーバー暖房換気乾燥機（100V）	+70,000円（税抜）
照明	ブライト照明（1灯）（蛍光灯）	+2,000円（税抜）
ドア	2枚折りドア・ホワイト	標準仕様
ミラー	スリムミラー	+8,000円（税抜）
収納棚	ライトシェルフ（3段）（ブラック）	+1,000円（税抜）
カウンター	オーバルカウンター（ブラック）	標準仕様
収納テーブル	収納テーブルなし	
洗い場側水栓	ストレート壁付水栓（メタルハンドル）	±0円（税抜）
シャワーヘッド	エステケアシャワー+シルバーホース	+40,000円（税抜）
浴槽側水栓	浴槽側水栓なし	
裏配管	裏配管Bセット（スリム納まり配管）	標準仕様
スライドバー	シャワースライドバー（メタル）	+15,000円（税抜）
タオル掛け	タオル掛けB（メタル）	+4,000円（税抜）
断熱材	断熱材なし	

※オートルーバー暖房換気乾燥機のリモコンが付属しています。

上記プランにさらに追加で仕様変更する場合　▶プランニングガイド：P48～
▶オプション：P68～　▶寸法図：P98　▶ベースプランの仕様：P49

●印刷物と実物では色柄が異なります。現物の商品サンプルなどでお確かめください。　●製品には、ご使用上の注意ラベルが貼付されています。
●標準仕様には浴槽水栓は含まれておりません。お湯はり機能付の給湯機をご用意いただくか、浴槽水栓をご選択ください。　●この誌面に掲載の価格は希望小売価格です。消費税・取付設置費は含まれておりません。

PLANNING GUIDE

生産終了予定商品のお知らせ

2015年10月末日受注終了予定
カビシャット
暖房換気乾燥機（100V）

2015年10月末日受注終了予定
「ナノイー」搭載
暖房換気乾燥機（100V）

パナソニック バスルーム
FZ プランニングガイドの使い方 | PLANNING GUIDE

ステップ方式で、欲しいアイテムや色柄を選んで、プラン品番の❶〜㉙に英数字を入れ、
最後にお好みのオプションをチェックするだけで、ご希望のプランが完成します。

STEP 1

「ベースプランの仕様」ページで
ベース仕様を確認します。

ベース価格に含まれる部材を
チェックしてみましょう。

▼

STEP 2

「プランニングガイド」ページで、
部材をチェンジ。

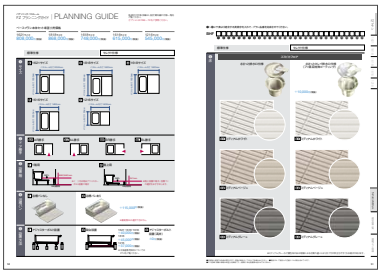

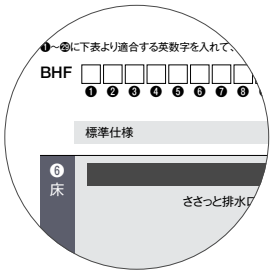

部材ごとに、セレクト仕様から
自分の好みのアイテムに
変更できます。
選んだアイテムの英数字を
□欄に入れ、プラン品番を
完成させます。

▼

STEP 3

さらにオプションで、
バスルームをグレードアップ!

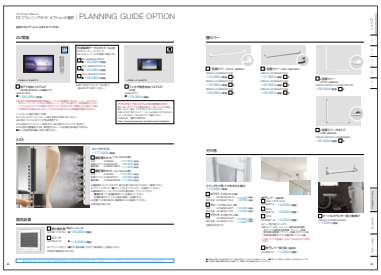

バステレビや握りバーなど、
追加したいオプションを選
べます。

「プラン選定シート」
（巻末綴じ込み）
をご活用ください。

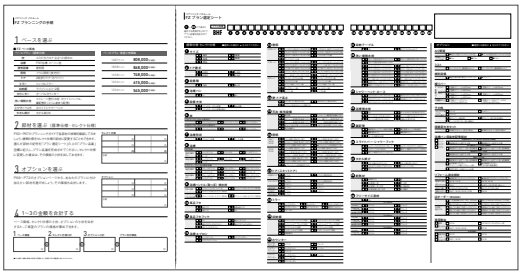

プランニングガイドを見ながら「プラン
選定シート」の選択した部材に☑を
入れましょう。切り離して注文シートと
しても使えます。

写真は1616サイズです。

ベースプラン

PLAN No.
BHF5106

床　：スミピカフロア・ミディアムベージュ
浴槽：エスライン浴槽
　　FRP浴槽 ナチュラル
壁　：パラレルホワイト柄

[床ハーフ3分割構造]

浴槽・カウンター・床などを別パーツにすることでデザイン性を追求。必要に応じて浴槽パンを選択できます。

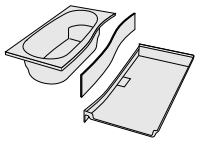

ベース価格

1621サイズ（1600mm×2050mm）	808,000円（税抜）
1818サイズ（1800mm×1800mm）	868,000円（税抜）
1618サイズ（1600mm×1800mm）	748,000円（税抜）
1616サイズ（1600mm×1600mm）	615,000円（税抜）
1216サイズ（1150mm×1600mm）	545,000円（税抜）

（　）内はバスルーム内寸です。

標準仕様

床	スミピカフロア・単色（ささっと排水口仕様）	
浴槽	形状	エスライン浴槽（1621・1818・1618・1616） アーチ浴槽（全サイズ）
	素材	FRP浴槽
	ハンドル・排水栓	ホワイトハンドルなし、ヒートン栓
風呂フタ	巻きフタ（風呂フタフックなし）	
壁	Dグレード（壁高さH2150・H2000）	
換気設備	換気扇	
照明	ドラム照明（蛍光灯）2灯（1616・1216は1灯）	
ドア	スキットドア：2枚折りドア（ホワイト）段差5mm	
ミラー	シンプルミラー	
収納棚	ライトシェルフ（2段）	
カウンター	オーバルカウンター	
洗い場側水栓	ストレート壁付水栓（ホワイトハンドル）	
シャワーヘッド・ホース	ホワイトシャワーヘッド＋ホワイトホース	
裏配管	裏配管Bセット（スリム納まり配管）	
シャワーフック	シャワーフック（ホワイト）	
タオル掛け	タオル掛けA（ホワイト）	
断熱材	なし	

●印刷物と実物では色柄が異なります。現物の商品サンプルなどでお確かめください。 ●製品には、ご使用上の注意ラベルが貼付されています。
●この誌面に掲載の価格は希望小売価格です。消費税・取付設置費は含まれておりません。

各部材の仕様・詳細は、設計資料編の仕様一覧をご覧ください。
オプションはP68～72をご参照ください。

ベースプラン本体セット希望小売価格

1621サイズ	1818サイズ	1618サイズ	1616サイズ	1216サイズ
808,000円(税抜)	868,000円(税抜)	748,000円(税抜)	615,000円(税抜)	545,000円(税抜)

標準仕様 | セレクト仕様

① サイズ

2 1621サイズ

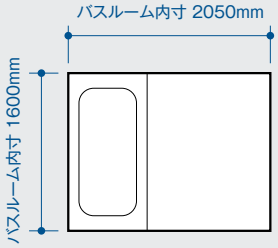

3 1818サイズ

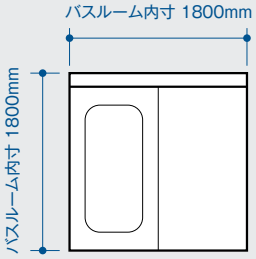

4 1618サイズ

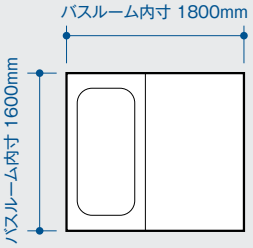

5 1616サイズ

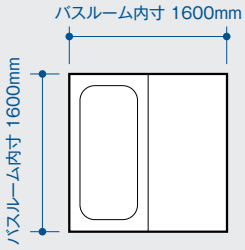

7 1216サイズ

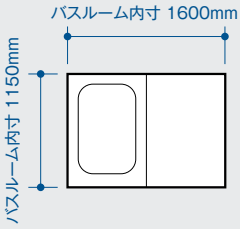

② ドア勝手

AR AR勝手

AL AL勝手

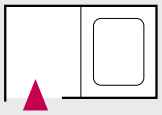

BR BR勝手

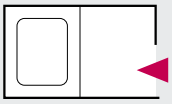

BL BL勝手

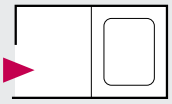

③ 設置階

1 1階用

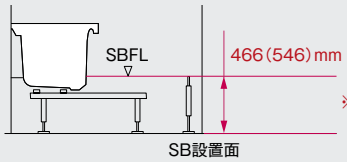

※(　)内は高床アジャスターボルト設置の場合

2 階上用

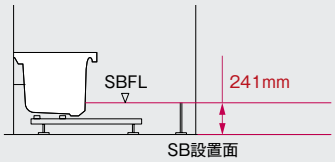

※階上設置の場合、浴槽パンの選択をおすすめします。

④ 浴槽パン

1 浴槽パンなし

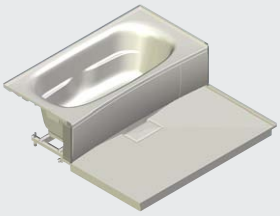

2 浴槽パンあり

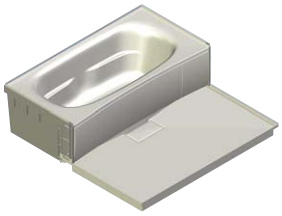

＋115,000円(税抜)

※裏配管Bは選択できません。

⑤ 設置方法

1 アジャスターボルト設置

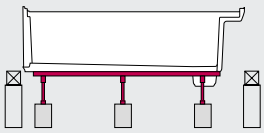

2 架台設置

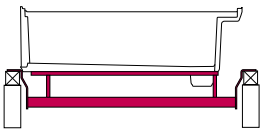

1621・1618・1616
＋40,000円(税抜)
1818
＋45,000円(税抜)
1216
＋37,000円(税抜)

※北海道専用架台についてはP72をご覧ください。

3 アジャスターボルト設置(高床)

±0円(税抜)

❶～㉙に下表より適合する英数字を入れて、プラン品番を完成させてください。

BHF	❶	❷	❸	❹	❺	❻	❼	❽	❾	❿	⓫	⓬	⓭	⓮	⓯	⓰	⓱	⓲	⓳	⓴	㉑	㉒	㉓	㉔	㉕	㉖	㉗	㉘	㉙

標準仕様	セレクト仕様

❻ 床

スミピカフロア

ささっと排水口仕様

ささっとキレイ排水口仕様
（フッ素系特殊コーティング）

＋10,000円（税抜）

C1 ミディアムホワイト

B1 ミディアムホワイト

C2 ミディアムベージュ

B2 ミディアムベージュ

C3 ミディアムグレー※

B3 ミディアムグレー※

※ミディアムグレーなど濃色系の床は地域による水質の違いにより水アカが目立ちやすくなる場合があります。

●印刷物と実物では色柄が異なります。現物の商品サンプルなどでお確かめください。 ●製品には、ご使用上の注意ラベルが貼付されています。
●この誌面に掲載の価格は希望小売価格です。消費税・取付設置費は含まれておりません。

標準仕様

❼ 浴槽形状

1 アーチ浴槽　肩までしっかりお湯につかって、足を伸ばしやすい浴槽です。

対応サイズ:1621・1818・1618・1616・1216
浴槽内寸法:W615×L1310×D484（mm）（1621・1818・1618・1616サイズ）
浴槽内寸法:W620× L1050×D484（mm）（1216サイズ）

1621・1818・1618・1616	1216
満水時容量 290L	満水時容量 240L
深さ70%:189L	深さ70%:160L

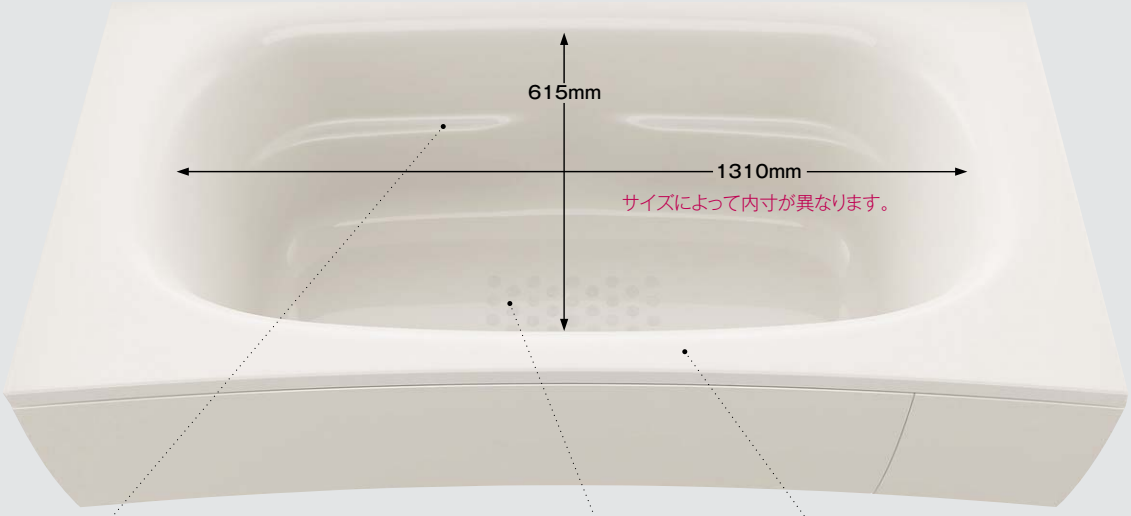

アームレスト　浴槽内の滑り止め　持ちやすい浴槽のフチ

※写真は1621・1818・1618・1616サイズの浴槽です。
1216サイズにはアームレストはつきません。

2 エスライン浴槽　足もと側のベンチで、半身浴や親子での入浴も楽しめます。

対応サイズ:1621・1818・1618・1616
浴槽内寸法:W626×L1370×D484（mm）
ベンチ高さ:184mm

1621・1818・1618・1616
満水時容量 280L
深さ70%:180L

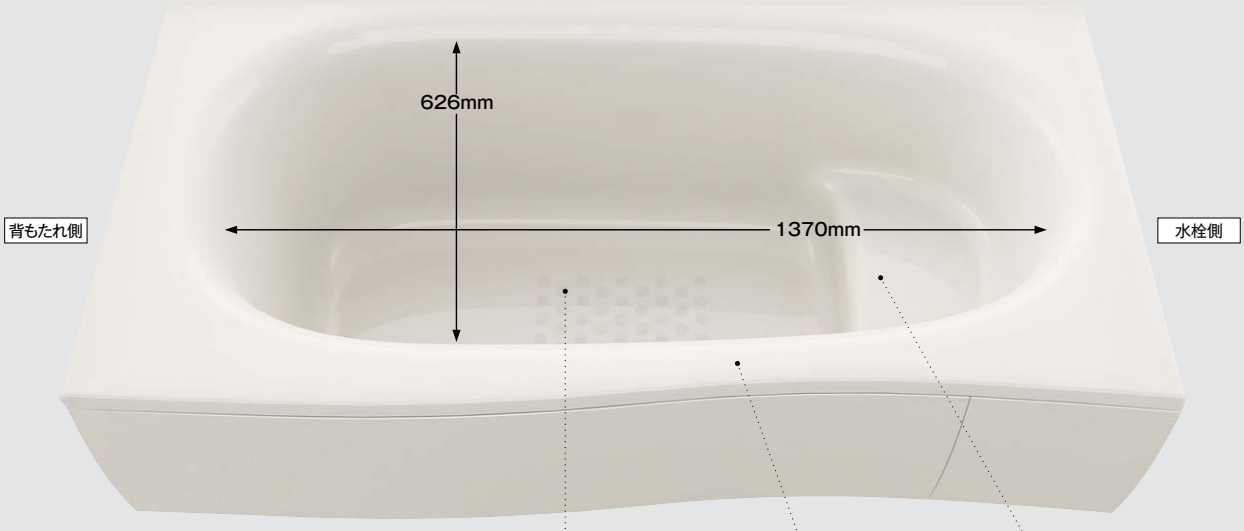

浴槽内の滑り止め　持ちやすい浴槽のフチ　半身浴も楽しめる浴槽内ベンチ

※エスライン浴槽で兼用壁付ストレート水栓・2ハンドル壁付水栓・定量止水壁付水栓を選択した場合、半身浴の時に水栓と接触するおそれがあるのでご注意ください。

標準仕様 | セレクト仕様

❽ 浴槽

FRP浴槽

ピュアホワイト

ナチュラル

ペールグリーン

ローズ

	ピュアホワイト	ナチュラル	ペールグリーン	ローズ
保温浴槽Ⅱなし	D1	D2	D3	D4
	標準仕様			
保温浴槽Ⅱ	C1	C2	C3	C4
	＋30,000円（税抜）			

アクアマーブル人造大理石浴槽

カラーラホワイト※1

カラーラベージュ※1

カラーラグレー※1

ライトホワイト

ライトベージュ

ライトローズ

※1 カラーラ柄は樹脂の自然な流れにより大理石の流れ模様を再現しているため、商品ごとに柄の出方が異なります。

	カラーラホワイト	カラーラグレー	カラーラベージュ	ライトホワイト	ライトベージュ	ライトローズ
保温浴槽Ⅱなし	H1	H2	H3	H4	H5	H6
	＋30,000円（税抜）					
保温浴槽Ⅱ	G1	G2	G3	G4	G5	G6
	＋60,000円（税抜）					

※FRP浴槽・アクアマーブル人造大理石浴槽は、循環式浄化温水器（24時間バス）には対応できません。

●印刷物と実物では色柄が異なります。現物の商品サンプルなどでお確かめください。 ●製品には、ご使用上の注意ラベルが貼付されています。
●この誌面に掲載の価格は希望小売価格です。消費税・取付設置費は含まれておりません。

標準仕様	セレクト仕様

⑨ 浴槽ハンドル（取っ手）・排水栓

FRP浴槽

3 ホワイトハンドル：なし
ヒートン栓

4 ホワイトハンドル：なし
ポップアップ排水栓
＋20,000円（税抜）

5 ホワイトハンドル：あり（1本）
ポップアップ排水栓
＋30,000円（税抜）
※1216サイズは対応不可。

アクアマーブル人造大理石浴槽

4 ホワイトハンドル：なし
ポップアップ排水栓
＋20,000円（税抜）

5 ホワイトハンドル：あり（1本）
ポップアップ排水栓
＋40,000円（税抜）
※1216サイズは対応不可。

⑩ 風呂フタ

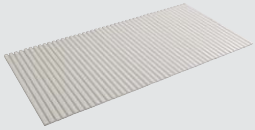

M 巻きフタ

K 組みフタ
＋8,000円（税抜）

D 断熱組みフタ
＋13,000円（税抜）
※保温浴槽Ⅱには、断熱組みフタをお選びください。

N なし
1621・1818・1618・1616
−10,000円（税抜）
1216
−7,000円（税抜）

※1616サイズ以上で握りバーを浴槽背もたれ側に設置する場合は、組みフタは洗い場設置となります。浴槽背もたれ側に風呂フタを収納するにはオプションの3点フック（ホワイト）と3分割組みフタの組み合わせをおすすめします。

※風呂フタの厚みは「巻きフタ=13.5mm」「組みフタ=15.5mm」「断熱組みフタ=26.5mm」です。

⑪ 風呂フタフック

N なし

M 巻きフタフック
＋1,500円（税抜）

L 組みフタフック
（メタル）
＋5,000円（税抜）

K 組みフタフック
（ホワイト）
＋2,000円（税抜）

P 3点フック
（ホワイト）
＋10,000円（税抜）
※1216サイズのB勝手でタオル掛け選択時は対応不可。

⑫ 浴槽エプロン

F1 ピュアホワイト

F2 ミディアムグレー

F3 ミディアムベージュ

標準仕様

⑬ 壁柄

Dグレード

D1 バーチカルブラック柄(AC) 光沢仕様
＋パラレルホワイト柄 光沢仕様

D2 バーチカルボルドー柄(AC) 光沢仕様
＋パラレルホワイト柄 光沢仕様

アクセントパネル(AC)

カウンター側の壁1面にアクセントパネルを採用し、他3面を周辺パネルで構成。

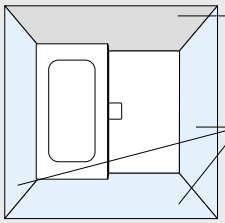

正面パネル
正面パネルを選ぶと周辺パネルは自動的に決まります。

周辺パネル
正面パネルが 鏡面仕様 光沢仕様 の場合
パラレルホワイト柄
正面パネルが マット仕様 の場合
グレイスホワイト柄

D3 パラレルピンク柄(AC) 光沢仕様
＋パラレルホワイト柄 光沢仕様

D4 パラレルグリーン柄(AC) 光沢仕様
＋パラレルホワイト柄 光沢仕様

D5 パラレルベージュ柄(AC) 光沢仕様
＋パラレルホワイト柄 光沢仕様

※上段が（AC）＝アクセントパネルになります。

D6 パラレルホワイト柄 光沢仕様

D7 グレイスホワイト柄 マット仕様

オールパネル

4面すべてを同一柄で統一。

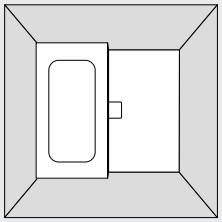

人にも環境にもやさしい環境配慮型「eパネル」を採用。非塩ビ系のポリエステル系樹脂シートを使用しています。さらに、薄壁設計により従来と比べ省スペース化を実現しました。不燃材としての認定も受けています。
（不燃材第 NM-0150 号認定品）

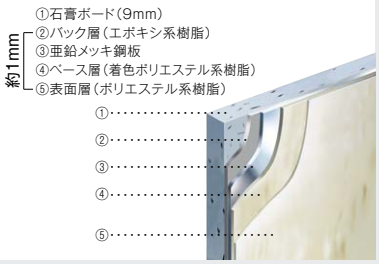

鏡面仕様 つややかな表面加工が光を反射し、輝きに満ちた浴室をつくります。
光沢仕様 表面加工での凹凸感が上品な輝きをもつ壁です。
マット仕様 ツヤ感を抑え、落ち着いた雰囲気を演出します。

隣り合う壁パネルはランダムな柄配列になります。

●印刷物と実物では色柄が異なります。現物の商品サンプルなどでお確かめください。 ●製品には、ご使用上の注意ラベルが貼付されています。
●この誌面に掲載の価格は希望小売価格です。消費税・取付設置費は含まれておりません。

セレクト仕様

⑬ 壁柄

Cグレード　+22,000円(税抜)

CA モザイク硝子ブルー柄(AC)+パラレルホワイト柄　鏡面仕様　光沢仕様

C9 モザイク硝子ブラウン柄(AC)+パラレルホワイト柄　鏡面仕様　光沢仕様

アクセントパネル(AC)

カウンター側の壁1面にアクセントパネルを採用し、他3面を周辺パネルで構成。

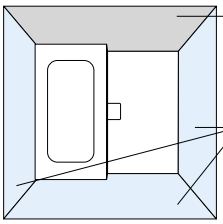

正面パネル
正面パネルを選ぶと周辺パネルは自動的に決まります。

周辺パネル
正面パネルが 鏡面仕様 光沢仕様 の場合
パラレルホワイト柄
正面パネルが マット仕様 の場合
グレイスホワイト柄

C1 アンティークブラック柄(AC)+パラレルホワイト柄　鏡面仕様　光沢仕様

C2 アンティークブラウン柄(AC)+パラレルホワイト柄　鏡面仕様　光沢仕様

隣り合う壁パネルはランダムな柄配列になります。

C7 ドラマホワイト柄(AC)+パラレルホワイト柄　鏡面仕様　光沢仕様

C8 サニーベージュ柄(AC)+パラレルホワイト柄　鏡面仕様　光沢仕様

CB クレマストーン柄(AC)+グレイスホワイト柄　マット仕様　マット仕様

CF ウォールナット柄(AC)+グレイスホワイト柄　マット仕様　マット仕様

CG チェリー柄(AC)+グレイスホワイト柄　マット仕様　マット仕様

CH メープル柄(AC)+グレイスホワイト柄　マット仕様　マット仕様

※上段が(AC)=アクセントパネルになります。

鏡面仕様	つややかな表面加工が光を反射し、輝きに満ちた浴室をつくります。
光沢仕様	表面加工での凹凸感が上品な輝きをもつ壁です。
マット仕様	ツヤ感を抑え、落ち着いた雰囲気を演出します。

Bグレード　＋82,000円（税抜）

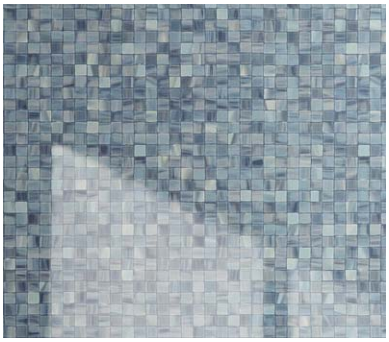

BA モザイク硝子ブルー柄　鏡面仕様

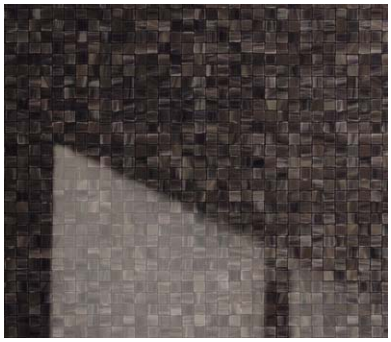

B9 モザイク硝子ブラウン柄　鏡面仕様

オールパネル

4面すべてを同一柄で統一。

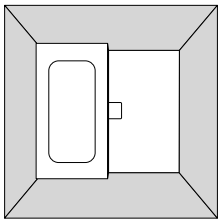

B1 アンティークブラック柄　鏡面仕様

B2 アンティークブラウン柄　鏡面仕様

隣り合う壁パネルはランダムな柄配列になります。

B7 ドラマホワイト柄　鏡面仕様

B8 サニーベージュ柄　鏡面仕様

BB クレマストーン柄　マット仕様

BF ウォールナット柄　マット仕様

BG チェリー柄　マット仕様

BH メープル柄　マット仕様

●印刷物と実物では色柄が異なります。現物の商品サンプルなどでお確かめください。　●製品には、ご使用上の注意ラベルが貼付されています。
●この誌面に掲載の価格は希望小売価格です。消費税・取付設置費は含まれておりません。

標準仕様	セレクト仕様

⑭ 壁・ドア高さ

2 H2150（ドア高さ2150）

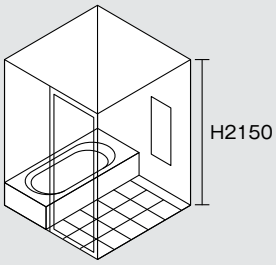

1 H2000（ドア高さ2000）

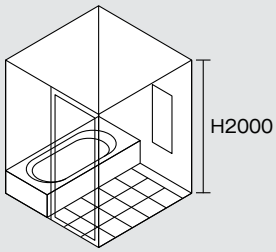

※設置条件により、選択ください。

4 H2150（ドア高さ2000+ドア上小壁高さ150）

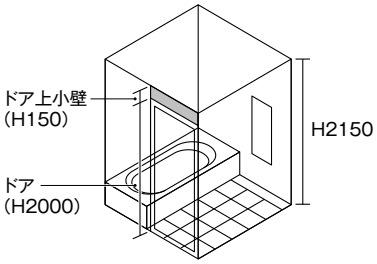

＋25,000円（税抜）

⑮ 天井・換気設備

フラット天井

換気扇

F1 換気扇（100V）

オートルーバー暖房換気乾燥機

FE オートルーバー
暖房換気乾燥機（100V）
＋70,000円（税抜）

カビシャット暖房換気乾燥機

FP カビシャット NEW
暖房換気乾燥機（100V）
＋125,000円（税抜）

「ナノイー」搭載 カビシャット暖房換気乾燥機

FR 「ナノイー」搭載 カビシャット NEW
暖房換気乾燥機（100V）
＋150,000円（税抜）

カビシャット暖房換気乾燥機

受 **FF** カビシャット
暖房換気乾燥機（100V）
＋125,000円（税抜）

「ナノイー」搭載 暖房換気乾燥機

受 **FH** 「ナノイー」搭載
暖房換気乾燥機（100V）
＋150,000円（税抜）

FN 換気設備なし
－8,000円（税抜）

FC 東京ガス用天井開口
（430×560）
－8,000円（税抜）

FD 大阪ガス用天井開口
（440×480）
－8,000円（税抜）

※リモコンについて
（詳しくは設計資料編をご覧ください）
- 壁固定式リモコン付（脱衣室側）
  「ナノイー」搭載 暖房換気乾燥機
  「ナノイー」搭載 カビシャット暖房換気乾燥機
  カビシャット暖房換気乾燥機
- ワイヤレス式リモコン付
  オートルーバー暖房換気乾燥機

暖房換気乾燥機（電気式）は消費生活用製品安全法（消安法）における長期使用製品安全点検制度の特定保守製品です。詳しくはP209をご覧ください。

標準仕様 | セレクト仕様

⑯ 照明

ドラム照明（蛍光灯）（電球色）

R2 2灯
1621・1818・1618

R1 1灯
1616・1216

R2 2灯
1616・1216
＋8,000円（税抜）

ブライト照明（蛍光灯）（電球色）

B2 2灯
1621・1818・1618
＋4,000円（税抜）

B1 1灯
1616・1216
＋2,000円（税抜）

B2 2灯
1616・1216
＋12,000円（税抜）

エクセレント照明（蛍光灯）（電球色）

E2 2灯
1621・1818・1618
＋8,000円（税抜）

E1 1灯
1616・1216
＋4,000円（税抜）

E2 2灯
1616・1216
＋16,000円（税抜）

プラネット照明

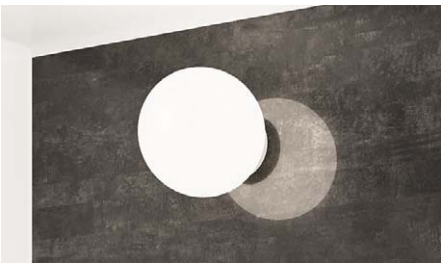

蛍光灯（電球色）	LED（電球色）
A2 2灯 1621・1818・1618 ＋8,000円（税抜）	A4 2灯 1621・1818・1618 ＋40,000円（税抜）
A2 2灯 1616・1216 ＋16,000円（税抜）	A4 2灯 1616・1216 ＋48,000円（税抜）
A1 1灯 1616・1216 ＋4,000円（税抜）	A3 1灯 1616・1216 ＋20,000円（税抜）

フラットラインLED照明FZ（白色）

Q2 1灯
1621・1818・1618
★＋32,000円（税抜）

Q2 1灯
1616・1216
★＋40,000円（税抜）

※ドラム照明・ブライト照明・プラネット照明・エクセレント照明選択時、濃色系の壁柄の場合は2灯をおすすめします。

●印刷物と実物では色柄が異なります。現物の商品サンプルなどでお確かめください。 ●製品には、ご使用上の注意ラベルが貼付されています。
●この誌面に掲載の価格は希望小売価格です。消費税・取付設置費は含まれておりません。

標準仕様 | セレクト仕様

⑰ ドア（スキットドア）

段差5mm

2枚折りドア

E1 ホワイト スチロール面材（半透明）

E2 ホワイト（間柱対応）
スチロール面材（半透明）
＋20,000円（税抜）

E3 シルバー スチロール面材（半透明）
＋30,000円（税抜）

◎ドア有効開口寸法（mm）

2枚折りドア（標準仕様）	679
（間柱対応）	579
スイングドア（標準仕様）	693
（間柱対応）	596
片引き戸	673
3枚引き戸［B勝手］1621･1818･1618･1616サイズ	821
3枚引き戸［A勝手］1621サイズ	721
2枚引き込戸	667

※脱衣室側からの写真です。

■設置に関するご注意
ドア設置に際し必要な寸法（柱間必要寸法）があります。事前にご確認をお願いします。
詳しくはP116～119をご覧ください。

スイングドア

S1 ホワイト スチロール面材（半透明）
＋50,000円（税抜）

S2 ホワイト（間柱対応）
スチロール面材（半透明）
＋70,000円（税抜）

S3 シルバー スチロール面材（半透明）
＋90,000円（税抜）

S4 ブラック スチロール面材（半透明）
＋90,000円（税抜）

片引き戸

W1 ホワイト スチロール面材（半透明）
＋90,000円（税抜）
※1216サイズB勝手は対応不可。

W2 シルバー スチロール面材（半透明）
＋150,000円（税抜）
※1216サイズB勝手は対応不可。

3枚引き戸

V1 ホワイト スチロール面材（半透明）
＋130,000円（税抜）
※1818·1618·1616サイズのA勝手、
1216サイズは対応不可。

V2 シルバー スチロール面材（半透明）
＋190,000円（税抜）
※1818·1618·1616サイズのA勝手、
1216サイズは対応不可。

2枚引き込戸

X1 ホワイト スチロール面材（半透明）
＋120,000円（税抜）
※1216サイズB勝手のみ対応。

●印刷物と実物では色柄が異なります。現物の商品サンプルなどでお確かめください。 ●製品には、ご使用上の注意ラベルが貼付されています。
●この誌面に掲載の価格は希望小売価格です。消費税·取付設置費は含まれておりません。

標準仕様

セレクト仕様

⑱ ミラー

1 シンプルミラー

2 スリムミラー ＋8,000円（税抜）

4 エレガントミラー ＋56,000円（税抜）

3 縦型スリムミラー ＋16,000円（税抜）

5 セミワイドミラー 1621 ＋31,500円（税抜）
1818・1618 ＋29,000円（税抜）
1616・1216 ＋26,500円（税抜）

※セミワイドミラー選択時、「㉖スライドバー・シャワーフック」で必ず「握りバー兼用スライドバー」を選択してください。

B スリムミラー（くもり止めヒーター付）＋41,000円（税抜）

0 ミラーなし －4,000円（税抜）

※1616サイズ・壁高さH2150を例に取ったイメージです。浴室サイズによって寸法の異なるミラーもあります。

標準仕様 | セレクト仕様

⑲ 収納棚

ライトシェルフ（ホワイト）

L2 2段

L3 3段
＋1,000円（税抜）

ライトシェルフ（ブラック）

L1 2段
±0円（税抜）

L4 3段
＋1,000円（税抜）

クリアシェルフ

C2 2段
＋6,000円（税抜）

C3 3段
＋10,000円（税抜）

ワイヤーシェルフ

W2 2段
＋12,000円（税抜）

W3 3段
＋20,000円（税抜）

N なし －4,000円（税抜）

⑳ カウンター

オーバルカウンター

選択できる洗い場側水栓は、「ストレート壁付水栓」「スクエア壁付水栓」です。

A ホワイト　B ブラック

バイザーカウンター　1621・1818・1618　＋15,000円（税抜）　1616・1216　＋10,000円（税抜）

選択できる洗い場側水栓は、「ストレート壁付水栓」「スクエア壁付水栓」「兼用壁付ストレート水栓」「兼用デッキ水栓」です。

4 ピュアホワイト　5 ベージュ　6 ブラック

［1621サイズ：W950
1818・1618サイズ：W750
1616・1216サイズ：W550］

ウェーブカウンター　1621・1818・1618　＋40,000円（税抜）　1616・1216　＋20,000円（税抜）

選択できる洗い場側水栓は「スタンダード水栓」「ソケットレス水栓」「カバー水栓S」です。

1 ピュアホワイト　2 ベージュ　3 ライトブラック

※ウェーブカウンターの場合、裏配管B（スリム納まり配管）は必要ありません。
※ウェーブカウンターで浴槽側水栓なしの場合は裏配管Bは必要ありません。

N なし －20,000円（税抜）

選択できる洗い場側水栓は、「ストレート壁付水栓」「スクエア壁付水栓」「兼用壁付ストレート水栓」「兼用デッキ水栓」です。

1818サイズ選択時 トップカウンターが付きます。
（ウェーブカウンター・バイザーカウンターの場合、カウンターと同系色になります。オーバルカウンター・カウンターなしの場合、床と同系色になります。）

ピュアホワイト　ミディアムベージュ　ミディアムグレー

㉑ 収納テーブル

N なし

7 クリアワイドシェルフ
＋20,000円（税抜）

※1818サイズは対応不可。
※「⑳カウンター」でバイザーカウンターを選択した場合は、「収納テーブルなし」になります。

●印刷物と実物では色柄が異なります。現物の商品サンプルなどでお確かめください。　●製品には、ご使用上の注意ラベルが貼付されています。
●この誌面に掲載の価格は希望小売価格です。消費税・取付設置費は含まれておりません。

標準仕様 | セレクト仕様

㉒ 洗い場側水栓

ホース長さ1.8m

オーバルカウンター・バイザーカウンター・カウンターなし選択時

M1 ストレート壁付水栓（ホワイトハンドル）

◎適合シャワーヘッド

エステケア | 新W節水 | メタルワンタッチ | メタル | ホワイト

M2 ストレート壁付水栓（メタルハンドル）

±0円（税抜）

◎適合シャワーヘッド

エステケア | 新W節水 | メタルワンタッチ | メタル | ホワイト

K8 スクエア壁付水栓（メタルハンドル）

+55,000円（税抜）

◎適合シャワーヘッド

エステケア | 新W節水 | メタルワンタッチ | メタル | ホワイト

ウェーブカウンター選択時

F1 スタンダード水栓（ホワイトハンドル）
ホワイトカバー

+5,000円（税抜）

◎適合シャワーヘッド

エステケア | 新W節水 | メタルワンタッチ | メタル | ホワイト

F3 スタンダード水栓（メタルハンドル）
ホワイトカバー

+10,000円（税抜）

◎適合シャワーヘッド

エステケア | 新W節水 | メタルワンタッチ | メタル | ホワイト

B1 ソケットレス水栓（メタルハンドル）
ホワイトカバー

+55,000円（税抜）

◎適合シャワーヘッド

エステケア | 新W節水 | メタルワンタッチ | メタル | ホワイト

F2 スタンダード水栓（ブラックハンドル）
ブラックカバー

+5,000円（税抜）

◎適合シャワーヘッド

エステケア | 新W節水 | メタルワンタッチ | メタル | ホワイト

F4 スタンダード水栓（メタルハンドル）
ブラックカバー

+10,000円（税抜）

◎適合シャワーヘッド

エステケア | 新W節水 | メタルワンタッチ | メタル | ホワイト

B2 ソケットレス水栓（メタルハンドル）
ブラックカバー

+55,000円（税抜）

◎適合シャワーヘッド

エステケア | 新W節水 | メタルワンタッチ | メタル | ホワイト

KA カバー水栓S
（ホワイトハンドル）
ホワイトカバー

+2,000円（税抜）

◎適合シャワーヘッド

エステケア | 新W節水 | メタルワンタッチ | メタル | ホワイト

KC カバー水栓S
（ホワイトハンドル）
グレーカバー

+2,000円（税抜）

◎適合シャワーヘッド

エステケア | 新W節水 | メタルワンタッチ | メタル | ホワイト

KB カバー水栓S
（メタルハンドル）
ホワイトカバー

+2,000円（税抜）

◎適合シャワーヘッド

エステケア | 新W節水 | メタルワンタッチ | メタル | ホワイト

KD カバー水栓S
（メタルハンドル）
グレーカバー

+2,000円（税抜）

◎適合シャワーヘッド

エステケア | 新W節水 | メタルワンタッチ | メタル | ホワイト

●節湯型機器については設計資料編 混合水栓のページ（P136）をご覧ください。

標準仕様	セレクト仕様

㉒ 洗い場側水栓

ホース長さ1.8m（兼用デッキ水栓はホース長さ1.6m）

バイザーカウンター・カウンターなし選択時

L3 兼用壁付ストレート水栓（ホワイトハンドル）
+7,000円（税抜）
◎適合シャワーヘッド
エステケア 新W節水 メタルワンタッチ メタル ホワイト
※1818サイズは対応不可。

L4 兼用壁付ストレート水栓（メタルハンドル）
+7,000円（税抜）
◎適合シャワーヘッド
エステケア 新W節水 メタルワンタッチ メタル ホワイト
※1818サイズは対応不可。

L1 兼用デッキ水栓（ホワイトハンドル）
浴槽パンなしの場合
+25,000円（税抜）
浴槽パンありの場合
+26,000円（税抜）
◎適合シャワーヘッド
エステケア 新W節水 メタルワンタッチ メタル ホワイト
※1216サイズは対応不可。

L2 兼用デッキ水栓（メタルハンドル）
浴槽パンなしの場合
+25,000円（税抜）
浴槽パンありの場合
+26,000円（税抜）
◎適合シャワーヘッド
エステケア 新W節水 メタルワンタッチ メタル ホワイト
※1216サイズは対応不可。

※エスライン浴槽で兼用壁付ストレート水栓を選択した場合、半身浴の時に水栓と接触するおそれがあるのでご注意ください。

●節湯型機器については設計資料編 混合水栓のページ（P136）をご覧ください。

㉓ シャワーヘッド・ホース

◎適合水栓（ホワイトハンドル）
カバー水栓S 兼用デッキ水栓 ストレート壁付水栓 兼用壁付ストレート水栓
◎適合水栓 スタンダード水栓

3 ホワイトシャワーヘッド+ホワイトホース ホワイト

◎適合水栓（メタルハンドル）
カバー水栓S スクエア壁付水栓 ストレート壁付水栓 ソケットレス水栓 兼用壁付ストレート水栓 兼用デッキ水栓
◎適合水栓 スタンダード水栓

1 メタルシャワーヘッド+シルバーホース メタル
+5,000円（税抜）

6 エステケアシャワー+シルバーホース エステケア
+40,000円（税抜）

5 新W節水シャワー+シルバーホース 新W節水
+38,000円（税抜）

◎適合水栓（メタルハンドル）
カバー水栓S スクエア壁付水栓 ストレート壁付水栓 ソケットレス水栓 兼用壁付ストレート水栓 兼用デッキ水栓
◎適合水栓 スタンダード水栓

4 メタルワンタッチシャワーヘッド+シルバーホース メタルワンタッチ
+17,000円（税抜）

●節湯型機器については設計資料編 混合水栓のページ（P136）をご覧ください。

※メタルワンタッチシャワーヘッド、新W節水シャワー、エステケアシャワーは手元止水機能付きのため、減圧装置が設けてあります（シャワーヘッドの安全構造のため）。快適にご使用いただくためには、給湯水圧が高めの給湯機と合わせてのご使用をおすすめします。詳しくは設計資料編P139をご参照ください。

㉔ 浴槽側水栓

※節湯型機器ではありません。

N なし

※洗い場側水栓で兼用デッキ水栓もしくは兼用壁付ストレート水栓選択時、浴槽側水栓は選択できません。

※洗い場側水栓で兼用デッキ水栓もしくは兼用壁付ストレート水栓の選択がなく、浴槽側水栓も選定しない場合は、お湯はりには全自動追焚機能付給湯機が必要です。

1 2ハンドルデッキ水栓（ホワイトハンドル）
浴槽パンなしの場合 +49,000円（税抜）
浴槽パンありの場合 +50,000円（税抜）
※1216サイズは対応不可。

2 2ハンドルデッキ水栓（メタルハンドル）
浴槽パンなしの場合 +54,000円（税抜）
浴槽パンありの場合 +55,000円（税抜）
※1216サイズは対応不可。

3 2ハンドル壁付水栓（ホワイトハンドル）
+31,000円（税抜）
※1818サイズは対応不可。

4 2ハンドル壁付水栓（メタルハンドル）
+36,000円（税抜）
※1818サイズは対応不可。

5 定量止水壁付水栓
+83,000円（税抜）
※1818サイズは対応不可。

※エスライン浴槽で2ハンドル壁付水栓と定量止水壁付水栓を選択した場合、半身浴の時に水栓と接触するおそれがあるのでご注意ください。

●印刷物と実物では色柄が異なります。現物の商品サンプルなどでお確かめください。 ●製品には、ご使用上の注意ラベルが貼付されています。
●この誌面に掲載の価格は希望小売価格です。消費税・取付設置費は含まれておりません。

標準仕様	セレクト仕様

㉕ 裏配管

浴槽パンなしの場合

F 裏配管Bセット（スリム納まり配管）
※兼用デッキ水栓および兼用壁付ストレート水栓の場合は選択できません。
※ウェーブカウンターの場合、裏配管B（スリム納まり配管）は必要ありません。

浴槽側：水栓なし（標準仕様）	浴槽側：2ハンドルデッキ水栓	浴槽側：2ハンドル壁付水栓・定量止水壁付水栓
	＋10,000円（税抜）	※選択できません。

A 裏配管Aセット

浴槽側：水栓なし	浴槽側：2ハンドルデッキ水栓	浴槽側：2ハンドル壁付水栓・定量止水壁付水栓
＋21,000円（税抜）	＋52,000円（税抜）	＋51,000円（税抜）

B 裏配管Bセット
※兼用デッキ水栓選択時、裏配管Bは選択できません。
※［ウェーブカウンター］＋［浴槽側:水栓なし］の場合、裏配管Bは必要ありません。

浴槽側：水栓なし	浴槽側：2ハンドルデッキ水栓	浴槽側：2ハンドル壁付水栓・定量止水壁付水栓
±0円（税抜）	＋10,000円（税抜）	＋9,000円（税抜）

C 横引配管セット（北海道用）
※横引配管はウェーブカウンター選定時のみ選択可。　※浴槽側水栓（壁付水栓）の場合は横引配管は選択できません。
※B勝手片引き戸、B勝手、2枚引き込戸の場合は横引配管は選択できません。

浴槽側：水栓なし	浴槽側：2ハンドルデッキ水栓	
＋11,000円（税抜）	＋31,000円（税抜）	—

1 なし（水栓固定金具）

浴槽側：水栓なし	浴槽側：2ハンドルデッキ水栓	浴槽側：2ハンドル壁付水栓・定量止水壁付水栓
−9,000円（税抜） 浴槽側：水栓なし（洗い場側：兼用デッキ水栓の場合） −10,000円（税抜）	−9,000円（税抜）	−9,000円（税抜）

浴槽パンありの場合
※裏配管Bは選択できません。

A 裏配管Aセット

浴槽側：水栓なし	浴槽側：2ハンドルデッキ水栓	浴槽側：2ハンドル壁付水栓・定量止水壁付水栓
＋21,000円（税抜）	＋52,000円（税抜）	＋51,000円（税抜）

C 横引配管セット（北海道用）
※横引配管はウェーブカウンター選定時のみ選択可。　※浴槽側水栓（壁付水栓）の場合は横引配管は選択できません。
※B勝手片引き戸、B勝手、2枚引き込戸の場合は横引配管は選択できません。

浴槽側：水栓なし	浴槽側：2ハンドルデッキ水栓	
＋11,000円（税抜）	＋31,000円（税抜）	—

1 なし（水栓固定金具）
※ウェーブカウンターの場合（浴槽側：2ハンドル壁付水栓選択時を除く）下記からさらに−1,000円（税抜）となります。

浴槽側：水栓なし	浴槽側：2ハンドルデッキ水栓	浴槽側：2ハンドル壁付水栓・定量止水壁付水栓
−9,000円（税抜） 浴槽側：水栓なし（洗い場側：兼用デッキ水栓の場合） −10,000円（税抜）	−9,000円（税抜）	−9,000円（税抜）

㉖ スライドバー・シャワーフック

ホワイト　グレー

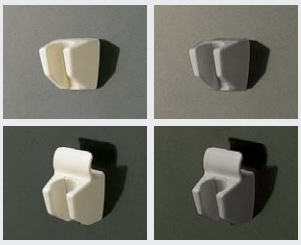

N シャワーフック（ホワイト・グレー）
※シャワーフック（ホワイト・グレー）の色は、シャワーヘッドの種類によって異なります。
ホワイト:ホワイトシャワーヘッド
グレー:メタルシャワーヘッド、メタルワンタッチシャワーヘッド、新W節水シャワー、エステケアシャワー

1 シャワースライドバー（メタル）
＋15,000円（税抜）
※握りバーとしてはご使用できません。

4 シャワーフック（メタル）
＋3,000円（税抜）

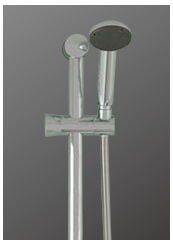

5 握りバー兼用スライドバー（メタル）
＋33,000円（税抜）

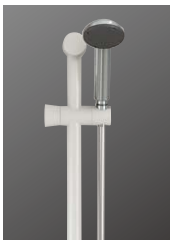

6 握りバー兼用スライドバー（ホワイト）
＋25,000円（税抜）

※セミワイドミラー選択時は、「握りバー兼用スライドバー」を必ず選択してください。

標準仕様	セレクト仕様

㉗ タオル掛け

2 タオル掛けA（ホワイト）

1 タオル掛けB（メタル）
+4,000円（税抜）

3 マルチフックタイプ（ホワイト）
+3,000円（税抜）

5 ワイヤーハンガー
+15,000円（税抜）

N なし
−1,000円（税抜）

※棚の種類･取り付け位置によっては、洗面器が干渉する場合もありますのでご注意ください。

㉘ 断熱材

N なし

	1 壁	2 床（標準）･壁	3 壁･天井	4 床（標準）･壁･天井
1621･1818･1618	+23,000円（税抜）	+48,000円（税抜）	+55,000円（税抜）	+80,000円（税抜）
1616	+20,000円（税抜）	+40,000円（税抜）	+52,000円（税抜）	+72,000円（税抜）
1216		+35,000円（税抜）		+67,000円（税抜）

	5 床（高断熱）※		6 床（高断熱）･壁･天井※	
	浴槽パンなしの場合	浴槽パンありの場合	浴槽パンなしの場合	浴槽パンありの場合
1621･1818･1618	+55,000円（税抜）	+50,000円（税抜）	+110,000円（税抜）	+105,000円（税抜）
1616	+50,000円（税抜）	+45,000円（税抜）	+102,000円（税抜）	+97,000円（税抜）
1216	+45,000円（税抜）	+40,000円（税抜）	+97,000円（税抜）	+92,000円（税抜）

	7 床（標準）
1621･1818･1618	+25,000円（税抜）
1616	+20,000円（税抜）
1216	+15,000円（税抜）

※「保温浴槽Ⅱなし」の場合は選択できません。　※北海道専用部材については、P83をご参照ください。

㉙ フリーサイズ窓枠

N なし

ホワイト

ブラック

1m×4本

D=190mm	D=290mm	D=446mm
W7 ホワイト +18,000円（税抜）	W8 ホワイト +31,000円（税抜）	W9 ホワイト +50,000円（税抜）
B7 ブラック +24,000円（税抜）	B8 ブラック +38,500円（税抜）	B9 ブラック +54,500円（税抜）

1.35m×2本+1.45m×2本

D=190mm	D=290mm	D=446mm
WA ホワイト +26,000円（税抜）	WB ホワイト +46,000円（税抜）	WC ホワイト +60,000円（税抜）
BA ブラック +34,000円（税抜）	BB ブラック +56,500円（税抜）	BC ブラック +66,500円（税抜）

★全幅開口用窓枠（1.65m×2本+1m×2本）

D=190mm	D=290mm
WD ホワイト +32,500円（税抜）	WE ホワイト +52,500円（税抜）
BD ブラック +32,500円（税抜）	BE ブラック +52,500円（税抜）

●印刷物と実物では色柄が異なります。現物の商品サンプルなどでお確かめください。　●製品には、ご使用上の注意ラベルが貼付されています。
●この誌面に掲載の価格は希望小売価格です。消費税･取付設置費は含まれておりません。

追加するオプションに☑を入れてください。

AV関連

※写真はハメコミ合成です。

☐ 地デジ対応バステレビ
（16V型 B-CASカード内蔵タイプ）
GK9HX1600
◆＋230,000円（税抜）

※別売の外部機器接続用壁内配線ケーブルと外部機器（DVDプレーヤー、BS･CSデジタルチューナー、ケーブルテレビ専用チューナーなど）が必要です。外部機器によっては、バステレビのリモコンでは操作できなかったり、特定のボタンが機能しない場合や、動作に時間がかかる場合があります。アナログ出力端子がない外部機器は接続できません。

外部接続ケーブルセット（16V型）
DVDプレーヤー、ビデオデッキ、
BS･CSチューナーなどの接続に使用します。

☐ 5m：GK9OPA1000D
◆＋30,000円（税抜）

☐ 10m：GK9OPA1001D
◆＋40,000円（税抜）

☐ 15m：GK9OPA1002D
◆＋48,000円（税抜）

※地デジ対応バステレビ（16V型）と
組み合わせてお使いください。

※写真はハメコミ合成です。

☐ ワンセグ放送対応バステレビ
（5V型）
GK9HX510
◆＋79,000円（税抜）

アナログタイプのバステレビをご使用中の方へ
2011年7月でアナログ放送は終了し、地上デジタル放送へ移行しました。現在、アナログタイプのバステレビをお使いの方は下記サイトにて、バステレビを地デジ化するためのステップをご紹介しておりますので、ご確認ください。
バステレビ　地デジ化ガイド
http://sumai.panasonic.jp/bathroom/chidejika/

〈バステレビご選定の際のご注意〉
※バステレビはユニットバスルーム施工当初からお申し付けください。
※5V型のバステレビはワンセグ放送専用です。
※16V型はセミワイドミラーと併用不可。※5V型はセミワイドミラー併用可。
※16V型は浴槽側壁付水栓、兼用壁付ストレート水栓選定時は選択できません。
●詳しくは設計資料編P166をご覧ください。

ミスト

コンパクトミスト
＋177,000円（税抜）

☐ **裏配管Aセット**（コンパクトミスト用）

本体	GTG9E8	＋107,000円（税抜）
制御ボックス	GTG6WCZW	＋59,000円（税抜）
裏配管A	GTG96CM6PA	＋11,000円（税抜）

☐ **裏配管Bセット**（コンパクトミスト用）

本体	GTG9E8	＋107,000円（税抜）
制御ボックス	GTG6WCZW	＋59,000円（税抜）
裏配管B	GTG96CM6PB	＋11,000円（税抜）

※裏配管がついていますので、据付必要寸法が大きくなります。ご確認ください。
※プランニングガイド「⑱ミラー」で必ず「スリムミラー」を選択してください。
※裏配管Bセット（コンパクトミスト用）選定時は、プランニングガイド
「㉕裏配管」で「B裏配管Bセット」を選択してください。
「F裏配管Bセット（スリム納まり配管）」は選択不可。
※浴槽バン仕様の場合は、裏配管Aセットを選択してください。
※寒冷地は対応不可。

換気設備

☐ **壁付換気扇**（風圧シャッター付）
GKD9FY12PTS7 ★＋20,000円（税抜）

☐ **スリーブ**
GKD9KS11E ★＋10,000円（税抜）

※プランニングガイド「⑮天井･換気設備」で必ず「換気扇なし」を選択ください。
※開口は現場対応になります。

換気扇は平成21年4月1日施行の長期使用製品安全表示制度の対象です。詳しくは当社ホームページ（http://panasonic.co.jp/chouki）をご覧ください。

握りバー

□ I 型握りバー（ホワイト:φ30mm）

400mm:GTG9GVRY731
+15,000円（税抜）□本

600mm:GTG9GVRY733
+18,000円（税抜）□本

800mm:GTG9GVRY734
+26,000円（税抜）□本

□ I 型握りバー（メタル:φ25.4mm）

400mm:GTG9GVRY741
+17,000円（税抜）□本

600mm:GTG9GVRY743
+20,000円（税抜）□本

800mm:GTG9GVRY744
+28,000円（税抜）□本

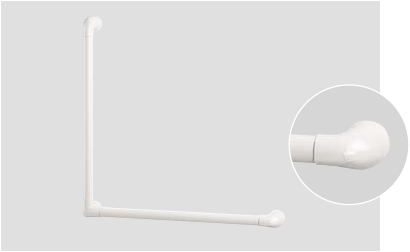

□ L型握りバー
（ホワイト:φ30mm）

600mm×600mm:GTG9GVRY736
+30,000円（税抜）□本

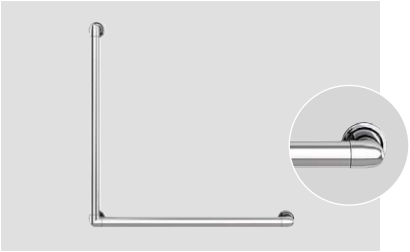

□ L型握りバー Nタイプ
（メタル:φ32mm）

600mm×600mm:GTG95N66M
+52,000円（税抜）□本

その他

スイングドア用 ドア外タオル掛け
+13,000円（税抜）

□ ホワイト（ドア色:ホワイト用）
本体　GTG9GVS4273　+10,000円（税抜）
取付金具　GTG9GD7154　+3,000円（税抜）

□ グレー（ドア色:シルバー用）
本体　GTG9GVS4271　+10,000円（税抜）
取付金具　GTG9GD7154　+3,000円（税抜）

□ ブラック（ドア色:ブラック用）
本体　GTG9GVS4272　+10,000円（税抜）
取付金具　GTG9GD7154　+3,000円（税抜）

※間柱は対応不可。

物干しバー（追加用）

□ 1621·1618·1616
GTG9RP16　+3,500円（税抜）

□ 1818
GTG9RP18　+3,500円（税抜）

□ 1216
GTG9RP115　+2,200円（税抜）

※バーと受け具のセットです。
※物干しバーはオートルーバー暖房換気乾燥機、カビシャット暖房換気乾燥機、「ナノイー」搭載暖房換気乾燥機、「ナノイー」搭載 カビシャット暖房換気乾燥機のプランを選択時に1セット付属
ご注意）つり下げ重量は、全体で10kg以内でご使用ください。

□ 物干しバー受け具（追加用）
GTG9RF1P　+1,000円（税抜）

□ オーバルカウンター用小物掛け
200mm:GTG9GVRY569
+1,000円（税抜）

●印刷物と実物では色柄が異なります。現物の商品サンプルなどでお確かめください。　●製品には、ご使用上の注意ラベルが貼付されています。
●この誌面に掲載の価格は希望小売価格です。消費税・取付設置費は含まれておりません。

追加するオプションに☑を入れてください。

現場梁欠きセット

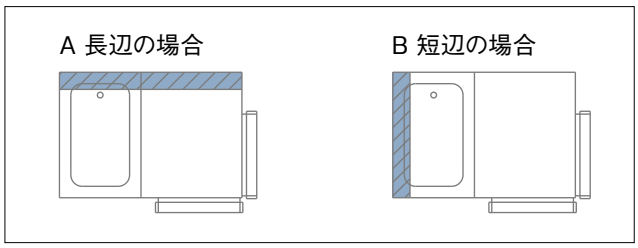

※フラットラインLED照明FZは対応不可。
※Ⓤオーダーとの併設は不可。
※プレ穴加工は対応不可。
※換気設備なしの天井以外は対応不可。
※換気設備現場開口の場合は、保温なし仕様の天井は対応不可。
※1818サイズで握りバー兼用スライドバー・シャワースライドバー選択時は対応不可。
[A] 長辺の場合の対応不可項目
- (B勝手) 3枚引き戸、片引き戸、2枚引き込戸
- その他

現場梁欠きセット
☐ 現場梁欠きセット（長辺の場合）
☐ 現場梁欠きセット（短辺の場合）
+35,000円(税抜)

浴槽パン用追焚配管部材

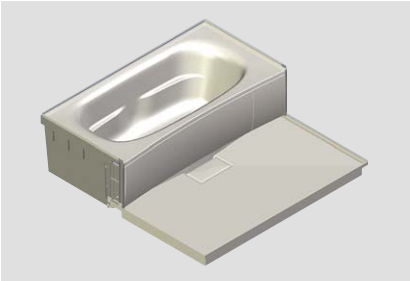

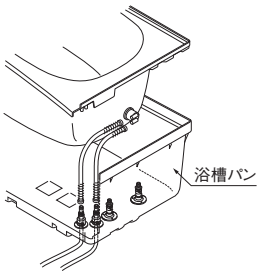

水栓・カウンター ＼ 浴槽パン		浴槽パン+追焚フレキ管		浴槽パン+追焚フレキ管+追焚裏配管	
		裏配管A仕様	裏配管なし仕様	裏配管A仕様	裏配管なし仕様
浴槽側水栓なし、洗い場水栓+壁付水栓	ウェーブカウンター	☐ +4,000円(税抜)	☐ +4,000円(税抜)	☐ +24,000円(税抜)	☐ +24,000円(税抜)
	オーバルカウンター バイザーカウンター		☐ +4,000円(税抜)		☐ +24,000円(税抜)
洗い場水栓+デッキ水栓	ウェーブカウンター	☐ +4,000円(税抜)	☐ +4,000円(税抜)	☐ +24,000円(税抜)	☐ +24,000円(税抜)
	オーバルカウンター バイザーカウンター	☐ +4,000円(税抜)		☐ +24,000円(税抜)	
兼用壁付ストレート水栓	オーバルカウンター バイザーカウンター	☐ +4,000円(税抜)		☐ +24,000円(税抜)	
兼用デッキ水栓	オーバルカウンター バイザーカウンター	☐ +4,000円(税抜)		☐ +24,000円(税抜)	

※ 追焚フレキ管、追焚裏配管の品番はP83をご参照ください。
※1 上記価格には浴槽パン・裏配管Aの価格は含まれておりません。
※2 上記は裏配管A仕様・裏配管なし仕様の場合です。裏配管Bについては取付け不可となります。
※3 追焚穴加工+水受けトレイは対応不可。

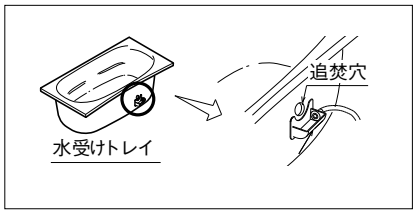

☐ 追焚穴加工+水受けトレイ仕様（工場加工）
+13,000円(税抜)
※浴槽パンセットとの併用は不可。
※浴槽長手方向のみ可。
※追焚穴加工のみは対応不可。

☐ 追焚循環アダプター
（パナソニック製エコキュート用）
AD-HQSA-LH +7,000円(税抜)
※部材センター扱いになります。詳しくは設計資料編P114をご覧ください。

☐ 追焚循環アダプター
（その他の給湯機用）
GTG9GVM1289A +7,000円(税抜)

リフォーム適合部材

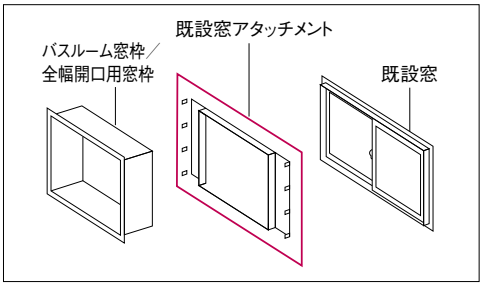

□ 既設窓アタッチメント（ホワイト）
GKD50AT1PWN
★＋25,000円（税抜）

□ 既設窓アタッチメント（ブラック）
GKD50AT1PBN
★＋25,000円（税抜）

全幅開口用窓枠

D=190mm	D=290mm
ホワイト：枠本体 GKD9GVH1115 ★＋30,000円（税抜）	ホワイト：枠本体 GKD9GVH1125 ★＋50,000円（税抜）
ホワイト：シリコン GKD9GVR5211 ＋2,500円（税抜）	ホワイト：シリコン GKD9GVR5211 ＋2,500円（税抜）
ブラック：枠本体 GKD9GVH1116 ★＋30,000円（税抜）	ブラック：枠本体 GKD9GVH1126 ★＋50,000円（税抜）
ブラック：シリコン GKD9SE5400K ＋2,500円（税抜）	ブラック：シリコン GKD9SE5400K ＋2,500円（税抜）

※全幅開口用窓枠はプランニングガイド「㉙フリーサイズ窓枠」で選択してください。
※全幅開口用窓枠の寸法・詳細についてはP80・P133をご参照ください。

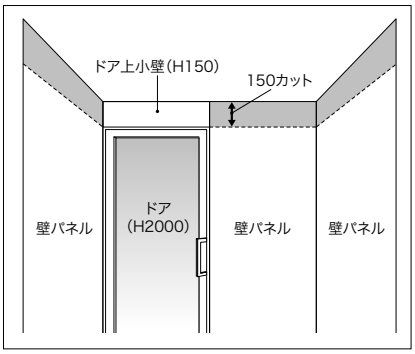

現場高さカット部材

□ 全高カットジョイントセット
1616・1216
GTG24GJZ ＋35,000円（税抜）

□ 全高カットジョイントセット
1818・1618
GTG25GJZ ＋35,000円（税抜）

□ 全高カットジョイントセット
1621
GTG26GJZ ＋35,000円（税抜）

□ 全高カット用天井廻し縁セット
GTG24GMZ ＋5,000円（税抜）

※勾配天井・現場梁欠きセットは対応不可。
※ドア上小壁あり（H2150）の場合のみ選択可。

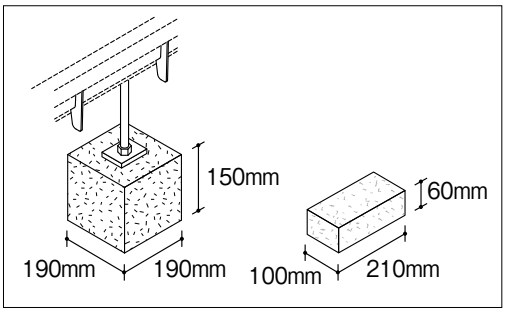

束石（1個）

□ W190×D190×H150
GTG9GD7751
＋1,200円（税抜）

□ W210×D100×H60
GTG6705
＋1,200円（税抜）

気密パッキン

□ 1621・1618・1616・1216
GTG9579 ＋15,000円（税抜）

□ 1818
GTG957918 ＋15,000円（税抜）

※詳細はP95をご覧ください。

●印刷物と実物では色柄が異なります。現物の商品サンプルなどでお確かめください。 ●製品には、ご使用上の注意ラベルが貼付されています。
●この誌面に掲載の価格は希望小売価格です。消費税・取付設置費は含まれておりません。

追加するオプションに☑を入れてください。

Ⓤオーダー（特注対応）

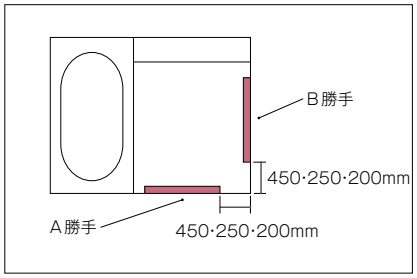

☐ ドア位置移動（450·250·200mm）
+50,000円（税抜）
※スイングドア·2枚折りドアのみ対応。

■浴室サイズ別
ドア位置移動

	450mm	250mm	200mm
1621	○	○	○
1818/1618	B勝手のみ	B勝手のみ	○
1616	B勝手のみ	B勝手のみ	B勝手のみ
1216	×	×	×

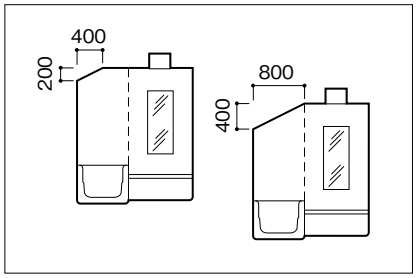

勾配天井
+60,000円（税抜）
☐ W400mm×H200mm下がりの場合
☐ W800mm×H400mm下がりの場合
※開口なし·換気扇に対応。
※フラット天井、壁高さH2000mmのみ対応（H2150は対応不可）。
【対応不可項目】
※Ⓤオーダーとの併設は不可。
※オートルーバー暖房換気乾燥機、カビシャット暖房換気乾燥機、「ナノイー」搭載 暖房換気乾燥機、「ナノイー」搭載 カビシャット暖房換気乾燥機は対応不可。
※フラットラインLED照明FZは対応不可。
※A勝手片引き戸は対応不可。
※プレ穴加工は対応不可。

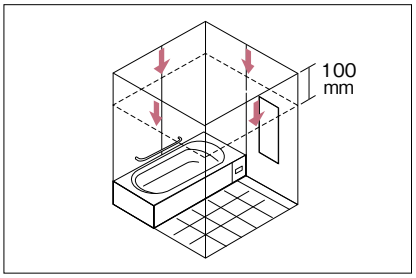

☐ 天井 高さH1900（全高100mmカット）
+50,000円（税抜）
※スリムミラー·スリムミラー（くもり止めヒーター付き）、縦型スリムミラーと壁付照明の組合わせの場合は対応不可。
※プレ穴加工対応不可。
※壁高さH2000からの全高100mmカットのみとなります。

※写真は断熱組みフタ
※価格は部材標準仕様からの差額となります。

3分割組みフタ

	組みフタ	断熱組みフタ
組みフタ用フック（ホワイト）	☐ +20,000円（税抜） ［内訳:3分割組みフタ +18,000円（税抜）、3分割組みフタ用フック（ホワイト）+2,000円（税抜）］	☐ +25,000円（税抜） ［内訳:3分割断熱組みフタ +23,000円（税抜）、3分割組みフタ用フック（ホワイト）+2,000円（税抜）］
組みフタ用フック（メタル）	☐ +23,000円（税抜） ［内訳:3分割組みフタ +18,000円（税抜）、3分割組みフタ用フック（メタル）+5,000円（税抜）］	☐ +28,000円（税抜） ［内訳:3分割断熱組みフタ +23,000円（税抜）、3分割組みフタ用フック（メタル）+5,000円（税抜）］
組みフタ用3点フック（ホワイト）	☐ +28,000円（税抜） ［内訳:3分割組みフタ +18,000円（税抜）、3分割組みフタ用3点フック（ホワイト）+10,000円（税抜）］	☐ +33,000円（税抜） ［内訳:3分割断熱組みフタ +23,000円（税抜）、3分割組みフタ用3点フック（ホワイト）+10,000円（税抜）］

Ⓤオーダー（特注対応）同士の組み合わせは対応不可。

専用架台品番一覧表

	標準		間柱対応用	
標準3本入り	1818	GTG15B1	標準2本·間柱対応1本入り 1818	GTG15B2
	1818 テクノストラクチャー用	GTG15B1T	1818 テクノストラクチャー用	GTG15B2T
	1621·1618·1616	GTG14B1	1621·1618·1616	GTG14B2
	1216	GTG11B1	1216	GTG11B2

北海道専用

	従来工法用		THタイプ		CHタイプ	
標準3本入り	1818	GTG17B1ZH	1818	GTG17B1TH	1818	GTG17B1CH
	1618	GTG15B1ZH	1618	GTG15B1TH	1618	GTG15B1CH
	1621·1616	GTG14B1ZH	1621·1616	GTG14B1TH	1621·1616	GTG14B1CH
	1216	GTG11B1ZH	1216	GTG11B1TH	1216	GTG11B1CH

●印刷物と実物では色柄が異なります。現物の商品サンプルなどでお確かめください。 ●製品には、ご使用上の注意ラベルが貼付されています。
●この誌面に掲載の価格は希望小売価格です。消費税·取付設置費は含まれておりません。

部材品番一覧

■ドア勝手

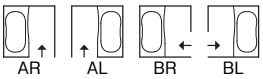

床（スミピカフロア/単色）

サイズ	床暖房	2枚折りドア/スイングドア/片引き戸/二枚引き込戸		3枚引き戸	
1621	なし	GTG16E□01AR（AL/BR/BL）	127,000円（税抜）	GTG16E□03AR（AL/BR/BL）	127,000円（税抜）
1818/1618	なし	GTG15E□01AR（AL/BR/BL）	107,000円（税抜）	GTG15E□03BR（BL）	107,000円（税抜）
1616	なし	GTG14E□01AR（AL/BR/BL）	57,000円（税抜）	GTG14E□03BR（BL）	57,000円（税抜）
1216	なし	GTG11E□01AR（AL/BR/BL）	37,000円（税抜）	–	

床（スミピカフロア/単色・浴槽パン用）

浴槽パン対応の専用品です。

サイズ	床暖房	2枚折りドア/スイングドア/片引き戸/二枚引き込戸		3枚引き戸	
1621	なし	GTH16E□01AR（AL/BR/BL）	127,000円（税抜）	GTH16E□03AR（AL/BR/BL）	127,000円（税抜）
1818/1618	なし	GTH15E□01AR（AL/BR/BL）	107,000円（税抜）	GTH15E□03BR（BL）	107,000円（税抜）
1616	なし	GTH14E□01AR（AL/BR/BL）	57,000円（税抜）	GTH14E□03BR（BL）	57,000円（税抜）
1216	なし	GTH11E□01AR（AL/BR/BL）	37,000円（税抜）	–	

※品番中の□には色記号が入ります。（S：ミディアムホワイト、N：ミディアムグレー、B：ミディアムベージュ）

床小物セット

サイズ	設置		
共通	1階ボルト設置	GTG14Z12U	22,000円（税抜）
	1階高床ボルト設置	GTG14Z42U	22,000円（税抜）
	階上ボルト設置	GTG14Z22U	22,000円（税抜）
	専用架台設置	GTG14Z32U	22,000円（税抜）

床小物セット（浴槽パン用）

浴槽パン対応の専用品です。

サイズ	設置		
共通	1階ボルト設置	GTH14Z12U	20,000円（税抜）
	1階高床ボルト設置	GTH14Z42U	20,000円（税抜）
	階上ボルト設置	GTH14Z22U	20,000円（税抜）
	専用架台設置	GTH14Z32U	20,000円（税抜）

トラップ

サイズ	ささっとキレイ排水口		ささっと排水口	
R勝手	GTG9GVB3116	20,000円（税抜）	GTG9GVB3112	10,000円（税抜）
L勝手	GTG9GVB3115	20,000円（税抜）	GTG9GVB3111	10,000円（税抜）

トラップ（浴槽パン用）

浴槽パン対応の専用品です。

サイズ	ささっとキレイ排水口		ささっと排水口	
R/L共通	GTH9GVA3173	20,000円（税抜）	GTH9GVA3172	10,000円（税抜）

排水口フタ

	スミピカフロア（単色）	
サイズ共通	GTG14TE□2	7,000円（税抜）

※品番中の□には色記号が入ります。（S：ミディアムホワイト、N：ミディアムグレー、B：ミディアムベージュ）

排水管セット

サイズ共通	GTG16HZ1PU	3,000円（税抜）

床フレームセット

1818/1618	GTG15FZ11P	10,000円（税抜）
1621/1616	GTG14FZ11P	10,000円（税抜）
1216	GTG11FZ11P	10,000円（税抜）

床フレームセット（浴槽パン対応）

浴槽パン対応の専用品です。

1818/1618	GTH15FZ11P	10,000円（税抜）
1621/1616	GTH14FZ11P	10,000円（税抜）
1216	GTH11FZ11P	10,000円（税抜）

床保温シート

1621	GTG96DF1	25,000円（税抜）
1618・1818	GTG95DF1	25,000円（税抜）
1616	GTG94DF1	20,000円（税抜）
1216	GTG91DF1	15,000円（税抜）

床保温シート（浴槽パン対応）

浴槽パン対応の専用品です。

1621	GTH96DF1	25,000円（税抜）
1618・1818	GTH95DF1	25,000円（税抜）
1616	GTH94DF1	20,000円（税抜）
1216	GTH91DF1	15,000円（税抜）

高断熱・床断熱材パック

1621	GTG96DF3	30,000円（税抜）
1618・1818	GTG95DF3	30,000円（税抜）
1616	GTG94DF3	25,000円（税抜）
1216	GTG91DF3	20,000円（税抜）

高断熱・エプロン断熱材

1621	GTG94DE3	5,000円（税抜）
1818/1618/1616	GTG94DE3	5,000円（税抜）
1216	GTG91DE3	5,000円（税抜）

高断熱・トラップ断熱材セット

全サイズ共通	GTG96DF2	5,000円（税抜）

高断熱・トラップ断熱材セット（浴槽パン対応）

浴槽パン対応の専用品です。

全サイズ共通	GTH96DF2	5,000円（税抜）

高断熱・気密パッキン

1216/1616/1618/1621	GTG9579	15,000円（税抜）
1818	GTG957918	15,000円（税抜）

●印刷物と実物では色柄が異なります。現物の商品サンプルなどでお確かめください。 ●製品には、ご使用上の注意ラベルが貼付されています。
●この誌面に掲載の価格は希望小売価格です。消費税・取付設置費は含まれておりません。

部材品番一覧

■ドア勝手

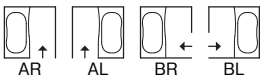

アクアマーブル人造大理石浴槽

排水栓	取っ手	サイズ	浴槽種類	標準仕様		追い焚き穴加工＋水受けトレイ仕様	
ポップアップ	なし	1621/1818/1618/1616	アーチ	GTG74Y□□3R(L)	130,000円(税抜)	GTG74Y□□3WR(L)	143,000円(税抜)
			エスライン	GTG74S□□3R(L)	130,000円(税抜)	GTG74S□□3WR(L)	143,000円(税抜)
		1216	アーチ	GTG71Y□□3R(L)	120,000円(税抜)	GTG71Y□□3WR(L)	133,000円(税抜)
	樹脂	1621/1818/1618/1616	アーチ	GTG74Y□□4R(L)	150,000円(税抜)	GTG74Y□□4WR(L)	163,000円(税抜)
			エスライン	GTG74S□□4R(L)	150,000円(税抜)	GTG74S□□4WR(L)	163,000円(税抜)

※品番中の□□には色記号が入ります。(MW：カラーラホワイト、MK：カラーラグレー、MV：カラーラベージュ、EW：ライトホワイト、EV：ライトベージュ、ET：ライトローズ)

アクアマーブル人造大理石浴槽 (保温浴槽Ⅱ)

排水栓	取っ手	サイズ	浴槽種類	標準仕様		追い焚き穴加工＋水受けトレイ仕様	
ポップアップ	なし	1621/1818/1618/1616	アーチ	GTG74Y□□3SR(L)	160,000円(税抜)	GTG74Y□□3WSR(L)	173,000円(税抜)
			エスライン	GTG74S□□3SR(L)	160,000円(税抜)	GTG74S□□3WSR(L)	173,000円(税抜)
		1216	アーチ	GTG71Y□□3SR(L)	150,000円(税抜)	GTG71Y□□3WSR(L)	163,000円(税抜)
	樹脂	1621/1818/1618/1616	アーチ	GTG74Y□□4SR(L)	180,000円(税抜)	GTG74Y□□4WSR(L)	193,000円(税抜)
			エスライン	GTG74S□□4SR(L)	180,000円(税抜)	GTG74S□□4WSR(L)	193,000円(税抜)

※品番中の□□には色記号が入ります。(MW：カラーラホワイト、MK：カラーラグレー、MV：カラーラベージュ、EW：ライトホワイト、EV：ライトベージュ、ET：ライトローズ)

アクアマーブル人造大理石浴槽 (浴槽パン用)

浴槽パン対応の専用品です。

排水栓	取っ手	サイズ	浴槽種類	標準仕様	
ポップアップ	なし	1621/1818/1618/1616	アーチ	GTH74Y□□3R(L)	130,000円(税抜)
			エスライン	GTH74S□□3R(L)	130,000円(税抜)
		1216	アーチ	GTH71Y□□3R(L)	120,000円(税抜)
	樹脂	1621/1818/1618/1616	アーチ	GTH74Y□□4R(L)	150,000円(税抜)
			エスライン	GTH74S□□4R(L)	150,000円(税抜)

※品番中の□□には色記号が入ります。(MW：カラーラホワイト、MK：カラーラグレー、MV：カラーラベージュ、EW：ライトホワイト、EV：ライトベージュ、ET：ライトローズ)

アクアマーブル人造大理石浴槽 (保温浴槽Ⅱ・浴槽パン用)

浴槽パン対応の専用品です。

排水栓	取っ手	サイズ	浴槽種類	標準仕様	
ポップアップ	なし	1621/1818/1618/1616	アーチ	GTH74Y□□3SR(L)	145,000円(税抜)
			エスライン	GTH74S□□3SR(L)	145,000円(税抜)
		1216	アーチ	GTH71Y□□3SR(L)	135,000円(税抜)
	樹脂	1621/1818/1618/1616	アーチ	GTH74Y□□4SR(L)	165,000円(税抜)
			エスライン	GTH74S□□4SR(L)	165,000円(税抜)

※品番中の□□には色記号が入ります。(MW：カラーラホワイト、MK：カラーラグレー、MV：カラーラベージュ、EW：ライトホワイト、EV：ライトベージュ、ET：ライトローズ)

FRP浴槽

排水栓	取っ手	サイズ	浴槽種類	標準仕様		追い焚き穴加工＋水受けトレイ仕様	
ヒートン	なし	1621/1818/1618/1616	アーチ	GTG74YP□1R(L)	80,000円(税抜)	GTG74YP□1WR(L)	93,000円(税抜)
			エスライン	GTG74SP□1R(L)	80,000円(税抜)	GTG74SP□1WR(L)	93,000円(税抜)
		1216	アーチ	GTG71YP□1R(L)	70,000円(税抜)	GTG71YP□1WR(L)	83,000円(税抜)
ポップアップ	なし	1621/1818/1618/1616	アーチ	GTG74YP□3R(L)	100,000円(税抜)	GTG74YP□3WR(L)	113,000円(税抜)
			エスライン	GTG74SP□3R(L)	100,000円(税抜)	GTG74SP□3WR(L)	113,000円(税抜)
		1216	アーチ	GTG71YP□3R(L)	90,000円(税抜)	GTG71YP□3WR(L)	103,000円(税抜)
	ホワイト	1621/1818/1618/1616	アーチ	GTG74YP□4R(L)	110,000円(税抜)	GTG74YP□4WR(L)	123,000円(税抜)
			エスライン	GTG74SP□4R(L)	110,000円(税抜)	GTG74SP□4WR(L)	123,000円(税抜)
		1216	アーチ	–			

FRP浴槽 (保温浴槽Ⅱ)

排水栓	取っ手	サイズ	浴槽種類	標準仕様		追い焚き穴加工＋水受けトレイ仕様	
ヒートン	なし	1621/1818/1618/1616	アーチ	GTG74YP□1SR(L)	110,000円(税抜)	GTG74YP□1WSR(L)	123,000円(税抜)
			エスライン	GTG74SP□1SR(L)	110,000円(税抜)	GTG74SP□1WSR(L)	123,000円(税抜)
		1216	アーチ	GTG71YP□1SR(L)	100,000円(税抜)	GTG71YP□1WSR(L)	113,000円(税抜)
ポップアップ	なし	1621/1818/1618/1616	アーチ	GTG74YP□3SR(L)	130,000円(税抜)	GTG74YP□3WSR(L)	143,000円(税抜)
			エスライン	GTG74SP□3SR(L)	130,000円(税抜)	GTG74SP□3WSR(L)	143,000円(税抜)
		1216	アーチ	GTG71YP□3SR(L)	120,000円(税抜)	GTG71YP□3WSR(L)	133,000円(税抜)
	ホワイト	1621/1818/1618/1616	アーチ	GTG74YP□4SR(L)	140,000円(税抜)	GTG74YP□4WSR(L)	153,000円(税抜)
			エスライン	GTG74SP□4SR(L)	140,000円(税抜)	GTG74SP□4WSR(L)	153,000円(税抜)
		1216	アーチ	–			

FRP浴槽 (浴槽パン用)

浴槽パン対応の専用品です。

排水栓	取っ手	サイズ	浴槽種類	標準仕様	
ヒートン	なし	1621/1818/1618/1616	アーチ	GTH74YP□1	80,000円(税抜)
			エスライン	GTH74SP□1R(L)	80,000円(税抜)
		1216	アーチ	GTH71YP□1	70,000円(税抜)
ポップアップ	なし	1621/1818/1618/1616	アーチ	GTH74YP□3R(L)	100,000円(税抜)
			エスライン	GTH74SP□3R(L)	100,000円(税抜)
		1216	アーチ	GTH71YP□3R(L)	90,000円(税抜)
	ホワイト	1621/1818/1618/1616	アーチ	GTH74YP□4R(L)	110,000円(税抜)
			エスライン	GTH74SP□4R(L)	110,000円(税抜)
		1216	アーチ	–	

FRP浴槽 (保温浴槽Ⅱ・浴槽パン用)

浴槽パン対応の専用品です。

排水栓	取っ手	サイズ	浴槽種類	標準仕様	
ヒートン	なし	1621/1818/1618/1616	アーチ	GTH74YP□1S	95,000円(税抜)
			エスライン	GTH74SP□1SR(L)	95,000円(税抜)
		1216	アーチ	GTH71YP□1S	85,000円(税抜)
ポップアップ	なし	1621/1818/1618/1616	アーチ	GTH74YP□3SR(L)	115,000円(税抜)
			エスライン	GTH74SP□3SR(L)	115,000円(税抜)
		1216	アーチ	GTH71YP□3SR(L)	105,000円(税抜)
	ホワイト	1621/1818/1618/1616	アーチ	GTH74YP□4SR(L)	125,000円(税抜)
			エスライン	GTH74SP□4SR(L)	125,000円(税抜)
		1216	アーチ	–	

※品番中の□には色記号が入ります。(W：ピュアホワイト、T：ローズ、B：ペールグリーン、V：ナチュラル)

部材品番一覧

■ドア勝手

エプロン

	ウェーブカウンター用		標準配管用		スリム納まり配管用	
1621/1818/1618/1616(アーチ浴槽)	GTG14Y□1PR(L)	27,000円(税抜)	GTG14Y□2PR(L)	27,000円(税抜)	GTG14Y□8PR(L)	27,000円(税抜)
1621/1818/1618/1616(エスライン浴槽)	GTG14S□1PR(L)	27,000円(税抜)	GTG14S□2PR(L)	27,000円(税抜)	GTG14S□8PR(L)	27,000円(税抜)
1216(アーチ浴槽)	GTG11Y□1PR(L)	20,000円(税抜)	GTG11Y□2PR(L)	20,000円(税抜)	GTG11Y□8PR(L)	20,000円(税抜)

エプロン（浴槽パン用）

浴槽パン対応の専用品です。

	ウェーブカウンター用		標準配管用	
1623/1621/1818/1618/1616(アーチ浴槽)	GTH14Y□1PR(L)	22,000円(税抜)	GTH14Y□2PR(L)	22,000円(税抜)
1621/1818/1618/1616(エスライン浴槽)	GTH14S□1PR(L)	22,000円(税抜)	GTH14S□2PR(L)	22,000円(税抜)
1216(アーチ浴槽)	GTH11Y□1PR(L)	15,000円(税抜)	GTH11Y□2PR(L)	15,000円(税抜)

※品番中の□には色記号が入ります。(W：ピュアホワイト、N：ミディアムグレー、B：ミディアムベージュ)

袖パネル（浴槽パン用）

浴槽パン対応の専用品です。

サイズ共通	GTH14KN□	5,000円(税抜)

※品番中の□には色記号が入ります。(W：ピュアホワイト、N：ミディアムグレー、B：ミディアムベージュ)

エプロン小物セット（浴槽パン用）

浴槽パン対応の専用品です。

1621/1818/1618/1616	GTH14TNR(L)	3,000円(税抜)
1216	GTH11TNR(L)	3,000円(税抜)

エプロン小物セット

1621/1818/1618/1616	GTG14TN	3,000円(税抜)
1216	GTG11TN	3,000円(税抜)

エプロン水返し（浴槽パン用）

浴槽パン対応の専用品です。

1621/1818/1618/1616	GTH9GVDY065	2,000円(税抜)
1216	GTH9GVDY066	2,000円(税抜)

巻きフタ

	巻きフタ(フックなし)			
	標準		デッキ水栓・兼用デッキ水栓	
1621/1818/1618/1616	GTG74MN11	10,000円(税抜)	GTG74MN1M	10,000円(税抜)
1216	GTG71BMN11	7,000円(税抜)	—	

巻きフタフック

共通	GTG91019	1,500円(税抜)

組みフタ

	標準				保温浴槽Ⅱ用			
	標準		デッキ水栓・兼用デッキ水栓		標準		デッキ水栓・兼用デッキ水栓	
1621/1818/1618/1616	GTG74KN11	18,000円(税抜)	GTG74KN1M	18,000円(税抜)	GTG74KN91	23,000円(税抜)	GTG74KN9M	23,000円(税抜)
1216 FRP浴槽・アクアマーブル人造大理石浴槽	GTG71KN11	15,000円(税抜)	—		GTG71KN91	20,000円(税抜)	—	

組みフタフック

サイズ	標準				保温浴槽Ⅱ用			
	樹脂		メタル		樹脂		メタル	
共通	GTG9GVR1370	2,000円(税抜)	GTG9GVR1350	5,000円(税抜)	GTG9GVR1371	2,000円(税抜)	GTG9GVR1351	5,000円(税抜)

3点フック（ホワイト）

サイズ	標準		保温浴槽Ⅱ用	
	ホワイト		ホワイト	
共通	GTG9GVRY1191	10,000円(税抜)	GTG9GVRY1191※	10,000円(税抜)

※Ⓤオーダー・3分割組みフタ(保温浴槽用Ⅱ)の場合は、GTG9GVRY1192 10,000円(税抜)を選択してください。

浴槽パン本体

浴槽パン対応の専用品です。

1621/1818/1618/1616	GTH14P1P	115,000円(税抜)
1216	GTH11P1P	115,000円(税抜)

浴槽パン保温材

浴槽パン対応の専用品です。

1621/1818/1618/1616	GTH94DF3	15,000円(税抜)
1216	GTH91DF3	15,000円(税抜)

●印刷物と実物では色柄が異なります。現物の商品サンプルなどでお確かめください。 ●製品には、ご使用上の注意ラベルが貼付されています。
●この誌面に掲載の価格は希望小売価格です。消費税・取付設置費は含まれておりません。

部材品番一覧

■ドア勝手

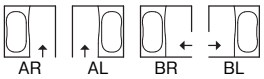

プレ穴加工について

「FZ」では、カウンター等の取付穴位置を工場でけがいて出荷するプレ穴加工が選定できます。

対　　象	正面パネル部
下穴加工(φ2.8)	カウンター、洗い場側水栓
スタンプ表示	照明、収納、ミラー、シャワーフック(スライドバー)

壁・正面パネル（H2150・プレ穴加工あり）

サイズ	B・Cグレード		Dグレード	
1621	GTG261□□TKR(L)	107,000円(税抜)	GTG261□□TKR(L)	85,000円(税抜)
1818	GTG271□□TKR(L)	97,000円(税抜)	GTG271□□TKR(L)	75,000円(税抜)
1618	GTG251□□TKR(L)	87,000円(税抜)	GTG251□□TKR(L)	65,000円(税抜)
1616/1216	GTG241□□TKR(L)	77,000円(税抜)	GTG241□□TKR(L)	55,000円(税抜)

壁・正面パネル（H2150・プレ穴加工なし）

サイズ	B・Cグレード		Dグレード	
1621	GTG261□□T	107,000円(税抜)	GTG261□□T	85,000円(税抜)
1818	GTG271□□T	97,000円(税抜)	GTG271□□T	75,000円(税抜)
1618	GTG251□□T	87,000円(税抜)	GTG251□□T	65,000円(税抜)
1616/1216	GTG241□□T	77,000円(税抜)	GTG241□□T	55,000円(税抜)

壁・正面パネル（H2000・プレ穴加工あり）

サイズ	B・Cグレード		Dグレード	
1621	GTG261□□KR(L)	107,000円(税抜)	GTG261□□KR(L)	85,000円(税抜)
1818	GTG271□□KR(L)	97,000円(税抜)	GTG271□□KR(L)	75,000円(税抜)
1618	GTG251□□KR(L)	87,000円(税抜)	GTG251□□KR(L)	65,000円(税抜)
1616/1216	GTG241□□KR(L)	77,000円(税抜)	GTG241□□KR(L)	55,000円(税抜)

壁・正面パネル（H2000・プレ穴加工なし）

サイズ	B・Cグレード		Dグレード	
1621	GTG261□□	107,000円(税抜)	GTG261□□	85,000円(税抜)
1818	GTG271□□	97,000円(税抜)	GTG271□□	75,000円(税抜)
1618	GTG251□□	87,000円(税抜)	GTG251□□	65,000円(税抜)
1616/1216	GTG241□□	77,000円(税抜)	GTG241□□	55,000円(税抜)

品番中の□□には色記号が入ります。

B・Cグレード		Dグレード	
□□	色名称	□□	色名称
WK	アンティークブラック柄	NX	バーチカルブラック柄
WE	アンティークブラウン柄	LX	バーチカルボルドー柄
WF	クレマストーン柄	NL	パラレルピンク柄
SB	サニーベージュ柄	NN	パラレルグリーン柄
MG	モザイク硝子ブルー柄	NW	パラレルホワイト柄
MH	モザイク硝子ブラウン柄	NB	パラレルベージュ柄
MJ	メープル柄	GW	グレイスホワイト柄
MK	チェリー柄		
ML	ウォールナット柄		
HD	ドラマホワイト柄		

壁・周囲パネル（H2150）

ドア	サイズ	Bグレード		C・Dグレード	
2枚折りドア/スイングドア/片引き戸/二枚引き込戸	1621	GTG262□□1T	176,000円(税抜)	GTG262□□1T	116,000円(税抜)
	1818	GTG272□□1A(B)T	176,000円(税抜)	GTG272□□1A(B)T	116,000円(税抜)
	1618	GTG252□□1A(B)T	176,000円(税抜)	GTG252□□1A(B)T	116,000円(税抜)
	1616	GTG242□□1T	146,000円(税抜)	GTG242□□1T	86,000円(税抜)
	1216	GTG212□□1T	126,000円(税抜)	GTG212□□1T	66,000円(税抜)
3枚引き戸	1621	GTG262□□3A(B)T	176,000円(税抜)	GTG262□□3A(B)T	116,000円(税抜)
	1818	GTG272□□3BT	176,000円(税抜)	GTG272□□3BT	116,000円(税抜)
	1618	GTG252□□3BT	176,000円(税抜)	GTG252□□3BT	116,000円(税抜)
	1616	GTG242□□3BT	146,000円(税抜)	GTG242□□3BT	86,000円(税抜)

壁・周囲パネル（H2000）

ドア	サイズ	Bグレード		C・Dグレード	
2枚折りドア/スイングドア/片引き戸/二枚引き込戸	1621	GTG262□□1	176,000円(税抜)	GTG262□□1	116,000円(税抜)
	1818	GTG272□□1A(B)	176,000円(税抜)	GTG272□□1A(B)	116,000円(税抜)
	1618	GTG252□□1A(B)	176,000円(税抜)	GTG252□□1A(B)	116,000円(税抜)
	1616	GTG242□□1	146,000円(税抜)	GTG242□□1	86,000円(税抜)
	1216	GTG212□□1	126,000円(税抜)	GTG212□□1	66,000円(税抜)
3枚引き戸	1621	GTG262□□3A(B)	176,000円(税抜)	GTG262□□3A(B)	116,000円(税抜)
	1818	GTG272□□3B	176,000円(税抜)	GTG272□□3B	116,000円(税抜)
	1618	GTG252□□3B	176,000円(税抜)	GTG252□□3B	116,000円(税抜)
	1616	GTG242□□3B	146,000円(税抜)	GTG242□□3B	86,000円(税抜)

品番中の□□には色記号が入ります。

Bグレード		C・Dグレード	
□□	色名称	□□	色名称
WK	アンティークブラック柄	NW	パラレルホワイト柄
WE	アンティークブラウン柄	GW	グレイスホワイト柄
WF	クレマストーン柄		
SB	サニーベージュ柄		
MG	モザイク硝子ブルー柄		
MH	モザイク硝子ブラウン柄		
MJ	メープル柄		
MK	チェリー柄		
ML	ウォールナット柄		
HD	ドラマホワイト柄		

部材品番一覧

壁・ジョイント長物セット（H2150）

ドア	サイズ	A勝手		B勝手	
2枚折りドア/スイングドア/片引き戸/二枚引き込戸	1621	GTG26JZ6P0	20,000円(税抜)	GTG26JZ6P0	20,000円(税抜)
	1621スリム納まり配管用	GTG26JZ6S0	20,000円(税抜)	GTG26JZ6S0	20,000円(税抜)
	1818	GTG27JZ6P0A	20,000円(税抜)	GTG27JZ6P0B	20,000円(税抜)
	1618	GTG25JZ6P0A	20,000円(税抜)	GTG24JZ6P0B	20,000円(税抜)
	1616/1216	GTG24JZ6P0A	20,000円(税抜)	GTG24JZ6P0B	20,000円(税抜)
3枚引き戸	1621	GTG26JZ6P3A	20,000円(税抜)	GTG26JZ6P0	20,000円(税抜)
	1621スリム納まり配管用	GTG26JZ6S3A	20,000円(税抜)	GTG26JZ6S0	20,000円(税抜)
	1818	–		GTG27JZ6P0B	20,000円(税抜)
	1618			GTG24JZ6P0B	20,000円(税抜)
	1616			GTG24JZ6P0B	20,000円(税抜)

壁・ジョイント長物セット（H2000）

ドア	サイズ	A勝手		B勝手	
2枚折りドア/スイングドア/片引き戸/二枚引き込戸	1621	GTG26JZ2P0	20,000円(税抜)	GTG26JZ2P0	20,000円(税抜)
	1621スリム納まり配管用	GTG26JZ2S0	20,000円(税抜)	GTG26JZ2S0	20,000円(税抜)
	1818	GTG27JZ2P0A	20,000円(税抜)	GTG27JZ2P0B	20,000円(税抜)
	1618	GTG25JZ2P0A	20,000円(税抜)	GTG24JZ2P0B	20,000円(税抜)
	1616/1216	GTG24JZ2P0A	20,000円(税抜)	GTG24JZ2P0B	20,000円(税抜)
3枚引き戸	1621	GTG26JZ2P3A	20,000円(税抜)	GTG26JZ2P0	20,000円(税抜)
	1621スリム納まり配管用	GTG26JZ2S3A	20,000円(税抜)	GTG26JZ2S0	20,000円(税抜)
	1818	–		GTG27JZ2P0B	20,000円(税抜)
	1618			GTG24JZ2P0B	20,000円(税抜)
	1616			GTG24JZ2P0B	20,000円(税抜)

壁・ジョイント小物・シリコンセット

サイズ	ホワイト・ブラックシリコン		ホワイトシリコン	
1621/1618	GTG26KZ2P0B	20,000円(税抜)	GTG26KZ2P0W	20,000円(税抜)
1818	GTG27KZ2P0B	20,000円(税抜)	GTG27KZ2P0W	20,000円(税抜)
1616/1216	GTG24KZ2P0B	20,000円(税抜)	GTG24KZ2P0W	20,000円(税抜)
1621スリム納まり配管用	GTG24KZ2S0B	20,000円(税抜)	GTG24KZ2S0W	20,000円(税抜)

WK	アンティークブラック柄	WF	クレマストーン柄
WE	アンティークブラウン柄	NL	パラレルピンク柄
NX	バーチカルブラック柄	NN	パラレルグリーン柄
LX	バーチカルボルドー柄	NW	パラレルホワイト柄
ML	ウォールナット柄	SB	サニーベージュ柄
MH	モザイク硝子ブラウン柄	MJ	メープル柄
		MK	チェリー柄
		HD	ドラマホワイト柄
		NB	パラレルベージュ柄
		GW	グレイスホワイト柄
		MG	モザイク硝子ブルー柄
正面パネル：濃色		正面パネル：淡色	

壁・目地（H2150）

1621アーチ浴槽/エスライン浴槽/1618	GTG26MZ6P□□	7,000円(税抜)
1621スリム納まり配管用	GTG26MZ6S□□	7,000円(税抜)
1818	GTG27MZ6P□□	7,000円(税抜)
1616/1316/1216　A勝手	GTG24MZ6P□□A	7,000円(税抜)
1616/1316/1216　B勝手	GTG24MZ6P□□B	7,000円(税抜)

壁・目地（H2000）

1621アーチ浴槽/エスライン浴槽/1618	GTG26MZ2P□□	7,000円(税抜)
1621スリム納まり配管用	GTG26MZ2S□□	7,000円(税抜)
1818	GTG27MZ2P□□	7,000円(税抜)
1616/1316/1216　A勝手	GTG24MZ2P□□A	7,000円(税抜)
1616/1316/1216　B勝手	GTG24MZ2P□□B	7,000円(税抜)

グレード	壁1(正面)		壁2(周囲)		壁目地	
	色名称	■■	色名称	■■	□□	
B	ウォールナット柄	ML	ウォールナット柄	ML	FD	全ディープグレー
	メープル柄	MJ	メープル柄	MJ	FW	全オフホワイト
	チェリー柄	MK	チェリー柄	MK	FB	全ベージュ
	クレマストーン柄	WF	クレマストーン柄	WF	FW	全オフホワイト
	アンティークブラック柄	WK	アンティークブラック柄	WK	FD	全ディープグレー
	アンティークブラウン柄	WE	アンティークブラウン柄	WE	FD	全ディープグレー
	サニーベージュ柄	SB	サニーベージュ柄	SB	FW	全オフホワイト
	ドラマホワイト柄	HD	ドラマホワイト柄	HD	FW	全オフホワイト
	モザイク硝子ブルー柄	MG	モザイク硝子ブルー柄	MG	FW	全オフホワイト
	モザイク硝子ブラウン柄	MH	モザイク硝子ブラウン柄	MH	FD	全ディープグレー

グレード	壁1(正面)		壁2(周囲)		壁目地	
	色名称	■■	色名称	■■	□□	
C	ウォールナット柄	ML	グレイスホワイト柄	GW	DW	ディープグレー+オフホワイト
	メープル柄	MJ			FW	全オフホワイト
	チェリー柄	MK			BW	ベージュ+オフホワイト
	クレマストーン柄	WF			FW	全オフホワイト
	アンティークブラック柄	WK	パラレルホワイト柄	NW	DW	ディープグレー+オフホワイト
	アンティークブラウン柄	WE			DW	ディープグレー+オフホワイト
	サニーベージュ柄	SB			FW	全オフホワイト
	ドラマホワイト柄	HD			FW	全オフホワイト
	モザイク硝子ブルー柄	MG			FW	全オフホワイト
	モザイク硝子ブラウン柄	MH			DW	ディープグレー+オフホワイト
D	バーチカルブラック柄	NX	パラレルホワイト柄	NW	DW	ディープグレー+オフホワイト
	バーチカルボルドー柄	LX			DW	ディープグレー+オフホワイト
	パラレルピンク柄	NL			FW	全オフホワイト
	パラレルグリーン柄	NN			FW	全オフホワイト
	パラレルベージュ柄	NB			FW	全オフホワイト
	パラレルホワイト柄	NW			FW	全オフホワイト
	グレイスホワイト柄	GW	グレイスホワイト柄	GW	FW	全オフホワイト

●印刷物と実物では色柄が異なります。現物の商品サンプルなどでお確かめください。 ●製品には、ご使用上の注意ラベルが貼付されています。
●この誌面に掲載の価格は希望小売価格です。消費税・取付設置費は含まれておりません。

部材品番一覧

■ドア品番末尾の選び方

ドア勝手	ドア品番末尾
AR	2
AL	1
BR	1
BL	2

ドア（H2150）

	種類	適応サイズ	面材	ホワイト		シルバー		ブラック	
2枚折りドア	本体	共通	スチロール面材	GTG42C4WU	50,000円（税抜）	GTG42C4SU	80,000円（税抜）	–	
			スチロール面材/間柱対応	GTG42M4WU	60,000円（税抜）	–		–	
	間柱小壁	共通		GTG42Z4W	10,000円（税抜）				
スイングドア	本体	共通	スチロール面材	GTG42S4WS1（2）	100,000円（税抜）	GTG42S4SS1（2）	140,000円（税抜）	GTG42S4BS1（2）	140,000円（税抜）
			スチロール面材/間柱対応	GTG42T4WS1（2）	110,000円（税抜）	–		–	
	間柱小壁	共通		GTG42Z4W	10,000円（税抜）				
2枚引き込戸	障子	1216B勝手	スチロール面材	GTG42J40U1（2）	90,000円（税抜）	–		–	
	枠	1216B勝手		GTG42J4WU1（2）	80,000円（税抜）				
片引き戸	障子	1216A勝手,1621/1818/1618/1616	スチロール面材	GTG42L40U1（2）	80,000円（税抜）	GTG42L42U1（2）	110,000円（税抜）	–	
	枠	1216A勝手,1621/1818/1618/1616		GTG42L4WU1（2）	60,000円（税抜）	GTG42L4SU1（2）	90,000円（税抜）		
3枚引き戸	障子	1621A・B勝手、1818/1618/1616B勝手	スチロール面材/W1250	GTG48H40U	90,000円（税抜）	GTG48H42U	140,000円（税抜）	–	
			スチロール面材/W1400	GTG42H40U	90,000円（税抜）	GTG42H42U	140,000円（税抜）		
	枠	1621A・B勝手、1818/1618/1616B勝手		GTG48H4WU	90,000円（税抜）	GTG48H4SU	100,000円（税抜）		
				GTG42H4WU	90,000円（税抜）	GTG42H4SU	100,000円（税抜）		

ドア（H2000）

	種類	適応サイズ	面材	ホワイト		シルバー		ブラック	
2枚折りドア	本体	共通	スチロール面材	GTG42C1WU	50,000円（税抜）	GTG42C1SU	80,000円（税抜）	–	
			スチロール面材/間柱対応	GTG42M1WU	60,000円（税抜）	–		–	
	間柱小壁	共通		GTG42Z1W	10,000円（税抜）				
スイングドア	本体	共通	スチロール面材	GTG42S1WS1（2）	100,000円（税抜）	GTG42S1SS1（2）	140,000円（税抜）	GTG42S1BS1（2）	140,000円（税抜）
			スチロール面材/間柱対応	GTG42T1WS1（2）	110,000円（税抜）	–		–	
	間柱小壁	共通		GTG42Z1W	10,000円（税抜）				
2枚引き込戸	障子	1216B勝手	スチロール面材	GTG42J10U1（2）	90,000円（税抜）	–		–	
	枠	1216B勝手		GTG42J1WU1（2）	80,000円（税抜）				
片引き戸	障子	1216A勝手,1621/1818/1618/1616	スチロール面材	GTG42L10U1（2）	80,000円（税抜）	GTG42L12U1（2）	110,000円（税抜）	–	
	枠	1216A勝手,1621/1818/1618/1616		GTG42L1WU1（2）	60,000円（税抜）	GTG42L1SU1（2）	90,000円（税抜）		
3枚引き戸	障子	1621A・B勝手、1818/1618/1616B勝手	スチロール面材/W1250	GTG48H10U	90,000円（税抜）	GTG48H12U	140,000円（税抜）	–	
			スチロール面材/W1400	GTG42H10U	90,000円（税抜）	GTG42H12U	140,000円（税抜）		
	枠	1621A・B勝手、1818/1618/1616B勝手		GTG48H1WU	90,000円（税抜）	GTG48H1SU	100,000円（税抜）		
				GTG42H1WU	90,000円（税抜）	GTG42H1SU	100,000円（税抜）		

ドア上小壁

一般ドア（W800）	GTG203□□1	25,000円（税抜）
間柱ドア（W700）	GTG203□□2	25,000円（税抜）
三枚引き戸（W1250）	GTG203□□3A	25,000円（税抜）
三枚引き戸（W1400）	GTG203□□3B	25,000円（税抜）

□□	柄名
WK	アンティークブラック柄
WE	アンティークブラウン柄
WF	クレマストーン柄
SB	サニーベージュ柄
MG	モザイク硝子ブルー柄
MH	モザイク硝子ブラウン柄
MJ	メープル柄
MK	チェリー柄
ML	ウォールナット柄
HD	ドラマホワイト柄
NW	パラレルホワイト柄
GW	グレイスホワイト柄

壁・断熱材パック

1621	GTG96DP2	23,000円（税抜）
1818/1618	GTG97DP2	23,000円（税抜）
1616	GTG94DP2	20,000円（税抜）
1216	GTG91DP2	20,000円（税抜）

部材品番一覧

NEW の商品は2015年6月1日受注開始
(予)の商品は2015年10月末日受注終了予定

天井（断熱材なし）

サイズ	換気設備	標準仕様		フラットラインLED照明仕様	
1621	換気扇なし	GTG36FB9	98,000円（税抜）	GTG36FB9F	98,000円（税抜）
	換気扇	GTG36FB1	98,000円（税抜）	GTG36FB1F	98,000円（税抜）
	オートルーバー暖房換気乾燥機	GTG36FB3	98,000円（税抜）	GTG36FB3F	98,000円（税抜）
	(予) 乾燥機（４００Ｘ３００）	GTG36FB5	98,000円（税抜）	GTG36FB5F	98,000円（税抜）
	NEW 暖房換気乾燥機（４００Ｘ２９６）※	GTG36FB2	98,000円（税抜）	GTG36FB2F	98,000円（税抜）
	大阪ガス開口４４０Ｘ４８０	GTG36FBD	98,000円（税抜）	GTG36FBDF	98,000円（税抜）
	東京ガス開口４３０Ｘ５６０	GTG36FBT	98,000円（税抜）	GTG36FBTF	98,000円（税抜）
1818	換気扇なし	GTG37FB9	88,000円（税抜）	GTG37FB9F	88,000円（税抜）
	換気扇	GTG37FB1	88,000円（税抜）	GTG37FB1F	88,000円（税抜）
	オートルーバー暖房換気乾燥機	GTG37FB3	88,000円（税抜）	GTG37FB3F	88,000円（税抜）
	(予) 乾燥機（４００Ｘ３００）	GTG37FB5	88,000円（税抜）	GTG37FB5F	88,000円（税抜）
	NEW 暖房換気乾燥機（４００Ｘ２９６）※	GTG37FB2	88,000円（税抜）	GTG37FB2F	88,000円（税抜）
	大阪ガス開口４４０Ｘ４８０	GTG37FBD	88,000円（税抜）	GTG37FBDF	88,000円（税抜）
	東京ガス開口４３０Ｘ５６０	GTG37FBT	88,000円（税抜）	GTG37FBTF	88,000円（税抜）
1618	換気扇なし	GTG35FB9	78,000円（税抜）	GTG35FB9F	78,000円（税抜）
	換気扇	GTG35FB1	78,000円（税抜）	GTG35FB1F	78,000円（税抜）
	オートルーバー暖房換気乾燥機	GTG35FB3	78,000円（税抜）	GTG35FB3F	78,000円（税抜）
	(予) 乾燥機（４００Ｘ３００）	GTG35FB5	78,000円（税抜）	GTG35FB5F	78,000円（税抜）
	NEW 暖房換気乾燥機（４００Ｘ２９６）※	GTG35FB2	78,000円（税抜）	GTG35FB2F	78,000円（税抜）
	大阪ガス開口４４０Ｘ４８０	GTG35FBD	78,000円（税抜）	GTG35FBDF	78,000円（税抜）
	東京ガス開口４３０Ｘ５６０	GTG35FBT	78,000円（税抜）	GTG35FBTF	78,000円（税抜）
1616	換気扇なし	GTG34FB9	43,000円（税抜）	GTG34FB9F	43,000円（税抜）
	換気扇	GTG34FB1	43,000円（税抜）	GTG34FB1F	43,000円（税抜）
	オートルーバー暖房換気乾燥機	GTG34FB3	43,000円（税抜）	GTG34FB3F	43,000円（税抜）
	(予) 乾燥機（４００Ｘ３００）	GTG34FB5	43,000円（税抜）	GTG34FB5F	43,000円（税抜）
	NEW 暖房換気乾燥機（４００Ｘ２９６）※	GTG34FB2	43,000円（税抜）	GTG34FB2F	43,000円（税抜）
	大阪ガス開口４４０Ｘ４８０	GTG34FBD	43,000円（税抜）	GTG34FBDF	43,000円（税抜）
	東京ガス開口４３０Ｘ５６０	GTG34FBT	43,000円（税抜）	GTG34FBTF	43,000円（税抜）
1216	換気扇なし	GTG31FB9	33,000円（税抜）	GTG31FB9F	33,000円（税抜）
	換気扇	GTG31FB1	33,000円（税抜）	GTG31FB1F	33,000円（税抜）
	オートルーバー暖房換気乾燥機	GTG31FB3	34,300円（税抜）	GTG31FB3F	34,300円（税抜）
	(予) 乾燥機（４００Ｘ３００）	GTG31FB5	34,300円（税抜）	GTG31FB5F	34,300円（税抜）
	NEW 暖房換気乾燥機（４００Ｘ２９６）※	GTG31FB2	34,300円（税抜）	GTG31FB2F	34,300円（税抜）
	大阪ガス開口４４０Ｘ４８０	GTG31FBD	33,000円（税抜）	GTG31FBDF	33,000円（税抜）
	東京ガス開口４３０Ｘ５６０	GTG31FBT	33,000円（税抜）	GTG31FBTF	33,000円（税抜）

※P58 FP カビシャット暖房換気乾燥機、FR「ナノイー」搭載 カビシャット暖房換気乾燥機用の天井パネルになります。

天井（断熱材あり）

サイズ	換気設備	標準仕様		フラットラインLED照明仕様	
1621	換気扇なし	GTG36FA9	130,000円（税抜）	GTG36FA9F	130,000円（税抜）
	換気扇	GTG36FA1	130,000円（税抜）	GTG36FA1F	130,000円（税抜）
	オートルーバー暖房換気乾燥機	GTG36FA3	130,000円（税抜）	GTG36FA3F	130,000円（税抜）
	(予) 乾燥機（４００Ｘ３００）	GTG36FA5	130,000円（税抜）	GTG36FA5F	130,000円（税抜）
	NEW 暖房換気乾燥機（４００Ｘ２９６）※	GTG36FA2	130,000円（税抜）	GTG36FA2F	130,000円（税抜）
	大阪ガス開口４４０Ｘ４８０	GTG36FAD	130,000円（税抜）	GTG36FADF	130,000円（税抜）
	東京ガス開口４３０Ｘ５６０	GTG36FAT	130,000円（税抜）	GTG36FATF	130,000円（税抜）
1818	換気扇なし	GTG37FA9	120,000円（税抜）	GTG37FA9F	120,000円（税抜）
	換気扇	GTG37FA1	120,000円（税抜）	GTG37FA1F	120,000円（税抜）
	オートルーバー暖房換気乾燥機	GTG37FA3	120,000円（税抜）	GTG37FA3F	120,000円（税抜）
	(予) 乾燥機（４００Ｘ３００）	GTG37FA5	120,000円（税抜）	GTG37FA5F	120,000円（税抜）
	NEW 暖房換気乾燥機（４００Ｘ２９６）※	GTG37FA2	120,000円（税抜）	GTG37FA2F	120,000円（税抜）
	大阪ガス開口４４０Ｘ４８０	GTG37FAD	120,000円（税抜）	GTG37FADF	120,000円（税抜）
	東京ガス開口４３０Ｘ５６０	GTG37FAT	120,000円（税抜）	GTG37FATF	120,000円（税抜）
1618	換気扇なし	GTG35FA9	110,000円（税抜）	GTG35FA9F	110,000円（税抜）
	換気扇	GTG35FA1	110,000円（税抜）	GTG35FA1F	110,000円（税抜）
	オートルーバー暖房換気乾燥機	GTG35FA3	110,000円（税抜）	GTG35FA3F	110,000円（税抜）
	(予) 乾燥機（４００Ｘ３００）	GTG35FA5	110,000円（税抜）	GTG35FA5F	110,000円（税抜）
	NEW 暖房換気乾燥機（４００Ｘ２９６）※	GTG35FA2	110,000円（税抜）	GTG35FA2F	110,000円（税抜）
	大阪ガス開口４４０Ｘ４８０	GTG35FAD	110,000円（税抜）	GTG35FADF	110,000円（税抜）
	東京ガス開口４３０Ｘ５６０	GTG35FAT	110,000円（税抜）	GTG35FATF	110,000円（税抜）
1616	換気扇なし	GTG34FA9	75,000円（税抜）	GTG34FA9F	75,000円（税抜）
	換気扇	GTG34FA1	75,000円（税抜）	GTG34FA1F	75,000円（税抜）
	オートルーバー暖房換気乾燥機	GTG34FA3	75,000円（税抜）	GTG34FA3F	75,000円（税抜）
	(予) 乾燥機（４００Ｘ３００）	GTG34FA5	75,000円（税抜）	GTG34FA5F	75,000円（税抜）
	NEW 暖房換気乾燥機（４００Ｘ２９６）※	GTG34FA2	75,000円（税抜）	GTG34FA2F	75,000円（税抜）
	大阪ガス開口４４０Ｘ４８０	GTG34FAD	75,000円（税抜）	GTG34FADF	75,000円（税抜）
	東京ガス開口４３０Ｘ５６０	GTG34FAT	75,000円（税抜）	GTG34FATF	75,000円（税抜）
1216	換気扇なし	GTG31FA9	65,000円（税抜）	GTG31FA9F	65,000円（税抜）
	換気扇	GTG31FA1	65,000円（税抜）	GTG31FA1F	65,000円（税抜）
	オートルーバー暖房換気乾燥機	GTG31FA3	66,300円（税抜）	GTG31FA3F	66,300円（税抜）
	(予) 乾燥機（４００Ｘ３００）	GTG31FA5	66,300円（税抜）	GTG31FA5F	66,300円（税抜）
	NEW 暖房換気乾燥機（４００Ｘ２９６）※	GTG31FA2	66,300円（税抜）	GTG31FA2F	66,300円（税抜）
	大阪ガス開口４４０Ｘ４８０	GTG31FAD	65,000円（税抜）	GTG31FADF	65,000円（税抜）
	東京ガス開口４３０Ｘ５６０	GTG31FAT	65,000円（税抜）	GTG31FATF	65,000円（税抜）

※P58 FP カビシャット暖房換気乾燥機、FR「ナノイー」搭載 カビシャット暖房換気乾燥機用の天井パネルになります。

天井小物セット

換気扇［RL3716］	GTG30Z11P	8,000円（税抜）
オートルーバー暖房換気乾燥機　１００Ｖ［GVL5700A］	GTG30ZZ71P	74,500円（税抜）
(予) エコナビ乾燥機　１００Ｖ［GVL5300A］	GTG30ZH71P	129,500円（税抜）
(予) ナノイーエコナビ乾燥機　１００Ｖ［GVL5500A］	GTG30ZM71P	154,500円（税抜）
NEW カビシャット暖房換気乾燥機　１００Ｖ［GVL7300］	GTG30ZRH71P	129,500円（税抜）
NEW 「ナノイー」搭載 カビシャット暖房換気乾燥機　100V［GVL7500］	GTG30ZRM71P	154,500円（税抜）

天井回し縁

1621	GTG36MZ3P	9,000円（税抜）
1818	GTG37MZ3P	9,000円（税抜）
1618	GTG35MZ3P	9,000円（税抜）
1616	GTG34MZ3P	9,000円（税抜）
1216	GTG31MZ3P	9,000円（税抜）

物干しバー

1621/1618/1616	GTG9RP16	3,500円（税抜）
1818	GTG9RP18	3,500円（税抜）
1216	GTG9RP115	2,200円（税抜）

追加用　物干しバー受け具

追加用　物干しバー受け具	GTG9RF1P	1,000円（税抜）

オーバルカウンター用 小物掛け

オーバルカウンター用 小物掛け	GTG9GVRY569	1,000円（税抜）

●印刷物と実物では色柄が異なります。現物の商品サンプルなどでお確かめください。 ●製品には、ご使用上の注意ラベルが貼付されています。
●この誌面に掲載の価格は希望小売価格です。消費税・取付設置費は含まれておりません。

部材品番一覧

照明

ブライト照明(蛍光球電球色)	GTG9AL02	10,000円(税抜)
ドラム照明(蛍光球電球色)	GTG9GVL2282	8,000円(税抜)
プラネット照明(蛍光球電球色)	GTG9GVL2490	12,000円(税抜)
プラネット照明(LED球電球色)	GTG9GVL2690	28,000円(税抜)
エクセレント照明(蛍光球電球色)	GTG9GVL2451	12,000円(税抜)

照明(フラットラインLED照明 FZ)

フラットラインＬＥＤ照明FZ本体(1216)	GTG9GVL2815	★	38,000円(税抜)
フラットラインＬＥＤ照明FZ本体(1616)	GTG9GVL2860	★	38,000円(税抜)
フラットラインＬＥＤ照明FZ本体(1618)	GTG9GVL2860	★	38,000円(税抜)
フラットラインＬＥＤ照明FZ本体(1621)	GTG9GVL2860	★	38,000円(税抜)
フラットラインＬＥＤ照明FZ本体(1818)	GTG9GVL2880	★	38,000円(税抜)
電源ボックス(1216/1616/1618/1621)	GTG9GVL2108	★	10,000円(税抜)

カウンター本体

	ドア	ウェーブカウンター		オーバルカウンター		バイザーカウンター	
1621	一般ドア/A勝手三枚引戸	GTG66SC1□R(L)	55,000円(税抜)	GTG60CC1□(L=600)	20,000円(税抜)	GTG66VC1□(L=950)	35,000円(税抜)
	B勝手三枚引戸/FIX窓W600						
1818/1618	一般ドア	GTG65SC1□	55,000円(税抜)			GTG65VC1□(L=750)	35,000円(税抜)
	B勝手三枚引戸/FIX窓W600						
1616/1216	一般ドア	GTG64SC1□	35,000円(税抜)			GTG64VC1□(L=550)	30,000円(税抜)
	B勝手三枚引戸/FIX窓W600						

※ウェーブカウンター　：品番中の□には色記号が入ります。(W：ピュアホワイト、G：ライトブラック、B:ベージュ)
※オーバルカウンター：品番中の□には色記号が入ります。(W：ホワイト、G：ブラック)
※バイザーカウンター：品番中の□には色記号が入ります。(W：ピュアホワイト、B：ベージュ、G：ブラック)

カウンター小物セット

	ウェーブカウンター(スタンダード水栓/ソケットレス水栓)		ウェーブカウンター(カバー水栓S)	
1621	GTG66CZ2P	5,000円(税抜)	GTG66CZ1P	5,000円(税抜)
1818/1618	GTG65CZ2P	5,000円(税抜)	GTG65CZ1P	5,000円(税抜)
1616/1216	GTG64CZ2P	5,000円(税抜)	GTG64CZ1P	5,000円(税抜)

カウンター小物セット(浴槽パン用)

浴槽パン対応の専用品です。

	ウェーブカウンター(スタンダード水栓/ソケットレス水栓)		ウェーブカウンター(カバー水栓S)	
1621	GTH66CZ2P	5,000円(税抜)	GTH66CZ1P	5,000円(税抜)
1818/1618	GTH65CZ2P	5,000円(税抜)	GTH65CZ1P	5,000円(税抜)
1616/1216	GTH64CZ2P	5,000円(税抜)	GTH64CZ1P	5,000円(税抜)

1818専用トップカウンター

	トップカウンター本体		キャリア付ジョイナーセット		長物セット	
1818専用トップカウンター	GTG65MC1□	50,000円(税抜)	GTG65SZ1MR(L)	30,000円(税抜)	GTG65NZ1M	20,000円(税抜)

※品番中の□には色記号が入ります。(W：ピュアホワイト、N：ミディアムグレー、B：ミディアムベージュ)

ミラー

シンプルミラー		GTG6MBA	4,000円(税抜)
スリムミラー		GTG6MSCY	12,000円(税抜)
スリムミラー(くもり止めヒーター付)		GTG6MSD	45,000円(税抜)
縦型スリムミラー		GTG6TSKA10	20,000円(税抜)
セミワイドミラー	1621	GTG66TW20	35,500円(税抜)
	1818/1618	GTG65TW18	33,000円(税抜)
	1216/1316/1616	GTG64TW16	30,500円(税抜)
エレガントミラー	本体+金具	GTG6MEA	60,000円(税抜)

フリーサイズ窓枠

フリーサイズ窓枠	190×1000×1000	ホワイト	枠本体	GTG9GVH1111	15,500円(税抜)
			シリコン	GTG9GVR5211	2,500円(税抜)
		ブラック	枠本体	GTG9GVH1112	21,500円(税抜)
			シリコン	GTG9SE5400K	2,500円(税抜)
	190×1450×1350	ホワイト	枠本体	GTG9GVH1113	23,500円(税抜)
			シリコン	GTG9GVR5211	2,500円(税抜)
		ブラック	枠本体	GTG9GVH1114	31,500円(税抜)
			シリコン	GTG9SE5400K	2,500円(税抜)
	290×1000×1000	ホワイト	枠本体	GTG9GVH1121	28,500円(税抜)
			シリコン	GTG9GVR5211	2,500円(税抜)
		ブラック	枠本体	GTG9GVH1122	36,000円(税抜)
			シリコン	GTG9SE5400K	2,500円(税抜)
	290×1450×1350	ホワイト	枠本体	GTG9GVH1123	43,500円(税抜)
			シリコン	GTG9GVR5211	2,500円(税抜)
		ブラック	枠本体	GTG9GVH1124	54,000円(税抜)
			シリコン	GTG9SE5400K	2,500円(税抜)
	446×1000×1000	ホワイト	枠本体	GTG9GVH1141	47,500円(税抜)
			シリコン	GTG9GVR5211	2,500円(税抜)
		ブラック	枠本体	GTG9GVH1142	52,000円(税抜)
			シリコン	GTG9SE5400K	2,500円(税抜)
	446×1450×1350	ホワイト	枠本体	GTG9GVH1143	57,500円(税抜)
			シリコン	GTG9GVR5211	2,500円(税抜)
		ブラック	枠本体	GTG9GVH1144	64,000円(税抜)
			シリコン	GTG9SE5400K	2,500円(税抜)
全幅開口用窓枠	190×1650×1000	ホワイト	枠本体	GKD9GVH1115 ★	30,000円(税抜)
			シリコン	GKD9GVR5211	2,500円(税抜)
		ブラック	枠本体	GKD9GVH1116 ★	30,000円(税抜)
			シリコン	GKD9SE5400K	2,500円(税抜)
	290×1650×1000	ホワイト	枠本体	GKD9GVH1125 ★	50,000円(税抜)
			シリコン	GKD9GVR5211	2,500円(税抜)
		ブラック	枠本体	GKD9GVH1126 ★	50,000円(税抜)
			シリコン	GKD9SE5400K	2,500円(税抜)

収納棚

ライトシェルフ	2段　ホワイト	GTG9GVJ2042	4,000円(税抜)
	3段　ホワイト	GTG9GVJ2043	5,000円(税抜)
	2段　ブラック	GTG9GVJ2044	4,000円(税抜)
	3段　ブラック	GTG9GVJ2045	5,000円(税抜)
クリアシェルフ	2段	GTG9GVJ2032	10,000円(税抜)
	3段	GTG9GVJ2033	14,000円(税抜)
ワイヤーシェルフ	2段	GTG6WS12T	16,000円(税抜)
	3段	GTG6WS13T	24,000円(税抜)

収納テーブル

クリアワイドシェルフ	GTG9GVJ2061	20,000円(税抜)

スライドバー・シャワーフック

シャワーフック樹脂(ホワイト)	GTG9Z045796A	1,000円(税抜)
シャワーフック樹脂(グレー)	GTG9Z045797A	1,000円(税抜)
シャワーフック(メタル)	GTG9ZK12TKP2	4,000円(税抜)
シャワースライドバー　メタル	GTG9Z246F	16,000円(税抜)
握りバー兼用スライドバー　ホワイト	GTG9GVJY005	26,000円(税抜)
握りバー兼用スライドバー　メタル	GTG9GVJY009	34,000円(税抜)

タオル掛け

タオル掛けA	GTG9GN6147	1,000円(税抜)
タオル掛けB(メタル)	GTG9617	5,000円(税抜)
マルチフックタイプ(ホワイト)	GTG9GVS4110	4,000円(税抜)
ワイヤーハンガー	GTG9GVJ2012	16,000円(税抜)

ドア外タオル掛け

	種類	標準/W800用	
ホワイト	本体	GTG9GVS4273	10,000円(税抜)
	取付金具	GTG9GD7154	3,000円(税抜)
シルバー	本体	GTG9GVS4271	10,000円(税抜)
	取付金具	GTG9GD7154	3,000円(税抜)
ブラック	本体	GTG9GVS4272	10,000円(税抜)
	取付金具	GTG9GD7154	3,000円(税抜)

部材品番一覧

洗い場側水栓

		ハンドル	シャワーヘッド・ホース	一般地用		寒冷地用	
洗い場側水栓	カバー水栓S（カバー色：ホワイト）	ホワイトハンドル	ホワイトヘッド・ホワイトホース	GTG9S1812Y	40,000円（税抜）	GTG9S1812KY	40,000円（税抜）
				GTG9GVKY295	2,000円（税抜）	GTG9GVKY295	2,000円（税抜）
		メタルハンドル	メタルヘッド・シルバーホース	GTG9S1812T	45,000円（税抜）	GTG9S1812KT	45,000円（税抜）
				GTG9GVKY295	2,000円（税抜）	GTG9GVKY295	2,000円（税抜）
			メタルワンタッチヘッド・シルバーホース	GTG9S1812P	57,000円（税抜）	GTG9S1812KP	57,000円（税抜）
				GTG9GVKY295	2,000円（税抜）	GTG9GVKY295	2,000円（税抜）
			エステケアシャワーヘッド・シルバーホース	GTG9S1812E	80,000円（税抜）	GTG9S1812KE	80,000円（税抜）
				GTG9GVKY295	2,000円（税抜）	GTG9GVKY295	2,000円（税抜）
			新W節水ヘッド・シルバーホース	GTG9S1812V	78,000円（税抜）	GTG9S1812KV	78,000円（税抜）
				GTG9GVKY295	2,000円（税抜）	GTG9GVKY295	2,000円（税抜）
	カバー水栓S（カバー色：グレー）	ホワイトハンドル	ホワイトヘッド・ホワイトホース	GTG9S1812Y	40,000円（税抜）	GTG9S1812KY	40,000円（税抜）
				GTG9GVKY275	2,000円（税抜）	GTG9GVKY275	2,000円（税抜）
		メタルハンドル	メタルヘッド・シルバーホース	GTG9S1812T	45,000円（税抜）	GTG9S1812KT	45,000円（税抜）
				GTG9GVKY275	2,000円（税抜）	GTG9GVKY275	2,000円（税抜）
			メタルワンタッチヘッド・シルバーホース	GTG9S1812P	57,000円（税抜）	GTG9S1812KP	57,000円（税抜）
				GTG9GVKY275	2,000円（税抜）	GTG9GVKY275	2,000円（税抜）
			エステケアシャワーヘッド・シルバーホース	GTG9S1812E	80,000円（税抜）	GTG9S1812KE	80,000円（税抜）
				GTG9GVKY275	2,000円（税抜）	GTG9GVKY275	2,000円（税抜）
			新W節水ヘッド・シルバーホース	GTG9S1812V	78,000円（税抜）	GTG9S1812KV	78,000円（税抜）
				GTG9GVKY275	2,000円（税抜）	GTG9GVKY275	2,000円（税抜）
	スタンダード水栓（本体：ブラック）（カバー色：ブラック）	ブラックハンドル	ホワイトヘッド・ホワイトホース	GTG9KF807BYR（L）	45,000円（税抜）	GTG9KF807WBYR（L）	45,000円（税抜）
			メタルヘッド・シルバーホース	GTG9KF807BTR（L）	50,000円（税抜）	GTG9KF807WBTR（L）	50,000円（税抜）
			メタルワンタッチヘッド・シルバーホース	GTG9KF807BPR（L）	62,000円（税抜）	GTG9KF807WBPR（L）	62,000円（税抜）
			エステケアシャワーヘッド・シルバーホース	GTG9KF807BER（L）	85,000円（税抜）	GTG9KF807WBER（L）	85,000円（税抜）
			新W節水ヘッド・シルバーホース	GTG9KF807BVR（L）	83,000円（税抜）	GTG9KF807WBVR（L）	83,000円（税抜）
	スタンダード水栓（本体：ホワイト）（カバー色：ホワイト）	ホワイトハンドル	ホワイトヘッド・ホワイトホース	GTG9KF807YYR（L）	45,000円（税抜）	GTG9KF807WYYR（L）	45,000円（税抜）
			メタルヘッド・シルバーホース	GTG9KF807YTR（L）	50,000円（税抜）	GTG9KF807WYTR（L）	50,000円（税抜）
			メタルワンタッチヘッド・シルバーホース	GTG9KF807YPR（L）	62,000円（税抜）	GTG9KF807WYPR（L）	62,000円（税抜）
			エステケアシャワーヘッド・シルバーホース	GTG9KF807YER（L）	85,000円（税抜）	GTG9KF807WYER（L）	85,000円（税抜）
			新W節水ヘッド・シルバーホース	GTG9KF807YVR（L）	83,000円（税抜）	GTG9KF807WYVR（L）	83,000円（税抜）
	スタンダード水栓（本体：ブラック）（カバー色：ブラック）	メタルハンドル	ホワイトヘッド・ホワイトホース	GTG9KF809BYR（L）	50,000円（税抜）	GTG9KF809WBYR（L）	50,000円（税抜）
			メタルヘッド・シルバーホース	GTG9KF809BTR（L）	55,000円（税抜）	GTG9KF809WBTR（L）	55,000円（税抜）
			メタルワンタッチヘッド・シルバーホース	GTG9KF809BPR（L）	67,000円（税抜）	GTG9KF809WBPR（L）	67,000円（税抜）
			エステケアシャワーヘッド・シルバーホース	GTG9KF809BER（L）	90,000円（税抜）	GTG9KF809WBER（L）	90,000円（税抜）
			新W節水ヘッド・シルバーホース	GTG9KF809BVR（L）	88,000円（税抜）	GTG9KF809WBVR（L）	88,000円（税抜）
	スタンダード水栓（本体：ホワイト）（カバー色：ホワイト）	メタルハンドル	ホワイトヘッド・ホワイトホース	GTG9KF809YYR（L）	50,000円（税抜）	GTG9KF809WYYR（L）	50,000円（税抜）
			メタルヘッド・シルバーホース	GTG9KF809YTR（L）	55,000円（税抜）	GTG9KF809WYTR（L）	55,000円（税抜）
			メタルワンタッチヘッド・シルバーホース	GTG9KF809YPR（L）	67,000円（税抜）	GTG9KF809WYPR（L）	67,000円（税抜）
			エステケアシャワーヘッド・シルバーホース	GTG9KF809YER（L）	90,000円（税抜）	GTG9KF809WYER（L）	90,000円（税抜）
			新W節水ヘッド・シルバーホース	GTG9KF809YVR（L）	88,000円（税抜）	GTG9KF809WYVR（L）	88,000円（税抜）
	ソケットレス水栓（本体：メタル）（カバー色：ブラック）	メタルハンドル	メタルヘッド・シルバーホース	GTG9KF812BTR（L）	100,000円（税抜）	GTG9KF812WBTR（L）	100,000円（税抜）
			メタルワンタッチヘッド・シルバーホース	GTG9KF812BPR（L）	112,000円（税抜）	GTG9KF812WBPR（L）	112,000円（税抜）
			エステケアシャワーヘッド・シルバーホース	GTG9KF812BER（L）	135,000円（税抜）	GTG9KF812WBER（L）	135,000円（税抜）
			新W節水ヘッド・シルバーホース	GTG9KF812BVR（L）	133,000円（税抜）	GTG9KF812WBVR（L）	133,000円（税抜）
	ソケットレス水栓（本体：メタル）（カバー色：ホワイト）	メタルハンドル	メタルヘッド・シルバーホース	GTG9KF812YTR（L）	100,000円（税抜）	GTG9KF812WYTR（L）	100,000円（税抜）
			メタルワンタッチヘッド・シルバーホース	GTG9KF812YPR（L）	112,000円（税抜）	GTG9KF812WYPR（L）	112,000円（税抜）
			エステケアシャワーヘッド・シルバーホース	GTG9KF812YER（L）	135,000円（税抜）	GTG9KF812WYER（L）	135,000円（税抜）
			新W節水ヘッド・シルバーホース	GTG9KF812YVR（L）	133,000円（税抜）	GTG9KF812WYVR（L）	133,000円（税抜）
	スクエア壁付水栓	メタルハンドル	メタルヘッド・シルバーホース	GTG9KF850MT	100,000円（税抜）	GTG9KF850WMT	100,000円（税抜）
			メタルワンタッチヘッド・シルバーホース	GTG9KF850MP	112,000円（税抜）	GTG9KF850WMP	112,000円（税抜）
			エステケアシャワーヘッド・シルバーホース	GTG9KF850ME	135,000円（税抜）	GTG9KF850WME	135,000円（税抜）
			新W節水ヘッド・シルバーホース	GTG9KF850MV	133,000円（税抜）	GTG9KF850WMV	133,000円（税抜）
	ストレート壁付水栓	ホワイトハンドル	ホワイトヘッド・ホワイトホース	GTG9S1812Y	40,000円（税抜）	GTG9S1812KY	40,000円（税抜）
		メタルハンドル	メタルヘッド・シルバーホース	GTG9S1812T	45,000円（税抜）	GTG9S1812KT	45,000円（税抜）
			メタルワンタッチヘッド・シルバーホース	GTG9S1812P	57,000円（税抜）	GTG9S1812KP	57,000円（税抜）
			エステケアシャワーヘッド・シルバーホース	GTG9S1812E	80,000円（税抜）	GTG9S1812KE	80,000円（税抜）
			新W節水ヘッド・シルバーホース	GTG9S1812V	78,000円（税抜）	GTG9S1812KV	78,000円（税抜）

兼用水栓

			ハンドル	シャワーヘッド・ホース	一般地用		寒冷地用	
兼用水栓	兼用壁付ストレート水栓		ホワイトハンドル	ホワイトヘッド・ホワイトホース	GTG9S1812Y2	47,000円（税抜）	GTG9S1812KY2	47,000円（税抜）
			メタルハンドル	メタルヘッド・シルバーホース	GTG9S1812T2	52,000円（税抜）	GTG9S1812KT2	52,000円（税抜）
				メタルワンタッチヘッド・シルバーホース	GTG9S1812P2	64,000円（税抜）	GTG9S1812KP2	64,000円（税抜）
				エステケアシャワーヘッド・シルバーホース	GTG9S1812E2	87,000円（税抜）	GTG9S1812KE2	87,000円（税抜）
				新W節水ヘッド・シルバーホース	GTG9S1812V2	85,000円（税抜）	GTG9S1812KV2	85,000円（税抜）
	浴槽デッキ兼用	水栓	ホワイトハンドル	ホワイトヘッド・ホワイトホース	GTG9KF771N3	65,000円（税抜）	GTG9KF771ZN3	65,000円（税抜）
			メタルハンドル	メタルヘッド・シルバーホース	GTG9KF771NT3	70,000円（税抜）	GTG9KF771ZNT3	70,000円（税抜）
				メタルワンタッチヘッド・シルバーホース	GTG9KF771NTJ	82,000円（税抜）	GTG9KF771ZNTJ	82,000円（税抜）
				エステケアシャワーヘッド・シルバーホース	GTG9KF771NTE	105,000円（税抜）	GTG9KF771ZNTE	105,000円（税抜）
				新W節水ヘッド・シルバーホース	GTG9KF771NTV	103,000円（税抜）	GTG9KF771ZNTV	103,000円（税抜）
	内部配管	浴槽パン対応用配管部材			GTH64CP13PS	1,000円（税抜）	–	

浴槽側水栓

			ハンドル	シャワーヘッド・ホース	一般地用		寒冷地用	
浴槽側水栓	壁付水栓	2ハンドル	ホワイトハンドル		GTG9KM2G3RB	30,000円（税抜）	GTG9KM2G3ZRB	30,000円（税抜）
			メタルハンドル		GTG9KM2G3GRB	35,000円（税抜）	GTG9KM2G3ZGRB	35,000円（税抜）
		定量止水壁付ミキシング	ホワイトハンドル		GTG9KM155GBN	82,000円（税抜）	GTG9KM155WGN	82,000円（税抜）
	浴槽デッキ	2ハンドル	ホワイトハンドル		GTG9KM83Z2N	49,000円（税抜）	–	
			メタルハンドル		GTG9KM83ZG2N	54,000円（税抜）		
	内部配管	浴槽パン対応用配管部材			GTH60CP13P2	1,000円（税抜）		

●印刷物と実物では色柄が異なります。現物の商品サンプルなどでお確かめください。 ●製品には、ご使用上の注意ラベルが貼付されています。
●この誌面に掲載の価格は希望小売価格です。消費税・取付設置費は含まれておりません。

部材品番一覧

裏配管（水栓固定金具）

		浴槽側水栓なし	浴槽側水栓あり（デッキ水栓）	浴槽側水栓あり（壁付水栓）
裏配管なし（水栓固定金具）	カバー水栓S/スタンダード水栓/ソケットレス水栓	GTG9SG1E 1,000円（税抜）		GTG9KG2K 1,000円（税抜）
	洗い場専用壁付水栓	GTG9KG2K 1,000円（税抜）		
	兼用壁付け水栓		–	–
	兼用デッキ水栓			

裏配管A

		浴槽側水栓なし	浴槽側水栓あり（デッキ水栓）	浴槽側水栓あり（壁付水栓）
裏配管A	カバー水栓S/スタンダード水栓/ソケットレス水栓	GTG96AEP1 31,000円（税抜）	GTG96ADP1 31,000円（税抜）	GTG96AKP1 31,000円（税抜）
	洗い場専用壁付水栓	GTG96AKP1 31,000円（税抜）		
	兼用壁付け水栓		–	–
	兼用デッキ水栓	GTG96ADP1 31,000円（税抜）		

裏配管B

				浴槽側水栓なし	浴槽側水栓あり（デッキ水栓）	浴槽側水栓あり（壁付水栓）
裏配管B	カバー水栓S/スタンダード水栓/ソケットレス水栓	ウェーブカウンター	1216		GTG91BDP2R（L） 20,000円（税抜）	GTG96BHP2R（L） 20,000円（税抜）
			1616/1618/1621		GTG96BDP2R（L） 20,000円（税抜）	–
			1818			
	洗い場専用壁付水栓	オーバルカウンター	1621	GTG96BNDP1R（L） 10,000円（税抜）	GTG96BCDP2R（L） 20,000円（税抜）	GTG96BFDP2R（L） 20,000円（税抜）
			1818/1618	GTG95BNDP1R（L） 10,000円（税抜）	GTG95BCDP2R（L） 20,000円（税抜）	GTG95BFDP2R（L） 20,000円（税抜）
			1616・1216	GTG94BNDP1R（L） 10,000円（税抜）	GTG94BCDP2R（L） 20,000円（税抜）	GTG94BFDP2R（L） 20,000円（税抜）
		バイザーカウンター/カウンターなし	1621	GTG96BNP1R（L） 10,000円（税抜）	GTG96BCP2R（L） 20,000円（税抜）	GTG96BFP2R（L） 20,000円（税抜）
			1818/1618	GTG95BNP1R（L） 10,000円（税抜）	GTG95BCP2R（L） 20,000円（税抜）	GTG95BFP2R（L） 20,000円（税抜）
			1616・1216	GTG94BNP1R（L） 10,000円（税抜）	GTG94BCP2R（L） 20,000円（税抜）	GTG94BFP2R（L） 20,000円（税抜）
	兼用壁付け水栓			GTG94BKP1 10,000円（税抜）	–	–
	兼用デッキ水栓					
スリム納まり配管	カバー水栓S/スタンダード水栓/ソケットレス水栓					
	洗い場専用壁付水栓	オーバルカウンター	1621	GTG96BNDP1UR（L） 10,000円（税抜）	GTG96BCDP2UR（L） 20,000円（税抜）	–
			1818/1618	GTG95BNDP1UR（L） 10,000円（税抜）	GTG95BCDP2UR（L） 20,000円（税抜）	
			1616・1216	GTG94BNDP1UR（L） 10,000円（税抜）	GTG94BCDP2UR（L） 20,000円（税抜）	
		バイザーカウンター/カウンターなし	1621	GTG96BNP1UR（L） 10,000円（税抜）	GTG96BCP2UR（L） 20,000円（税抜）	
			1818/1618	GTG95BNP1UR（L） 10,000円（税抜）	GTG95BCP2UR（L） 20,000円（税抜）	
			1616・1216	GTG94BNP1UR（L） 10,000円（税抜）	GTG94BCP2UR（L） 20,000円（税抜）	
	兼用壁付け水栓	共通		–	–	–
	兼用デッキ水栓	共通				

裏配管（水栓固定金具・浴槽パン用）

浴槽パン対応の専用品です。

		浴槽側水栓なし	浴槽側水栓あり（デッキ水栓）	浴槽側水栓あり（壁付水栓）
裏配管なし（水栓固定金具）	カバー水栓S/スタンダード水栓/ソケットレス水栓			GTG9KG2K 1,000円（税抜）
	洗い場専用壁付水栓	GTG9KG2K 1,000円（税抜）		
	兼用壁付け水栓		–	–
	兼用デッキ水栓			

裏配管A（浴槽パン用）

浴槽パン対応の専用品です。

		浴槽側水栓なし	浴槽側水栓あり（デッキ水栓）	浴槽側水栓あり（壁付水栓）
裏配管A	カバー水栓S/スタンダード水栓/ソケットレス水栓	GTG9KYP2Y 31,000円（税抜）	不要	GTG96AKP1 31,000円（税抜）
	洗い場専用壁付水栓	GTG96AKP1 31,000円（税抜）	GTG9KYP2Y 31,000円（税抜）	
	兼用壁付け水栓		–	–
	兼用デッキ水栓	GTG9KYP2Y 31,000円（税抜）		

部材品番一覧

追い焚き配管部材（浴槽パン用）

浴槽パン対応の専用品です。

樹脂裏配管	サイズ共通	GTH9KYP2S	20,000円（税抜）
樹脂裏配管（メスアダプター用）	サイズ共通	GTH9KYP2SS	20,000円（税抜）
フレキ管	1616/1618/1818/1621	GTH94PF1	4,000円（税抜）
	1216	GTH91YPF1	4,000円（税抜）

現場梁欠きパネル

	長辺		短辺	
1621	GTG3205HFA	15,000円（税抜）	GTG316HFA	15,000円（税抜）
1818	GTG318HFA	15,000円（税抜）	GTG318HFA	15,000円（税抜）
1618	GTG318HFA	15,000円（税抜）	GTG316HFA	15,000円（税抜）
1616	GTG316HFA	15,000円（税抜）	GTG316HFA	15,000円（税抜）
1216	GTG316HFA	15,000円（税抜）	GTG3115HFA	15,000円（税抜）

現場梁欠き用壁ジョイントセット

	長辺		短辺	
1621	GTG3205HJZ	18,000円（税抜）	GTG316HJZ	18,000円（税抜）
1818	GTG318HJZ	18,000円（税抜）	GTG318HJZ	18,000円（税抜）
1618			GTG316HJZ	18,000円（税抜）
1616	GTG316HJZ	18,000円（税抜）		
1216			GTG3115HJZ	18,000円（税抜）

現場梁欠き用天井回し縁

	長辺		短辺	
1621	GTG3205HMZ	2,000円（税抜）	GTG316HMZ	2,000円（税抜）
1818	GTG318HMZ	2,000円（税抜）	GTG318HMZ	2,000円（税抜）
1618	GTG318HMZ	2,000円（税抜）	GTG316HMZ	2,000円（税抜）
1616	GTG316HMZ	2,000円（税抜）	GTG316HMZ	2,000円（税抜）
1216	GTG316HMZ	2,000円（税抜）	GTG312HMZ	2,000円（税抜）

現場高さカット部材

全高カットジョイントセット	1621	GTG26GJZ	35,000円（税抜）
	1618/1818	GTG25GJZ	35,000円（税抜）
	1216/1616	GTG24GJZ	35,000円（税抜）
全高カット用天井廻し縁セット		GTG24GMZ	5,000円（税抜）

北海道専用部材

北海道専用断熱材品番一覧表

H1 床（標準）・壁断熱材		浴槽パンなし	浴槽パンあり
1621	床保温シート	GTG96DF1H	GTH96DF1H
	壁・断熱材パック	GTG96DP2H	
1618・1818	床保温シート	GTG95DF1H	GTH95DF1H
	壁・断熱材パック	GTG97DP2H	
1616	床保温シート	GTG94DF1H	GTH94DF1H
	壁・断熱材パック	GTG94DP2H	
1216	床保温シート	GTG91DF1H	GTH91DF1H
	壁・断熱材パック	GTG91DP2H	

H2 床（高断熱）・壁断熱材		
1621	高断熱・床断熱材パック	GTG96DF3H
	壁・断熱材パック	GTG96DP2H
1618・1818	高断熱・床断熱材パック	GTG95DF3H
	壁・断熱材パック	GTG97DP2H
1616	高断熱・床断熱材パック	GTG94DF3H
	壁・断熱材パック	GTG94DP2H
1216	高断熱・床断熱材パック	GTG91DF3H
	壁・断熱材パック	GTG91DP2H

HA 床（標準）・壁・天井断熱材		浴槽パンなし	浴槽パンあり
1621	床保温シート	GTG96DF1H	GTH96DF1H
	壁・断熱材パック	GTG96DP2H	
	天井断熱材	※P79天井（断熱材あり）品番をご参照ください。	
1618・1818	床保温シート	GTG95DF1H	GTH95DF1H
	壁・断熱材パック	GTG97DP2H	
	天井断熱材	※P79天井（断熱材あり）品番をご参照ください。	
1616	床保温シート	GTG94DF1H	GTH94DF1H
	壁・断熱材パック	GTG94DP2H	
	天井断熱材	※P79天井（断熱材あり）品番をご参照ください。	
1216	床保温シート	GTG91DF1H	GTH91DF1H
	壁・断熱材パック	GTG91DP2H	
	天井断熱材	※P79天井（断熱材あり）品番をご参照ください。	

HB 床（高断熱）・壁・天井断熱材		
1621	高断熱・床断熱材パック	GTG96DF3H
	壁・断熱材パック	GTG96DP2H
	天井断熱材	※P79天井（断熱材あり）品番をご参照ください。
1618・1818	高断熱・床断熱材パック	GTG95DF3H
	壁・断熱材パック	GTG97DP2H
	天井断熱材	※P79天井（断熱材あり）品番をご参照ください。
1616	高断熱・床断熱材パック	GTG94DF3H
	壁・断熱材パック	GTG94DP2H
	天井断熱材	※P79天井（断熱材あり）品番をご参照ください。
1216	高断熱・床断熱材パック	GTG91DF3H
	壁・断熱材パック	GTG91DP2H
	天井断熱材	※P79天井（断熱材あり）品番をご参照ください。

横引配管品番一覧

		ウェーブカウンター（スタンダード水栓/ソケットレス水栓）		ウェーブカウンター（カバー水栓S）	
		浴槽デッキ水栓なし	浴槽デッキ水栓あり	浴槽デッキ水栓なし	浴槽デッキ水栓あり
1621	洗い場側	GTG96WY1UH	GTG96WY2UH	GTG96WY1KH	GTG96WY2KH
	浴槽側	—	GTG94WY3DR（L）H	—	GTG94WY3DR（L）H
1818/1618	洗い場側	GTG95WY1UH	GTG95WY2UH	GTG95WY1KH	GTG95WY2KH
	浴槽側	—	GTG94WY3DR（L）H	—	GTG94WY3DR（L）H
1616	洗い場側	GTG94WY1UH	GTG94WY2UH	GTG94WY1KH	GTG94WY2KH
	浴槽側	—	GTG94WY3DR（L）H	—	GTG94WY3DR（L）H
1216	洗い場側	GTG94WY1UH	GTG94WY2UH	GTG94WY1KH	GTG94WY2KH
	浴槽側	—	GTG91WY3DR（L）H	—	GTG91WY3DR（L）H

※横引き配管選択時、「カウンター小物セット」が不要となります。

横引配管（浴槽パン用）品番一覧

浴槽パン対応の専用品です。

		ウェーブカウンター（スタンダード水栓/ソケットレス水栓）		ウェーブカウンター（カバー水栓S）	
		浴槽デッキ水栓なし	浴槽デッキ水栓あり	浴槽デッキ水栓なし	浴槽デッキ水栓あり
1621	洗い場側	GTG96WY1UH	GTH96WY2UH	GTG96WY1KH	GTH96WY2KH
1818/1618		GTG95WY1UH	GTH95WY2UH	GTG95WY1KH	GTH95WY2KH
1616/1216		GTG94WY1UH	GTH94WY2UH	GTG94WY1KH	GTH94WY2KH

※横引き配管選択時、「カウンター小物セット」が不要となります。

●印刷物と実物では色柄が異なります。現物の商品サンプルなどでお確かめください。 ●製品には、ご使用上の注意ラベルが貼付されています。
●この誌面に掲載の価格は希望小売価格です。消費税・取付設置費は含まれておりません。

掲載プラン明細

PLAN BHF2102　1621　1.25坪サイズ

床セット:単色ミディアムグレー(ささっと排水口仕様)	床本体	GTG16EN01AR(AL/BR/BL)	127,000円(税抜)
	床小物セット	GTG14Z12U	22,000円(税抜)
	床フレームセット	GTG14FZ11P	10,000円(税抜)
	トラップ	GTG9GVB3112	10,000円(税抜)
	排水口フタ	GTG14TEN2	7,000円(税抜)
	排水管セット	GTG16HZ1PU	3,000円(税抜)
壁セット:アンティークブラック柄(AC)+パラレルホワイト柄	壁1(正面)	GTG261WKTKR(L)	107,000円(税抜)
	壁2(周囲)	GTG262NW1T	116,000円(税抜)
	ジョイント	GTG26JZ6S0	20,000円(税抜)
	シリコン	GTG24KZ2S0B	20,000円(税抜)
	壁目地	GTG26MZ6SDW	7,000円(税抜)
浴槽:アクアマーブル人造大理石浴槽・保温浴槽・アーチ浴槽(カラーラホワイト)・ホワイトハンドルなし、ポップアップ排水栓	浴槽本体	GTG74YMW3SR(L)	160,000円(税抜)
エプロン:ミディアムグレー	本体セット	GTG14YN8PR(L)	27,000円(税抜)
	小物セット	GTG14TN	3,000円(税抜)
カウンター:オーバルカウンター(ブラック)	本体	GTG60CC1G(L=600)	20,000円(税抜)
フラット天井カビシャット暖房換気乾燥機(100V)	天井本体	GTG36FB5	98,000円(税抜)
	天井小物セット	GTG30ZH71P	129,500円(税抜)
	天井回し縁	GTG36MZ3P	9,000円(税抜)
	物干しバー	GTG9RP16	3,500円(税抜)
プラネット照明(2灯)(蛍光灯)		GTG9GVL2490　(×2)	24,000円(税抜)
ドア:2枚折りドア・シルバー	本体	GTG42C1SU	80,000円(税抜)
	ドア上小壁	GTG203NW1	25,000円(税抜)
スリムミラー		GTG6MSCY	12,000円(税抜)
ワイヤーシェルフ(2段)		GTG6WS12T	16,000円(税抜)
洗い場側ストレート壁付水栓(メタルハンドル)・エステケアシャワー+シルバーホース		GTG9S1812E	80,000円(税抜)
風呂フタ:断熱組みフタ		GTG74KN91	23,000円(税抜)
風呂フタフック:3点フック(ホワイト)		GTG9GVRY1191	10,000円(税抜)
ワイヤーハンガー		GTG9GVJ2012	16,000円(税抜)
シャワースライドバー　メタル		GTG9Z246F	16,000円(税抜)
裏配管:裏配管Bセット(スリム納まり配管)		GTG96BNDP1UR(L)	10,000円(税抜)
セット希望小売価格			1,211,000円(税抜)

PLAN BHF2101　1621　1.25坪サイズ

床セット:単色ミディアムベージュ(ささっと排水口仕様)	床本体	GTG16EB01AR(AL/BR/BL)	127,000円(税抜)
	床小物セット	GTG14Z12U	22,000円(税抜)
	床フレームセット	GTG14FZ11P	10,000円(税抜)
	トラップ	GTG9GVB3111	10,000円(税抜)
	排水口フタ	GTG14TEB2	7,000円(税抜)
	排水管セット	GTG16HZ1PU	3,000円(税抜)
壁セット:チェリー柄(AC)+グレイスホワイト柄	壁1(正面)	GTG261MKTKR(L)	107,000円(税抜)
	壁2(周囲)	GTG262GW1T	116,000円(税抜)
	ジョイント	GTG26JZ6S0	20,000円(税抜)
	シリコン	GTG24KZ2S0W	20,000円(税抜)
	壁目地	GTG26MZ6SBW	7,000円(税抜)
浴槽:アクアマーブル人造大理石浴槽・アーチ浴槽(カラーラベージュ)・ホワイトハンドルあり、ポップアップ排水栓	浴槽本体	GTG74YMV4R(L)	150,000円(税抜)
エプロン:ミディアムベージュ	本体セット	GTG14YB8PR(L)	27,000円(税抜)
	小物セット	GTG14TN	3,000円(税抜)
カウンター:オーバルカウンター(ホワイト)	本体	GTG60CC1W(L=600)	20,000円(税抜)
フラット天井(換気扇)	天井本体	GTG36FB1	98,000円(税抜)
	天井小物セット	GTG30Z11P	8,000円(税抜)
	天井回し縁	GTG36MZ3P	9,000円(税抜)
ブライト照明(2灯)(蛍光灯)		GTG9AL02　(×2)	20,000円(税抜)
ドア:2枚折りドア・ホワイト		GTG42C4WU	50,000円(税抜)
セミワイドミラー		GTG66TW20	35,500円(税抜)
ライトシェルフ(2段)(ホワイト)		GTG9GVJ2042	4,000円(税抜)
洗い場側スクエア壁付水栓(メタルハンドル)・メタルシャワーヘッド+シルバーホース		GTG9KF850MT	100,000円(税抜)
風呂フタ:巻きフタ		GTG74MN11	10,000円(税抜)
タオル掛けA(ホワイト)		GTG9GN6147	1,000円(税抜)
握りバー兼用スライドバー(メタル)		GTG9GVJY009	34,000円(税抜)
裏配管:裏配管Bセット(スリム納まり配管)		GTG96BNDP1UR(L)	10,000円(税抜)
セット希望小売価格			1,028,500円(税抜)

PLAN BHF2103　1621　1.25坪サイズ

床セット:単色ミディアムホワイト(ささっと排水口仕様)	床本体	GTG16ES03AR(AL/BR/BL)	127,000円(税抜)
	床小物セット	GTG14Z12U	22,000円(税抜)
	床フレームセット	GTG14FZ11P	10,000円(税抜)
	トラップ	GTG9GVB3112	10,000円(税抜)
	排水口フタ	GTG14TES2	7,000円(税抜)
	排水管セット	GTG16HZ1PU	3,000円(税抜)
壁セット:パラレルピンク柄(AC)+パラレルホワイト柄	壁1(正面)	GTG261NLTKR(L)	85,000円(税抜)
	壁2(周囲)	GTG262NW3A(B)T	116,000円(税抜)
	ジョイント	GTG26JZ6S0	20,000円(税抜)
	シリコン	GTG24KZ2S0W	20,000円(税抜)
	壁目地	GTG26MZ6SFW	7,000円(税抜)
浴槽:FRP浴槽・エスライン浴槽(ローズ)・ホワイトハンドルなし、ポップアップ排水栓	浴槽本体	GTG74SPT3R(L)	100,000円(税抜)
エプロン:ピュアホワイト	本体セット	GTG14SW8PR(L)	27,000円(税抜)
	小物セット	GTG14TN	3,000円(税抜)
カウンター:オーバルカウンター(ホワイト)	本体	GTG60CC1W(L=600)	20,000円(税抜)
フラット天井(換気扇)・ライン照明仕様	天井本体	GTG36FB1F	98,000円(税抜)
	天井小物セット	GTG30Z11P	8,000円(税抜)
	天井回し縁	GTG36MZ3P	9,000円(税抜)
フラットラインLED照明FZ(1灯)	本体	GTG9GVL2860	38,000円(税抜)
	電源ボックス	GTG9GVL2108	10,000円(税抜)
ドア:3枚引き戸・シルバー	障子	GTG42H42U	140,000円(税抜)
	枠	GTG42H4SU	100,000円(税抜)
スリムミラー		GTG6MSCY	12,000円(税抜)
クリアシェルフ(3段)		GTG9GVJ2033	14,000円(税抜)
収納テーブル:クリアワイドシェルフ		GTG9GVJ2061	20,000円(税抜)
洗い場側ストレート壁付水栓(ホワイトハンドル)・ホワイトシャワーヘッド+ホワイトホース・浴槽側2ハンドルデッキ水栓(メタルハンドル)	洗い場側水栓	GTG9S1812Y	40,000円(税抜)
	浴槽側水栓	GTG9KM83ZG2N	54,000円(税抜)
風呂フタ:巻きフタ		GTG74MN1M	10,000円(税抜)
タオル掛けB(メタル)		GTG9617	5,000円(税抜)
シャワーフック(ホワイト)		GTG9Z045796A	1,000円(税抜)
裏配管:裏配管Bセット(スリム納まり配管)		GTG96BCDP2UR(L)	20,000円(税抜)
セット希望小売価格			1,156,000円(税抜)

掲載プラン明細

PLAN BHF3101　1818 メーターモジュール

床セット:単色ミディアムグレー(ささっと排水口仕様)	床本体	GTG15EN01AR(AL/BR/BL)	107,000円(税抜)
	床小物セット	GTG14Z12U	22,000円(税抜)
	床フレームセット	GTG15FZ11P	10,000円(税抜)
	トラップ	GTG9GVB3112	10,000円(税抜)
	排水口フタ	GTG14TEN2	7,000円(税抜)
	排水管セット	GTG16HZ1PU	3,000円(税抜)
壁セット:ドラマホワイト柄	壁1(正面)	GTG271HDTKR(L)	97,000円(税抜)
	壁2(周囲)	GTG272HD1A(B)T	176,000円(税抜)
	ジョイント	GTG27JZ6P0B	20,000円(税抜)
	シリコン	GTG27KZ2P0W	20,000円(税抜)
	壁目地	GTG27MZ6PFW	7,000円(税抜)
浴槽:FRP浴槽・保温浴槽Ⅱ・アーチ浴槽(ピュアホワイト)・ホワイトハンドルなし、ポップアップ排水栓	浴槽本体	GTG74YPW3SR(L)	130,000円(税抜)
エプロン:ミディアムグレー	本体セット	GTG14YN8PR(L)	27,000円(税抜)
	小物セット	GTG14TN	3,000円(税抜)
カウンター:オーバルカウンター(ブラック)	本体	GTG60CC1G(L=600)	20,000円(税抜)
1818専用トップカウンター(ミディアムグレー)	本体	GTG65MC1N	50,000円(税抜)
	ジョイナーセット	GTG65SZ1MR(L)	30,000円(税抜)
	長物セット	GTG65NZ1M	20,000円(税抜)
フラット天井オートルーバー暖房換気乾燥機(100V)・ライン照明仕様	天井本体	GTG37FB3F	88,000円(税抜)
	天井小物セット	GTG30ZZ71P	74,500円(税抜)
	天井回し縁	GTG37MZ3P	9,000円(税抜)
	物干しバー	GTG9RP18	3,500円(税抜)
フラットラインLED照明FZ(1灯)	本体	GTG9GVL2880	38,000円(税抜)
	電源ボックス	GTG9GVL2108	10,000円(税抜)
ドア:2枚折りドア・シルバー		GTG42C4SU	80,000円(税抜)
シンプルミラー		GTG6MBA	4,000円(税抜)
クリアシェルフ(3段)		GTG9GVJ2033	14,000円(税抜)
洗い場側スクエア壁付水栓(メタルハンドル)・新W節水シャワー+シルバーホース		GTG9KF850MV	133,000円(税抜)
風呂フタ:断熱組みフタ		GTG74KN91	23,000円(税抜)
風呂フタフック:組みフタフック(メタル)		GTG9GVR1351	5,000円(税抜)
タオル掛けA(ホワイト)		GTG9GN6147	1,000円(税抜)
シャワースライドバー　メタル		GTG9Z246F	16,000円(税抜)
裏配管:裏配管Bセット(スリム納まり配管)		GTG95BNDP1UR(L)	10,000円(税抜)
セット希望小売価格			1,268,000円(税抜)

PLAN BHF3102　1818 メーターモジュール

床セット:単色ミディアムグレー(ささっと排水口仕様)	床本体	GTG15EN01AR(AL/BR/BL)	107,000円(税抜)
	床小物セット	GTG14Z12U	22,000円(税抜)
	床フレームセット	GTG15FZ11P	10,000円(税抜)
	トラップ	GTG9GVB3111	10,000円(税抜)
	排水口フタ	GTG14TEN2	7,000円(税抜)
	排水管セット	GTG16HZ1PU	3,000円(税抜)
壁セット:クレマストーン柄(AC)+グレイスホワイト柄	壁1(正面)	GTG271WFTKR(L)	97,000円(税抜)
	壁2(周囲)	GTG272GW1A(B)T	116,000円(税抜)
	ジョイント	GTG27JZ6P0B	20,000円(税抜)
	シリコン	GTG27KZ2P0W	20,000円(税抜)
	壁目地	GTG27MZ6PFW	7,000円(税抜)
浴槽:FRP浴槽・エスライン浴槽(ナチュラル)・ホワイトハンドルなし、ポップアップ排水栓	浴槽本体	GTG74SPV3R(L)	100,000円(税抜)
エプロン:ミディアムグレー	本体セット	GTG14SN8PR(L)	27,000円(税抜)
	小物セット	GTG14TN	3,000円(税抜)
1818専用トップカウンター(ミディアムグレー)	本体	GTG65MC1N	50,000円(税抜)
	ジョイナーセット	GTG65SZ1MR(L)	30,000円(税抜)
	長物セット	GTG65NZ1M	20,000円(税抜)
フラット天井(換気扇)	天井本体	GTG37FB1	88,000円(税抜)
	天井小物セット	GTG30Z11P	8,000円(税抜)
	天井回し縁	GTG37MZ3P	9,000円(税抜)
ブライト照明(2灯)(蛍光灯)		GTG9AL02　(×2)	20,000円(税抜)
ドア:スイングドア・ブラック		GTG42S4BS1(2)	140,000円(税抜)
スリムミラー(くもり止めヒーター付)		GTG6MSD	45,000円(税抜)
ライトシェルフ(2段)(ブラック)		GTG9GVJ2044	4,000円(税抜)
洗い場側ストレート壁付水栓(メタルハンドル)・メタルワンタッチシャワーヘッド+シルバーホース		GTG9S1812P	57,000円(税抜)
風呂フタ:巻きフタ		GTG74MN11	10,000円(税抜)
タオル掛けB(メタル)		GTG9617	5,000円(税抜)
シャワーフック(グレー)		GTG9Z045797A	1,000円(税抜)
裏配管:裏配管Bセット(スリム納まり配管)		GTG95BNP1UR(L)	10,000円(税抜)
セット希望小売価格			1,046,000円(税抜)

PLAN BHF3103　1818 メーターモジュール

床セット:単色ミディアムホワイト(ささっと排水口仕様)	床本体	GTG15ES01AR(AL/BR/BL)	107,000円(税抜)
	床小物セット	GTG14Z12U	22,000円(税抜)
	床フレームセット	GTG15FZ11P	10,000円(税抜)
	トラップ	GTG9GVB3111	10,000円(税抜)
	排水口フタ	GTG14TES2	7,000円(税抜)
	排水管セット	GTG16HZ1PU	3,000円(税抜)
壁セット:ウォールナット柄(AC)+グレイスホワイト柄	壁1(正面)	GTG271MLTKR(L)	97,000円(税抜)
	壁2(周囲)	GTG272GW1A(B)T	116,000円(税抜)
	ジョイント	GTG27JZ6P0A	20,000円(税抜)
	シリコン	GTG27KZ2P0B	20,000円(税抜)
	壁目地	GTG27MZ6PDW	7,000円(税抜)
浴槽:アクアマーブル人造大理石浴槽・エスライン浴槽(カラーラグレー)・ホワイトハンドルなし、ポップアップ排水栓	浴槽本体	GTG74SMK3R(L)	130,000円(税抜)
エプロン:ピュアホワイト	本体セット	GTG14SW8PR(L)	27,000円(税抜)
	小物セット	GTG14TN	3,000円(税抜)
カウンター:オーバルカウンター(ホワイト)	本体	GTG60CC1W(L=600)	20,000円(税抜)
1818専用トップカウンター(ピュアホワイト)	本体	GTG65MC1W	50,000円(税抜)
	ジョイナーセット	GTG65SZ1MR(L)	30,000円(税抜)
	長物セット	GTG65NZ1M	20,000円(税抜)
フラット天井(換気扇)	天井本体	GTG37FB1	88,000円(税抜)
	天井小物セット	GTG30Z11P	8,000円(税抜)
	天井回し縁	GTG37MZ3P	9,000円(税抜)
エクセレント照明(2灯)(蛍光灯)		GTG9GVL2451　(×2)	24,000円(税抜)
ドア:2枚折りドア・ホワイト	本体	GTG42C1WU	50,000円(税抜)
	ドア上小壁	GTG203GW1	25,000円(税抜)
スリムミラー		GTG6MSCY	12,000円(税抜)
ライトシェルフ(2段)(ホワイト)		GTG9GVJ2042	4,000円(税抜)
洗い場側ストレート壁付水栓(ホワイトハンドル)・ホワイトシャワーヘッド+ホワイトホース		GTG9S1812Y	40,000円(税抜)
風呂フタ:巻きフタ		GTG74MN11	10,000円(税抜)
タオル掛けA(ホワイト)		GTG9GN6147	1,000円(税抜)
シャワーフック(ホワイト)		GTG9Z045796A	1,000円(税抜)
裏配管:裏配管Bセット(スリム納まり配管)		GTG95BNDP1UR(L)	10,000円(税抜)
セット希望小売価格			981,000円(税抜)

●この誌面に掲載の価格は希望小売価格です。消費税・取付設置費は含まれておりません。

掲載プラン明細

PLAN BHF4101　1618 メーターモジュール

床セット:単色ミディアムグレー(ささっと排水口仕様)	床本体	GTG15EN01AR(AL/BR/BL)	107,000円(税抜)
	床小物セット	GTG14Z12U	22,000円(税抜)
	床フレームセット	GTG15FZ11P	10,000円(税抜)
	トラップ	GTG9GVB3112	10,000円(税抜)
	排水口フタ	GTG14TEN2	7,000円(税抜)
	排水管セット	GTG16HZ1PU	3,000円(税抜)
壁セット:グレイスホワイト柄	壁1(正面)	GTG251GWTKR(L)	65,000円(税抜)
	壁2(周囲)	GTG252GW1A(B)T	116,000円(税抜)
	ジョイント	GTG24JZ6P0B	20,000円(税抜)
	シリコン	GTG26KZ2P0W	20,000円(税抜)
	壁目地	GTG26MZ6PFW	7,000円(税抜)
浴槽:アクアマーブル人造大理石浴槽・保温浴槽Ⅱ・エスライン浴槽(ライトローズ)・ホワイトハンドルなし、ポップアップ排水栓	浴槽本体	GTG74SET3SR(L)	160,000円(税抜)
エプロン:ピュアホワイト	本体セット	GTG14SW8PR(L)	27,000円(税抜)
	小物セット	GTG14TN	3,000円(税抜)
カウンター:オーバルカウンター(ホワイト)	本体	GTG60CC1W(L=600)	20,000円(税抜)
フラット天井オートルーバー暖房換気乾燥機(100V)	天井本体	GTG35FB3	78,000円(税抜)
	天井小物セット	GTG30ZZ71P	74,500円(税抜)
	天井回し縁	GTG35MZ3P	9,000円(税抜)
	物干しバー	GTG9RP16	3,500円(税抜)
ブライト照明(2灯)(蛍光灯)		GTG9AL02　(×2)	20,000円(税抜)
ドア:2枚折りドア・ホワイト		GTG42C4WU	50,000円(税抜)
エレガントミラー		GTG6MEA	60,000円(税抜)
クリアシェルフ(2段)		GTG9GVJ2032	10,000円(税抜)
収納テーブル:クリアワイドシェルフ		GTG9GVJ2061	20,000円(税抜)
洗い場側ストレート壁付水栓(メタルハンドル)・エステケアシャワー+シルバーホース		GTG9S1812E	80,000円(税抜)
風呂フタ:断熱組みフタ		GTG74KN91	23,000円(税抜)
風呂フタフック:組みフタフック(ホワイト)		GTG9GVR1371	2,000円(税抜)
タオル掛けB(メタル)		GTG9617	5,000円(税抜)
シャワースライドバー　メタル		GTG9Z246F	16,000円(税抜)
裏配管:裏配管Bセット(スリム納まり配管)		GTG95BNDP1UR(L)	10,000円(税抜)
セット希望小売価格			1,058,000円(税抜)

PLAN BHF4102　1618 メーターモジュール

床セット:単色ミディアムグレー(ささっと排水口仕様)	床本体	GTG15EN01AR(AL/BR/BL)	107,000円(税抜)
	床小物セット	GTG14Z12U	22,000円(税抜)
	床フレームセット	GTG15FZ11P	10,000円(税抜)
	トラップ	GTG9GVB3111	10,000円(税抜)
	排水口フタ	GTG14TEN2	7,000円(税抜)
	排水管セット	GTG16HZ1PU	3,000円(税抜)
壁セット:アンティークブラウン柄(AC)+パラレルホワイト柄	壁1(正面)	GTG251WETKR(L)	87,000円(税抜)
	壁2(周囲)	GTG252NW1A(B)T	116,000円(税抜)
	ジョイント	GTG25JZ6P0A	20,000円(税抜)
	シリコン	GTG26KZ2P0B	20,000円(税抜)
	壁目地	GTG26MZ6PDW	7,000円(税抜)
浴槽:FRP浴槽・アーチ浴槽(ピュアホワイト)・ホワイトハンドルあり、ポップアップ排水栓	浴槽本体	GTG74YPW4R(L)	110,000円(税抜)
エプロン:ピュアホワイト	本体セット	GTG14YW8PR(L)	27,000円(税抜)
	小物セット	GTG14TN	3,000円(税抜)
カウンター:オーバルカウンター(ブラック)	本体	GTG60CC1G(L=600)	20,000円(税抜)
フラット天井(換気扇)	天井本体	GTG35FB1	78,000円(税抜)
	天井小物セット	GTG30Z11P	8,000円(税抜)
	天井回し縁	GTG35MZ3P	9,000円(税抜)
プラネット照明(2灯)(蛍光灯)		GTG9GVL2490　(×2)	24,000円(税抜)
ドア:片引き戸・ホワイト	障子	GTG42L10U1(2)	80,000円(税抜)
	枠	GTG42L1WU1(2)	60,000円(税抜)
	ドア上小壁	GTG203NW1	25,000円(税抜)
スリムミラー		GTG6MSCY	12,000円(税抜)
ライトシェルフ(2段)(ブラック)		GTG9GVJ2044	4,000円(税抜)
洗い場側ストレート壁付水栓(メタルハンドル)・メタルワンタッチシャワーヘッド+シルバーホース		GTG9S1812P	57,000円(税抜)
風呂フタ:巻きフタ		GTG74MN11	10,000円(税抜)
風呂フタフック:巻きフタフック		GTG91019	1,500円(税抜)
タオル掛けA(ホワイト)		GTG9GN6147	1,000円(税抜)
シャワーフック(グレー)		GTG9Z045797A	1,000円(税抜)
裏配管:裏配管Bセット(スリム納まり配管)		GTG95BNDP1UR(L)	10,000円(税抜)
セット希望小売価格			949,500円(税抜)

PLAN BHF4103　1618 メーターモジュール

床セット:単色ミディアムホワイト(ささっと排水口仕様)	床本体	GTG15ES01AR(AL/BR/BL)	107,000円(税抜)
	床小物セット	GTG14Z12U	22,000円(税抜)
	床フレームセット	GTG15FZ11P	10,000円(税抜)
	トラップ	GTG9GVB3112	10,000円(税抜)
	排水口フタ	GTG14TES2	7,000円(税抜)
	排水管セット	GTG16HZ1PU	3,000円(税抜)
壁セット:パラレルホワイト柄	壁1(正面)	GTG251NWTKR(L)	65,000円(税抜)
	壁2(周囲)	GTG252NW1A(B)T	116,000円(税抜)
	ジョイント	GTG25JZ6P0A	20,000円(税抜)
	シリコン	GTG26KZ2P0W	20,000円(税抜)
	壁目地	GTG26MZ6PFW	7,000円(税抜)
浴槽:FRP浴槽・アーチ浴槽(ペールグリーン)・ホワイトハンドルなし、ヒートン栓	浴槽本体	GTG74YPB1R(L)	80,000円(税抜)
エプロン:ピュアホワイト	本体セット	GTG14YW2PR(L)	27,000円(税抜)
	小物セット	GTG14TN	3,000円(税抜)
カウンター:バイザーカウンター(ピュアホワイト)	本体	GTG65VC1W(L=750)	35,000円(税抜)
フラット天井(換気扇)	天井本体	GTG35FB1	78,000円(税抜)
	天井小物セット	GTG30Z11P	8,000円(税抜)
	天井回し縁	GTG35MZ3P	9,000円(税抜)
ドラム照明(2灯)(蛍光灯)		GTG9GVL2282　(×2)	16,000円(税抜)
ドア:スイングドア・ホワイト		GTG42S4WS1(2)	100,000円(税抜)
シンプルミラー		GTG6MBA	4,000円(税抜)
ライトシェルフ(2段)(ホワイト)		GTG9GVJ2042	4,000円(税抜)
洗い場側ストレート壁付水栓(ホワイトハンドル)・ホワイトシャワーヘッド+ホワイトホース・定量止水壁付水栓(ホワイトハンドル)	洗い場側水栓	GTG9S1812Y	40,000円(税抜)
	浴槽側水栓	GTG9KM155GBN	82,000円(税抜)
風呂フタ:巻きフタ		GTG74MN11	10,000円(税抜)
タオル掛けA(ホワイト)		GTG9GN6147	1,000円(税抜)
握りバー兼用スライドバー(ホワイト)		GTG9GVJY005	26,000円(税抜)
裏配管:なし(水栓固定金具)	洗い場水栓	GTG9KG2K	1,000円(税抜)
	壁付け水栓	GTG9KG2K	1,000円(税抜)
セット希望小売価格			912,000円(税抜)

掲載プラン明細

PLAN BHF5101　1616　1.0坪サイズ

床セット:単色ミディアムホワイト(ささっと排水口仕様)	床本体	GTG14ES01AR(AL/BR/BL)	57,000円(税抜)
	床小物セット	GTG14Z12U	22,000円(税抜)
	床フレームセット	GTG14FZ11P	10,000円(税抜)
	トラップ	GTG9GVB3112	10,000円(税抜)
	排水口フタ	GTG14TES2	7,000円(税抜)
	排水管セット	GTG16HZ1PU	3,000円(税抜)
壁セット:モザイク硝子ブラウン柄(AC)+パラレルホワイト柄	壁1(正面)	GTG241MHTKR(L)	77,000円(税抜)
	壁2(周囲)	GTG242NW1T	86,000円(税抜)
	ジョイント	GTG24JZ6P0B	20,000円(税抜)
	シリコン	GTG24KZ2P0B	20,000円(税抜)
	壁目地	GTG24MZ6PDWB	7,000円(税抜)
浴槽:アクアマーブル人造大理石浴槽・アーチ浴槽(ライトホワイト)・ホワイトハンドルなし、ポップアップ排水栓	浴槽本体	GTG74YEW3R(L)	130,000円(税抜)
エプロン:ピュアホワイト	本体セット	GTG14YW8PR(L)	27,000円(税抜)
	小物セット	GTG14TN	3,000円(税抜)
カウンター:オーバルカウンター(ブラック)	本体	GTG60CC1G(L=600)	20,000円(税抜)
フラット天井(換気扇)・ライン照明仕様	天井本体	GTG34FB1F	43,000円(税抜)
	天井小物セット	GTG30Z11P	8,000円(税抜)
	天井回し縁	GTG34MZ3P	9,000円(税抜)
フラットラインLED照明FZ(1灯)	本体	GTG9GVL2860	38,000円(税抜)
	電源ボックス	GTG9GVL2108	10,000円(税抜)
ドア:スイングドア・シルバー		GTG42S4SS1(2)	140,000円(税抜)
スリムミラー		GTG6MSCY	12,000円(税抜)
ライトシェルフ(2段)(ブラック)		GTG9GVJ2044	4,000円(税抜)
洗い場側スクエア壁付水栓(メタルハンドル)・エステケアシャワー+シルバーホース		GTG9KF850ME	135,000円(税抜)
風呂フタ:巻きフタ		GTG74MN11	10,000円(税抜)
タオル掛けA(ホワイト)		GTG9GN6147	1,000円(税抜)
シャワースライドバー　メタル		GTG9Z246F	16,000円(税抜)
裏配管:裏配管Bセット(スリム納まり配管)		GTG94BNDP1UR(L)	10,000円(税抜)
セット希望小売価格			**935,000円(税抜)**

PLAN BHF5102　1616　1.0坪サイズ

床セット:単色ミディアムホワイト(ささっと排水口仕様)	床本体	GTG14ES03BR(BL)	57,000円(税抜)
	床小物セット	GTG14Z12U	22,000円(税抜)
	床フレームセット	GTG14FZ11P	10,000円(税抜)
	トラップ	GTG9GVB3111	10,000円(税抜)
	排水口フタ	GTG14TES2	7,000円(税抜)
	排水管セット	GTG16HZ1PU	3,000円(税抜)
壁セット:モザイク硝子ブルー柄(AC)+パラレルホワイト柄	壁1(正面)	GTG241MGTKR(L)	77,000円(税抜)
	壁2(周囲)	GTG242NW3BT	86,000円(税抜)
	ジョイント	GTG24JZ6P0B	20,000円(税抜)
	シリコン	GTG24KZ2P0W	20,000円(税抜)
	壁目地	GTG24MZ6PFWB	7,000円(税抜)
浴槽:FRP浴槽・アーチ浴槽(ピュアホワイト)・ホワイトハンドルなし、ヒートン栓	浴槽本体	GTG74YPW1R(L)	80,000円(税抜)
エプロン:ピュアホワイト	本体セット	GTG14YW8PR(L)	27,000円(税抜)
	小物セット	GTG14TN	3,000円(税抜)
カウンター:オーバルカウンター(ホワイト)	本体	GTG60CC1W(L=600)	20,000円(税抜)
フラット天井「ナノイー」搭載 暖房換気乾燥機(100V)	天井本体	GTG34FB5	43,000円(税抜)
	天井小物セット	GTG30ZM71P	154,500円(税抜)
	天井回し縁	GTG34MZ3P	9,000円(税抜)
	物干しバー	GTG9RP16	3,500円(税抜)
エクセレント照明(1灯)(蛍光灯)		GTG9GVL2451	12,000円(税抜)
ドア:3枚引き戸・ホワイト	障子	GTG42H40U	90,000円(税抜)
	枠	GTG42H4WU	90,000円(税抜)
セミワイドミラー		GTG64TW16	30,500円(税抜)
ライトシェルフ(2段)(ホワイト)		GTG9GVJ2042	4,000円(税抜)
洗い場側ストレート壁付水栓(メタルハンドル)・メタルシャワーヘッド+シルバーホース		GTG9S1812T	45,000円(税抜)
タオル掛けA(ホワイト)		GTG9GN6147	1,000円(税抜)
握りバー兼用スライドバー(メタル)		GTG9GVJY009	34,000円(税抜)
裏配管:裏配管Bセット(スリム納まり配管)		GTG94BNDP1UR(L)	10,000円(税抜)
セット希望小売価格			**975,500円(税抜)**

PLAN BHF5103　1616　1.0坪サイズ

床セット:単色ミディアムホワイト(ささっと排水口仕様)	床本体	GTG14ES01AR(AL/BR/BL)	57,000円(税抜)
	床小物セット	GTG14Z12U	22,000円(税抜)
	床フレームセット	GTG14FZ11P	10,000円(税抜)
	トラップ	GTG9GVB3111	10,000円(税抜)
	排水口フタ	GTG14TES2	7,000円(税抜)
	排水管セット	GTG16HZ1PU	3,000円(税抜)
壁セット:バーチカルブラック柄(AC)+パラレルホワイト柄	壁1(正面)	GTG241NXTKR(L)	55,000円(税抜)
	壁2(周囲)	GTG242NW1T	86,000円(税抜)
	ジョイント	GTG24JZ6P0A	20,000円(税抜)
	シリコン	GTG24KZ2P0B	20,000円(税抜)
	壁目地	GTG24MZ6PDWA	7,000円(税抜)
浴槽:アクアマーブル人造大理石浴槽・エスライン浴槽(カラーラグレー)・ホワイトハンドルあり、ポップアップ排水栓	浴槽本体	GTG74SMK4R(L)	150,000円(税抜)
エプロン:ピュアホワイト	本体セット	GTG14SW8PR(L)	27,000円(税抜)
	小物セット	GTG14TN	3,000円(税抜)
カウンター:バイザーカウンター(ブラック)	本体	GTG64VC1G(L=550)	30,000円(税抜)
フラット天井オートルーバー暖房換気乾燥機(100V)	天井本体	GTG34FB3	43,000円(税抜)
	天井小物セット	GTG30ZZ71P	74,500円(税抜)
	天井回し縁	GTG34MZ3P	9,000円(税抜)
	物干しバー	GTG9RP16	3,500円(税抜)
ブライト照明(1灯)(蛍光灯)		GTG9AL02	10,000円(税抜)
ドア:片引き戸・シルバー	障子	GTG42L12U1(2)	110,000円(税抜)
	枠	GTG42L1SU1(2)	90,000円(税抜)
	ドア上小壁	GTG203NW1	25,000円(税抜)
エレガントミラー		GTG6MEA	60,000円(税抜)
ライトシェルフ(3段)(ブラック)		GTG9GVJ2045	5,000円(税抜)
洗い場側ストレート壁付水栓(メタルハンドル)・新W節水シャワー+シルバーホース・2ハンドルデッキ水栓(ホワイトハンドル)	洗い場側水栓	GTG9S1812V	78,000円(税抜)
	浴槽側水栓	GTG9KM83Z2N	49,000円(税抜)
風呂フタ:巻きフタ		GTG74MN1M	10,000円(税抜)
タオル掛けB(メタル)		GTG9617	5,000円(税抜)
シャワースライドバー　メタル		GTG9Z246F	16,000円(税抜)
裏配管:裏配管Bセット(スリム納まり配管)		GTG94BCP2UR(L)	20,000円(税抜)
セット希望小売価格			**1,115,000円(税抜)**

PLAN BHF5104　1616　1.0坪サイズ

床セット:単色ミディアムベージュ(ささっと排水口仕様)	床本体	GTG14EB01AR(AL/BR/BL)	57,000円(税抜)
	床小物セット	GTG14Z12U	22,000円(税抜)
	床フレームセット	GTG14FZ11P	10,000円(税抜)
	トラップ	GTG9GVB3112	10,000円(税抜)
	排水口フタ	GTG14TEB2	7,000円(税抜)
	排水管セット	GTG16HZ1PU	3,000円(税抜)
壁セット:サニーベージュ柄(AC)+パラレルホワイト柄	壁1(正面)	GTG241SBTKR(L)	77,000円(税抜)
	壁2(周囲)	GTG242NW1T	86,000円(税抜)
	ジョイント	GTG24JZ6P0B	20,000円(税抜)
	シリコン	GTG24KZ2P0W	20,000円(税抜)
	壁目地	GTG24MZ6PFWB	7,000円(税抜)
浴槽:アクアマーブル人造大理石浴槽・アーチ浴槽(ライトベージュ)・ホワイトハンドルなし、ポップアップ排水栓	浴槽本体	GTG74YEV3R(L)	130,000円(税抜)
エプロン:ミディアムベージュ	本体セット	GTG14YB2PR(L)	27,000円(税抜)
	小物セット	GTG14TN	3,000円(税抜)
カウンター:バイザーカウンター(ベージュ)	本体	GTG64VC1B(L=550)	30,000円(税抜)
フラット天井(換気扇)	天井本体	GTG34FB1	43,000円(税抜)
	天井小物セット	GTG30Z11P	8,000円(税抜)
	天井回し縁	GTG34MZ3P	9,000円(税抜)
プラネット照明(1灯)(LED)		GTG9GVL2690	28,000円(税抜)
ドア:2枚折りドア・ホワイト	本体	GTG42C1WU	50,000円(税抜)
	ドア上小壁	GTG203NW1	25,000円(税抜)
スリムミラー		GTG6MSCY	12,000円(税抜)
ワイヤーシェルフ(3段)		GTG6WS13T	24,000円(税抜)
洗い場側兼用デッキ水栓(ホワイトハンドル)・ホワイトシャワーヘッド+ホワイトホース		GTG9KF771N3	65,000円(税抜)
風呂フタ:巻きフタ		GTG74MN1M	10,000円(税抜)
ワイヤーハンガー		GTG9GVJ2012	16,000円(税抜)
シャワーフック(ホワイト)		GTG9Z045796A	1,000円(税抜)
セット希望小売価格			**800,000円(税抜)**

●この誌面に掲載の価格は希望小売価格です。消費税・取付設置費は含まれておりません。

掲載プラン明細

PLAN BHF5105　1616　1.0坪サイズ

床セット:単色ミディアムベージュ(ささっと排水口仕様)	床本体	GTG14EB01AR(AL/BR/BL)	57,000円(税抜)
	床小物セット	GTG14Z12U	22,000円(税抜)
	床フレームセット	GTG14FZ11P	10,000円(税抜)
	トラップ	GTG9GVB3112	10,000円(税抜)
	排水口フタ	GTG14TEB2	7,000円(税抜)
	排水管セット	GTG16HZ1PU	3,000円(税抜)
壁セット:パラレルホワイト柄	壁1(正面)	GTG241NWTKR(L)	55,000円(税抜)
	壁2(周囲)	GTG242NW1T	86,000円(税抜)
	ジョイント	GTG24JZ6P0A	20,000円(税抜)
	シリコン	GTG24KZ2P0W	20,000円(税抜)
	壁目地	GTG24MZ6PFWA	7,000円(税抜)
浴槽:FRP浴槽・エスライン浴槽(ナチュラル)・ホワイトハンドルなし、ヒートン栓	浴槽本体	GTG74SPV1R(L)	80,000円(税抜)
エプロン:ミディアムベージュ	本体セット	GTG14SB8PR(L)	27,000円(税抜)
	小物セット	GTG14TN	3,000円(税抜)
カウンターオーバルカウンター(ホワイト)	本体	GTG60CC1W(L=600)	20,000円(税抜)
フラット天井(換気扇)	天井本体	GTG34FB1	43,000円(税抜)
	天井小物セット	GTG30Z11P	8,000円(税抜)
	天井回し縁	GTG34MZ3P	9,000円(税抜)
ドラム照明(1灯)(蛍光灯)		GTG9GVL2282	8,000円(税抜)
ドア:2枚折りドア・ホワイト		GTG42C4WU	50,000円(税抜)
シンプルミラー		GTG6MBA	4,000円(税抜)
ライトシェルフ(2段)(ホワイト)		GTG9GVJ2042	4,000円(税抜)
洗い場側ストレート壁付水栓(ホワイトハンドル)・ホワイトシャワーヘッド+ホワイトホース		GTG9S1812Y	40,000円(税抜)
風呂フタ:巻きフタ		GTG74MN11	10,000円(税抜)
タオル掛けA(ホワイト)		GTG9GN6147	1,000円(税抜)
シャワーフック(ホワイト)		GTG9Z045796A	1,000円(税抜)
裏配管:裏配管Bセット(スリム納まり配管)		GTG94BNDP1UR(L)	10,000円(税抜)
セット希望小売価格			615,000円(税抜)

PLAN BHF7102　1216　0.75坪サイズ

床セット:単色ミディアムホワイト(ささっと排水口仕様)	床本体	GTG11ES01AR(AL/BR/BL)	37,000円(税抜)
	床小物セット	GTG14Z12U	22,000円(税抜)
	床フレームセット	GTG11FZ11P	10,000円(税抜)
	トラップ	GTG9GVB3112	10,000円(税抜)
	排水口フタ	GTG14TES2	7,000円(税抜)
	排水管セット	GTG16HZ1PU	3,000円(税抜)
壁セット:パラレルグリーン柄(AC)+パラレルホワイト柄	壁1(正面)	GTG241NNTKR(L)	55,000円(税抜)
	壁2(周囲)	GTG212NW1T	66,000円(税抜)
	ジョイント	GTG24JZ6P0B	20,000円(税抜)
	シリコン	GTG24KZ2P0W	20,000円(税抜)
	壁目地	GTG24MZ6PFWB	7,000円(税抜)
浴槽:アクアマーブル人造大理石浴槽・保温浴槽II・アーチ浴槽(カラーラホワイト)・ホワイトハンドルなし、ポップアップ排水栓	浴槽本体	GTG71YMW3SR(L)	150,000円(税抜)
エプロン:ピュアホワイト	本体セット	GTG11YW8PR(L)	20,000円(税抜)
	小物セット	GTG11TN	3,000円(税抜)
カウンターオーバルカウンター(ホワイト)	本体	GTG60CC1W(L=600)	20,000円(税抜)
フラット天井(換気扇)・ライン照明仕様	天井本体	GTG31FB1F	33,000円(税抜)
	天井小物セット	GTG30Z11P	8,000円(税抜)
	天井回し縁	GTG31MZ3P	9,000円(税抜)
フラットラインLED照明FZ(1灯)	本体	GTG9GVL2815	38,000円(税抜)
	電源ボックス	GTG9GVL2108	10,000円(税抜)
ドア:2枚引き込戸・ホワイト	障子	GTG42J40U1(2)	90,000円(税抜)
	枠	GTG42J4WU1(2)	80,000円(税抜)
シンプルミラー		GTG6MBA	4,000円(税抜)
ライトシェルフ(2段)(ホワイト)		GTG9GVJ2042	4,000円(税抜)
洗い場側ストレート壁付水栓(ホワイトハンドル)・ホワイトシャワーヘッド+ホワイトホース		GTG9S1812Y	40,000円(税抜)
風呂フタ:断熱組みフタ		GTG71KN91	20,000円(税抜)
風呂フタフック:組みフタフック(ホワイト)		GTG9GVR1371	2,000円(税抜)
タオル掛けA(ホワイト)		GTG9GN6147	1,000円(税抜)
シャワーフック(ホワイト)		GTG9Z045796A	1,000円(税抜)
裏配管:裏配管Bセット(スリム納まり配管)		GTG94BNDP1UR(L)	10,000円(税抜)
セット希望小売価格			800,000円(税抜)

PLAN BHF7101　1216　0.75坪サイズ

床セット:単色ミディアムベージュ(ささっと排水口仕様)	床本体	GTG11EB01AR(AL/BR/BL)	37,000円(税抜)
	床小物セット	GTG14Z12U	22,000円(税抜)
	床フレームセット	GTG11FZ11P	10,000円(税抜)
	トラップ	GTG9GVB3111	10,000円(税抜)
	排水口フタ	GTG14TEB2	7,000円(税抜)
	排水管セット	GTG16HZ1PU	3,000円(税抜)
壁セット:メープル柄	壁1(正面)	GTG241MJTKR(L)	77,000円(税抜)
	壁2(周囲)	GTG212MJ1T	126,000円(税抜)
	ジョイント	GTG24JZ6P0B	20,000円(税抜)
	シリコン	GTG24KZ2P0W	20,000円(税抜)
	壁目地	GTG24MZ6PFWB	7,000円(税抜)
浴槽:FRP浴槽・アーチ浴槽(ピュアホワイト)・ホワイトハンドルなし、ヒートン栓	浴槽本体	GTG71YPW1R(L)	70,000円(税抜)
エプロン:ピュアホワイト	本体セット	GTG11YW8PR(L)	20,000円(税抜)
	小物セット	GTG11TN	3,000円(税抜)
カウンターバイザーカウンター(ピュアホワイト)	本体	GTG64VC1W(L=550)	30,000円(税抜)
フラット天井(換気扇)	天井本体	GTG31FB1	33,000円(税抜)
	天井小物セット	GTG30Z11P	8,000円(税抜)
	天井回し縁	GTG31MZ3P	9,000円(税抜)
ドラム照明(1灯)(蛍光灯)		GTG9GVL2282	8,000円(税抜)
ドア:スイングドア・ホワイト	本体	GTG42S1WS1(2)	100,000円(税抜)
	ドア上小壁	GTG203MJ1	25,000円(税抜)
エレガントミラー		GTG6MEA	60,000円(税抜)
クリアシェルフ(2段)		GTG9GVJ2032	10,000円(税抜)
洗い場側スクエア壁付水栓(メタルハンドル)・新W節水シャワー+シルバーホース		GTG9KF850MV	133,000円(税抜)
風呂フタ:巻きフタ		GTG71BMN11	7,000円(税抜)
タオル掛けA(ホワイト)		GTG9GN6147	1,000円(税抜)
シャワーフック(グレー)		GTG9Z045797A	1,000円(税抜)
裏配管:裏配管Bセット(スリム納まり配管)		GTG94BNP1UR(L)	10,000円(税抜)
セット希望小売価格			867,000円(税抜)

PLAN BHF7103　1216　0.75坪サイズ

床セット:単色ミディアムグレー(ささっと排水口仕様)	床本体	GTG11EN01AR(AL/BR/BL)	37,000円(税抜)
	床小物セット	GTG14Z12U	22,000円(税抜)
	床フレームセット	GTG11FZ11P	10,000円(税抜)
	トラップ	GTG9GVB3111	10,000円(税抜)
	排水口フタ	GTG14TEN2	7,000円(税抜)
	排水管セット	GTG16HZ1PU	3,000円(税抜)
壁セット:バーチカルボルドー柄(AC)+パラレルホワイト柄	壁1(正面)	GTG241LXTKR(L)	55,000円(税抜)
	壁2(周囲)	GTG212NW1T	66,000円(税抜)
	ジョイント	GTG24JZ6P0A	20,000円(税抜)
	シリコン	GTG24KZ2P0B	20,000円(税抜)
	壁目地	GTG24MZ6PDWA	7,000円(税抜)
浴槽:FRP浴槽・アーチ浴槽(ピュアホワイト)・ホワイトハンドルなし、ポップアップ排水栓	浴槽本体	GTG71YPW3R(L)	90,000円(税抜)
エプロン:ミディアムグレー	本体セット	GTG11YN8PR(L)	20,000円(税抜)
	小物セット	GTG11TN	3,000円(税抜)
カウンターオーバルカウンター(ブラック)	本体	GTG60CC1G(L=600)	20,000円(税抜)
フラット天井オートルーバー暖房換気乾燥機(100V)	天井本体	GTG31FB3	34,300円(税抜)
	天井小物セット	GTG30ZZ71P	74,500円(税抜)
	天井回し縁	GTG31MZ3P	9,000円(税抜)
	物干しバー	GTG9RP115	2,200円(税抜)
ブライト照明(1灯)(蛍光灯)		GTG9AL02	10,000円(税抜)
ドア:2枚折りドア・ホワイト		GTG42C4WU	50,000円(税抜)
スリムミラー		GTG6MSCY	12,000円(税抜)
ライトシェルフ(3段)(ブラック)		GTG9GVJ2045	5,000円(税抜)
洗い場側ストレート壁付水栓(メタルハンドル)・エステケアシャワー+シルバーホース		GTG9S1812E	80,000円(税抜)
風呂フタ:巻きフタ		GTG71BMN11	7,000円(税抜)
タオル掛けB(メタル)		GTG9617	5,000円(税抜)
シャワースライドバー　メタル		GTG9Z246F	16,000円(税抜)
裏配管:裏配管Bセット(スリム納まり配管)		GTG94BNDP1UR(L)	10,000円(税抜)
セット希望小売価格			705,000円(税抜)

●この誌面に掲載の価格は希望小売価格です。消費税・取付設置費は含まれておりません。

FZ

設計資料編

もくじ

住宅性能表示制度と対応商品について…… 92

バスルーム

仕様一覧……93
仕様一覧（断熱材）……95
納まり寸法図
・1621 サイズ ……96
・1616 サイズ ……97
・1216 サイズ ……98
・1818 サイズ ……99
・1618 サイズ …… 100
専用架台…… 101
器具（コード・配管等）とび出し位置…… 103
給水・給湯接続…… 104
追焚穴加工…… 113
追焚循環アダプター…… 114
浴槽内寸法図…… 114
浴槽フランジ寸法図…… 115
排水トラップ詳細図…… 115
ドア詳細図…… 116
床下空間図…… 120
天井伏図…… 126
天井…… 127
壁割図…… 128
窓枠種類選定方法…… 131
フリーサイズ窓枠…… 132
全幅開口用窓枠・既設窓アタッチメント…… 133
現場梁欠き天井…… 134
混合水栓…… 136
シャワーヘッド…… 139
スライド式シャワーフック・シャワーフック…… 140
風呂フタ…… 141
カウンター…… 144
ミラー…… 145
収納部材…… 146
握りバー…… 147
寒冷地…… 149

設備部材

電気器具関連 共通事項 …… 159
照明器具…… 163
コンパクトミスト…… 164
地デジ対応バステレビ（16V 型 B-CAS カード内蔵タイプ）… 166
ワンセグ放送対応バステレビ（5V 型）…… 170
NEW「ナノイー」搭載 カビシャット暖房換気乾燥機 …… 172
NEW カビシャット暖房換気乾燥機…… 172
「ナノイー」搭載 暖房換気乾燥機 …… 177
カビシャット暖房換気乾燥機…… 179
オートルーバー暖房換気乾燥機…… 181
換気扇…… 183
壁付換気扇…… 184
U オーダー …… 185

取付設置上のご注意…… 188
ご注意事項…… 192
アフターサービス品質保証について…… 200

設計資料編

部材別さくいん

あ

洗い場側水栓…… 137
アーチ浴槽…… 113

う

ウェーブカウンター…… 144
裏配管Ａ…… 110,112
裏配管Ｂ…… 108
裏配管Ｂ（スリム納まり）…… 109

え

エクセレント照明…… 163
エステケアシャワーヘッド…… 139
エスライン浴槽…… 113
エレガントミラー…… 145

お

追焚配管…… 112
オートルーバー暖房換気乾燥機…… 181,182
オーバルカウンター…… 144
オーバルカウンター用小物掛け…… 146

か

カウンター…… 144
片引き戸…… 118
NEW カビシャット暖房換気乾燥機…… 172～176
カビシャット暖房換気乾燥機…… 179,180
壁付換気扇…… 184
壁付水栓…… 137
換気扇…… 183

き

既設窓アタッチメント…… 133

く

組みフタ…… 142
クリアシェルフ…… 146
クリアワイドシェルフ…… 146

け

兼用壁付ストレート水栓…… 138
兼用水栓…… 138
兼用デッキ水栓…… 138

こ

混合水栓…… 136～139
コンパクトミスト…… 164,165

さ

３点フック（ホワイト）…… 142
３枚引き戸…… 118

し

シャワースライドバー…… 140
シャワーフック…… 140
シャワーヘッド…… 139
収納部材…… 146
樹脂（ホワイト）シャワーヘッド…… 139
新Ｗ節水シャワーヘッド…… 139
シンプルミラー…… 145

す

スイングドア…… 117
スタンダード水栓…… 137
スクエア壁付水栓…… 137
ストレート壁付水栓…… 137
スライド式シャワーフック…… 140
スリムミラー…… 145
スリムミラー（くもり止めヒーター付）…… 145

せ

セミワイドミラー…… 145
全幅開口用窓枠…… 133
専用架台…… 101,102

そ

ソケットレス水栓…… 137

た

タオル掛け A…… 146
タオル掛け B…… 146
縦型スリムミラー…… 145
断熱組みフタ…… 142
断熱材…… 95

ち

地デジ対応バステレビ（16V 型 B-CAS カード内蔵タイプ）… 166 ～ 169

つ

2 ハンドル壁付水栓…… 136
2 ハンドルデッキ水栓…… 136

て

定量止水壁付水栓…… 136

と

ドア外タオル掛け…… 146
ドラム照明…… 163

な

NEW「ナノイー」搭載 カビシャット暖房換気乾燥機 …… 172 ～ 176
「ナノイー」搭載 暖房換気乾燥機 …… 177,178

に

握りバー…… 147,148
握りバー兼用スライドバー…… 140
2 枚折りドア…… 116
2 枚引き込戸…… 119

は

バイザーカウンター…… 144
排水トラップ…… 115
梁欠き天井…… 134,135

ふ

ブライト照明…… 163
フラットライン LED 照明 FZ …… 163
プラネット照明…… 163
フリーサイズ窓枠…… 132
風呂フタ…… 141 ～ 143
風呂フタフック…… 141 ～ 143

ま

巻きフタ…… 141
巻きフタフック…… 141
マルチフックタイプ…… 146

み

ミラー…… 145

め

メタルシャワーヘッド…… 139
メタルワンタッチシャワーヘッド…… 139

よ

浴槽側水栓…… 136
浴槽ハンドル（取っ手）…… 187

ら

ライトシェルフ…… 146

わ

ワイヤーシェルフ…… 146
ワイヤーハンガー…… 146
ワンセグ対応バステレビ（5V 型）…… 170,171

住宅性能表示制度と対応商品について

● FZ

サイズ	ド　ア	手すり				等　級（詳しくは下記をご参照ください）										
						高齢者への配慮 高齢配慮					劣化の軽減 劣化軽減			維持管理への配慮 維持管理※		
		浴槽出入り用	洗い場立ち座り用	浴室出入り用	浴槽内の立ち座り用と姿勢保持	5	4	3	2	1	3	2	1	3	2	1
1621	【B勝手】3枚引き戸	○	○	○	○	●					●			●※		
	片引き戸、スイングドア、2枚折りドア、【A勝手】3枚引き戸	○					●				●			●※		
	スイングドア（間柱）、2枚折りドア（間柱）	○							●		●			●※		
1818 1618 1616	3枚引き戸	○	○	○	○	●					●			●※		
	片引き戸、スイングドア、2枚折りドア	○					●				●			●※		
	スイングドア（間柱）、2枚折りドア（間柱）	○							●		●			●※		
1216	片引き戸、スイングドア、2枚折りドア、2枚引き込戸、スイングドア（間柱）、2枚折りドア（間柱）	○							●		●			●※		

〔維持管理への配慮に関する注意事項〕

劣化軽減 3　維持管理※ 3　高齢配慮 5～2

※洗い場側・浴槽側のどちらかに壁付水栓を選択された場合、裏配管セットを選択してください。
（裏配管セットを選択されない場合、等級2となります。）
※脱衣所の床などにバスルームの床下が点検できるよう点検口の設置をお願いします。
（接続箇所が点検できない場合、等級2となります。）
注意：自社評価によるものです。設置・施工条件や指定住宅性能機関の評価方法によっては評価が異なることがあります。

バスルーム

仕様一覧

（単位：mm）

	サイズ	1621 サイズ	1616 サイズ
浴室	内法寸法（mm） （　）は H2150 の場合。	1600×2050×2000（2150）	1600×1600×2000（2150）
浴室	外法寸法（mm） （「ナノイー」搭載 暖房換気乾燥機の場合） （　）は H2150 の場合。	1650×2100×2676（2826）	1650×1650×2676（2826）
浴室	商品質量（kg）	約 420	約 350
床		FRP（強化プラスチック）製　洗い場床面：単色　オプション〈柄付〉	
床断熱シート（オプション）		発泡 PE シート（厚さ 5mm）	
浴槽パン		FRP（強化プラスチック）製	
浴槽パン用断熱材（オプション） ※保温浴槽Ⅱ仕様の場合		発泡 PS（厚さ 16～60mm）	
FRP 浴槽		FRP 製　24 時間バス対応不可	
アクアマーブル人造大理石浴槽		フッ素配合樹脂製人造大理石　24 時間バス対応不可	
浴槽（アクアマーブル人造大理石・FRP） ※ 満水時容量		アーチ浴槽：290L ／ エスライン浴槽：280L	アーチ浴槽：290L ／ エスライン浴槽：280L
壁パネル		e パネル：化粧鋼板（不燃認定番号：NM-0150）	
壁断熱パック（オプション）		発泡 PS（厚さ 15mm）	
カウンター		ウェーブカウンター：天板／樹脂製　カバー／樹脂製 オーバルカウンター：天板／樹脂製　カバー／樹脂製　バイザーカウンター：樹脂製	
ミラー		厚さ：5mm　防湿型	
	くもり止めヒーター付	スリムミラー：21W	
ドア		2 枚折りドア（ホワイト）枠／ドア　：アルミ製、面材：スチロール（厚さ 2mm）、取っ手：樹脂・アルミ製　ホワイト （シルバー）枠／ドア　：アルミ製、面材：スチロール（厚さ 2mm）、取っ手：樹脂・アルミ製　シルバー スイングドア（ホワイト/シルバー/ブラック）枠／ドア：アルミ製、面材：スチロール（厚さ 3mm）、取っ手：アルミ製　ホワイト/シルバー/ブラック 片引き戸　（ホワイト）枠／ドア　：アルミ製、面材：スチロール（厚さ 3mm）、取っ手：樹脂製　ホワイト （シルバー）枠／ドア　：アルミ製、面材：スチロール（厚さ 3mm）、取っ手：樹脂製　グレー 3 枚引き戸　（ホワイト）枠／ドア　：アルミ製、面材：スチロール（厚さ 3mm）、取っ手：樹脂製　ホワイト （シルバー）枠／ドア　：アルミ製、面材：スチロール（厚さ 3mm）、取っ手：樹脂製　グレー	
天井		フラット天井：化粧鋼板（不燃認定番号：NM-0150）	
天井断熱材（オプション）		発泡 PS（厚さ 20mm）	
換気扇		接続口：φ100　消費電力　50Hz：8W　60Hz：8.5W	
暖房換気乾燥機 NEW		接続口：φ100 「ナノイー」搭載 カビシャット暖房換気乾燥機 GVL7500（100V）：約 1320W カビシャット暖房換気乾燥機 GVL7300（100V）：約 1320W	
暖房換気乾燥機		接続口：φ100 「ナノイー」搭載 暖房換気乾燥機 GVL5500A（100V）：約 1350W カビシャット暖房換気乾燥機 GVL5300A（100V）：約 1310W	
オートルーバー暖房換気乾燥機		接続口：φ100　消費電力　100V 仕様：約 1380W	
照明		プラネット照明／蛍光灯：パルックボール D15 形（電球色）　LED 電球（電球色相当） ブライト照明／蛍光灯：パルックボール D15 形（電球色） エクセレント照明／蛍光灯：パルックボール D15 形（電球色） ドラム照明／蛍光灯：パルックボール D15 形（電球色） フラットライン LED 照明 FZ（白色時）：1621・1616 サイズ／ 31W×1 灯	
排水トラップ		封水 50mm　接続口：50A（バス兼用トラップ）	
雑排水管		接続口：塩ビ管 50A	
浴槽排水方式		ヒートン栓（ゴム栓）　または　ポップアップ排水栓	
混合水栓		（洗い場側）接続口：R1／2　（浴槽側）2 ハンドルデッキ水栓　接続口：PJ1／2　2 ハンドル壁付水栓　接続口：R1／2	
裏配管 A セット		給水・給湯／ 13A 架橋ポリエチレン管　φ17　保温材巻き（ポリエチレン　t ＝ 5）　先端カット　R1／2 アダプター付	
裏配管 B セット		接続口：G1／2　保温材巻き　アルミ三層管	
裏配管 B セット（スリム納まり）		接続口：G1／2　保温材巻き　アルミ三層管	
風呂フタ	巻きフタ	アーチ・エスライン浴槽： 740×1536（厚さ 13.5）mm（2.9kg）	アーチ・エスライン浴槽： 740×1536（厚さ 13.5）mm（2.9kg）
	組みフタ	アーチ・エスライン浴槽： 740×1536（厚さ 10.0）mm（3.7kg）	アーチ・エスライン浴槽： 740×1536（厚さ 10.0）mm（3.7kg）
	断熱組みフタ	アーチ・エスライン浴槽： 740×1536（厚さ 21.5）mm（3.8kg）	アーチ・エスライン浴槽： 740×1536（厚さ 21.5）mm（3.8kg）
床・高断熱材（オプション）	浴槽パンなし仕様	断熱材：発泡 PS　洗い場床（厚さ 80mm）トラップ（厚さ 10～30mm）エプロン（厚さ20mm）気密パッキン：発泡 PE（厚さ 2mm　幅100mm）	
	浴槽パン仕様	断熱材：発泡 PS　洗い場床（厚さ 80mm）　トラップ（厚さ 10～30mm）　気密パッキン：発泡 PE（厚さ 2mm　幅100mm）	

仕様一覧

（単位：mm）

	サイズ	1216サイズ	1818サイズ	1618サイズ
浴室	内法寸法（mm） （　）はH2150の場合。	1150×1600×2000（2150）	1800×1800×2000（2150）	1600×1800×2000（2150）
浴室	外法寸法（mm） （「ナノイー」搭載 暖房換気乾燥機の場合） （　）はH2150の場合。	1200×1650×2676（2826）	1850×1850×2676（2826）	1650×1850×2676（2826）
浴室	商品質量（kg）	約300	約390	約370
床		FRP（強化プラスチック）製　洗い場床面：単色　オプション〈柄付〉		
床断熱シート（オプション）		発泡PEシート（厚さ5mm）		
浴槽パン		FRP（強化プラスチック）製		
浴槽パン用断熱材（オプション） ※保温浴槽Ⅱ仕様の場合		発泡PS（厚さ16～60mm）		
FRP浴槽		FRP製　24時間バス対応不可		
アクアマーブル人造大理石浴槽		フッ素配合樹脂製人造大理石　24時間バス対応不可		
浴槽（アクアマーブル人造大理石・FRP） ※ 満水時容量		アーチ浴槽：240L	アーチ浴槽：290L／ エスライン浴槽：280L	
壁パネル		eパネル：化粧鋼板（不燃認定番号：NM-0150）		
壁断熱パック（オプション）		発泡PS（厚さ15mm）		
カウンター		ウェーブカウンター：天板／樹脂製　カバー／樹脂製 オーバルカウンター：天板／樹脂製　カバー／樹脂製　バイザーカウンター：樹脂製		
ミラー		厚さ：5mm　防湿型		
ミラー	くもり止めヒーター付	スリムミラー：21W		
ドア		2枚折りドア（ホワイト）枠／ドア：アルミ製、面材：スチロール（厚さ2mm）、取っ手：樹脂・アルミ製　ホワイト （シルバー）枠／ドア：アルミ製、面材：スチロール（厚さ2mm）、取っ手：樹脂・アルミ製　シルバー スイングドア（ホワイト/シルバー/ブラック）枠／ドア：アルミ製、面材：スチロール（厚さ3mm）、取っ手：アルミ製　ホワイト/シルバー/ブラック 片引き戸（ホワイト）枠／ドア：アルミ製、面材：スチロール（厚さ3mm）、取っ手：樹脂製　ホワイト （シルバー）枠／ドア：アルミ製、面材：スチロール（厚さ3mm）、取っ手：樹脂製　グレー 3枚引き戸（ホワイト）枠／ドア：アルミ製、面材：スチロール（厚さ3mm）、取っ手：樹脂製　ホワイト （シルバー）枠／ドア：アルミ製、面材：スチロール（厚さ3mm）、取っ手：樹脂製　グレー 2枚引き込戸（ホワイト）枠／ドア：アルミ製、面材：スチロール（厚さ3mm）、取っ手：樹脂製　ホワイト		
天井		フラット天井：化粧鋼板（不燃認定番号：NM-0150）		
天井断熱材（オプション）		発泡PS（厚さ20mm）		
換気扇		接続口：φ100　消費電力　50Hz：8W　60Hz：8.5W		
暖房換気乾燥機 NEW		接続口：φ100 「ナノイー」搭載 カビシャット暖房換気乾燥機 GVL7500（100V）：約1320W カビシャット暖房換気乾燥機 GVL7300（100V）：約1320W		
暖房換気乾燥機		接続口：φ100 「ナノイー」搭載 暖房換気乾燥機 GVL5500A（100V）：約1350W カビシャット暖房換気乾燥機 GVL5300A（100V）：約1310W		
オートルーバー暖房換気乾燥機		接続口：φ100　消費電力　100V仕様：約1380W		
照明		プラネット照明／蛍光灯：パルックボールD15形（電球色）　LED電球（電球色相当） ブライト照明／蛍光灯：パルックボールD15形（電球色） エクセレント照明／蛍光灯：パルックボールD15形（電球色） ドラム照明／蛍光灯：パルックボールD15形（電球色） フラットラインLED照明FZ（白色時）：1818・1618・1216サイズ／31W		
排水トラップ		封水50mm　接続口：50A（バス兼用トラップ）		
雑排水管		接続口：塩ビ管50A		
浴槽排水方式		ヒートン栓（ゴム栓）　または　ポップアップ排水栓		
混合水栓		（洗い場側）接続口：R1／2　（浴槽側）2ハンドルデッキ水栓　接続口：PJ1／2　2ハンドル壁付水栓　接続口：R1／2		
裏配管Aセット		給水・給湯／13A架橋ポリエチレン管　φ17　保温材巻き（ポリエチレン　t＝5）　先端カット　R1／2アダプター付		
裏配管Bセット		接続口：G1／2　保温材巻き　アルミ三層管		
裏配管Bセット（スリム納まり）		接続口：G1／2　保温材巻き　アルミ三層管		
風呂フタ	巻きフタ	アーチ浴槽： 727×1100（厚さ13.5）mm（2.1kg）	アーチ・エスライン浴槽： 740×1536（厚さ13.5）mm（2.9kg）	
風呂フタ	組みフタ	アーチ浴槽： 727×1110（厚さ10.0）mm（2.7kg）	アーチ・エスライン浴槽： 740×1536（厚さ10.0）mm（3.7kg）	
風呂フタ	断熱組みフタ	アーチ浴槽： 727×1110（厚さ21.5）mm（2.8kg）	アーチ・エスライン浴槽： 740×1536（厚さ21.5）mm（3.8kg）	
床・高断熱材（オプション）	浴槽パンなし仕様	断熱材：発泡PS　洗い場床（厚さ80mm）トラップ（厚さ10～30mm）エプロン（厚さ20mm）気密パッキン：発泡PE（厚さ2mm　幅100mm）		
床・高断熱材（オプション）	浴槽パン仕様	断熱材：発泡PS　洗い場床（厚さ80mm）　トラップ（厚さ10～30mm）　気密パッキン：発泡PE（厚さ2mm　幅100mm）		

仕様一覧（断熱材）

（単位：mm）

番号	部位（名称）	断熱材	保温浴槽Ⅱ	プランニング対応表						
				1 壁	2 床・壁	3 壁・天井	4 床・壁・天井	5 床(高断熱)	6 床(高断熱)・壁・天井	7 床
①	天井（フラット）	発泡 PS　：厚さ 20mm				○	○		○	
②	壁	発泡 PS　：厚さ 15mm		○	○	○	○		○	
③	浴槽断熱材	発泡 PS　：厚さ 20～40mm	○							
④	断熱組みフタ	発泡 PS　：厚さ 20mm	○							
⑤	浴槽パン	発泡 PS　：厚さ 16～60mm	○							
⑥	洗い場床（床断熱シート）	発泡 PE シート　：厚さ 5mm			○		○			○
⑦	洗い場床（床断熱材）	発泡 PS　：厚さ 80mm						○	○	
⑧	エプロン断熱材	発泡 PS　：厚さ 20mm						○ ※	○ ※	
⑨	排水トラップ	発泡 PS　：厚さ 10～30mm			○		○	○	○	○
⑩	気密パッキン	発泡 PE シート　：厚さ 2mm						○	○	
	1818 サイズ	幅 180mm×3 本・幅 370mm×1 本								
	1621・1618・1616・1216 サイズ	幅 100mm×5 本								

※浴槽パン仕様の場合は、設定なしとなります。

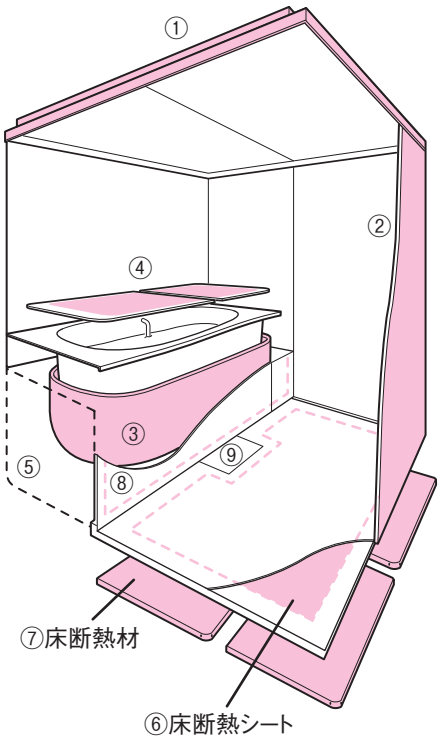

③浴槽断熱材

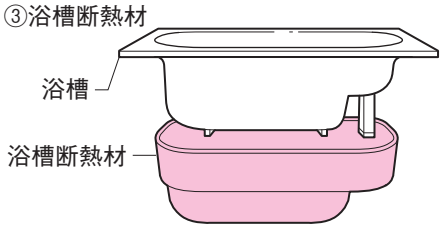

④断熱組みフタ

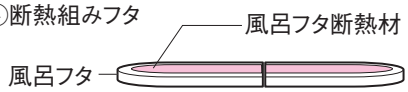

⑤浴槽パン（浴槽パン仕様の場合）

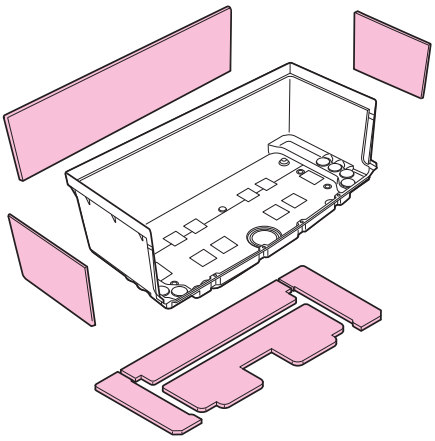

⑧エプロン断熱材

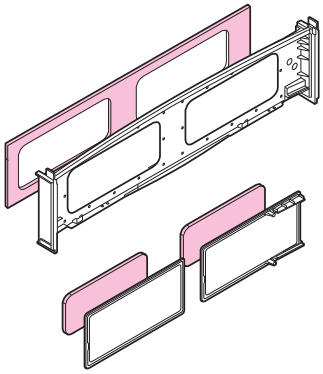

⑨排水トラップ

（浴槽パンなし仕様）

（浴槽パン仕様）

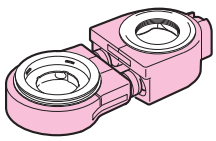

①天井
（フラット天井）

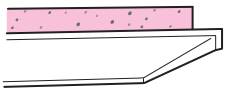

②壁

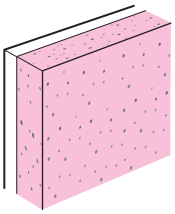

⑩気密パッキン

（浴槽パンなし仕様）

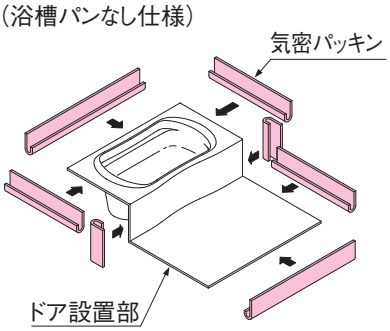

（浴槽パン仕様）

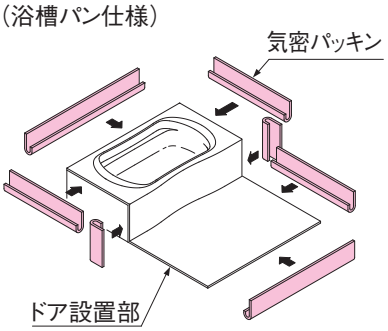

1621 FZ アーチ・エスライン浴槽

納まり寸法図

（単位：mm）

平面図・立面図

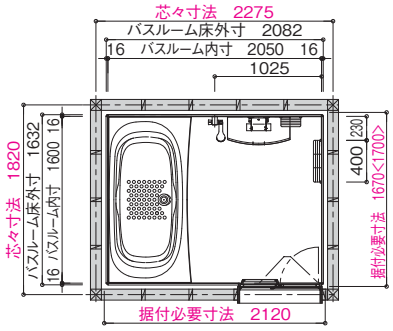

※上記寸法は、裏配管B（スリム納まり）を選定した場合
※〈　〉内寸法は、裏配管B（スリム納まり）以外を選定した場合

【浴槽パンなし仕様】

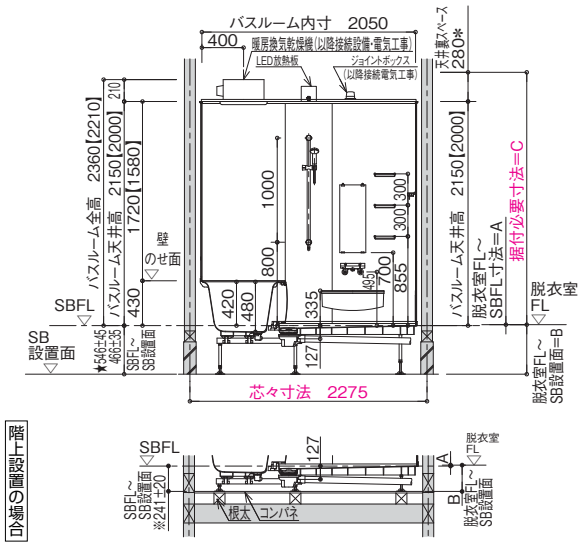

【浴槽パン仕様】

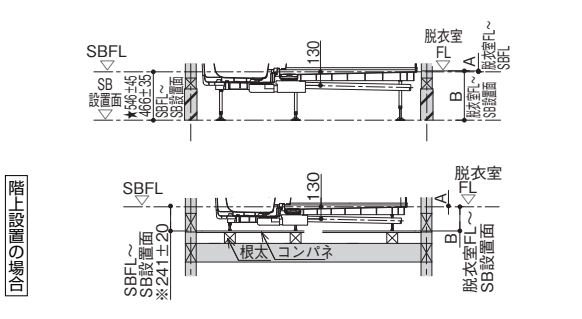

単位：mm

ドア種類	A寸法【脱衣室FL～SBFL】	B寸法【脱衣室FL～SB設置面】			C寸法【据付必要寸法】
		1階用	階上用	1階高床用	
2枚折りドア・スイングドア	9	475±35	250±20	555±45	2421／2271
3枚引き戸・片引き戸	17	483±35	258±20	563±45	2413／2263

●据付必要寸法はバスルーム据付に最低限必要な寸法ですので、必ず確保してください。
●取り付ける器具により、据付必要寸法は異なります。
●【　】寸法はバスルーム天井高H2000仕様の場合を示します。
●★寸法は高床設置仕様の場合を示します。
※排水管は、SBFL～SB設置面の最小寸法範囲内で納まります。
＊暖房換気乾燥機または換気扇を選択した場合は250mm、「ナノイー」搭載 暖房換気乾燥機を選択した場合は280mm以上必要です。

床支持位置図

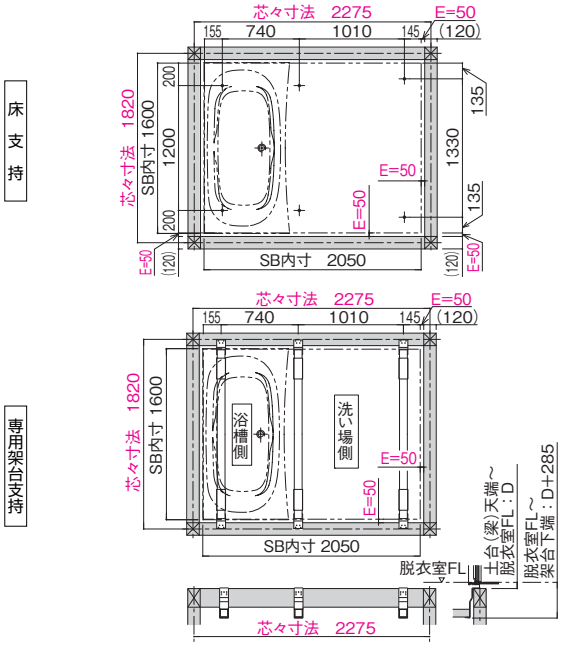

ドア種類	勝手	D寸法【土台（梁）天端～脱衣室FL】
スイングドア・2枚折り戸	共通	24～70㎜
片引き戸・3枚引き戸	A勝手	36～78㎜
	B勝手	32～78㎜

※土台（梁天端）～脱衣室 FL 寸法が、上記寸法であることを確認してください。
※最終的に、SBFLと脱衣室FLの高さ調整は、アジャスターボルトの高さを調整することによって行います。
※左右方向の調整については、101ページをご覧ください。
※専用架台の寸法は101ページをご覧ください。
※赤色で示した寸法は土台（梁）内面からの寸法であり、土台（梁）内面～SB内寸がE=50mmの場合の参考値です。

排水管けり出し可能位置図

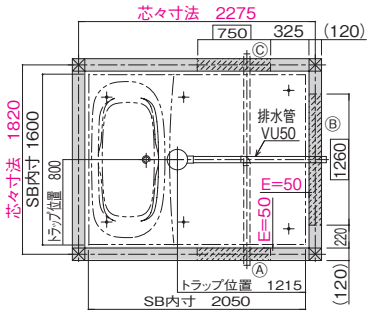

●排水管はⒶⒷⒸいずれの方向にも取り出しができます。事前打合せによりご決定ください。
●▭寸法は排水管取出可能範囲です。
●基礎に配管けり出し部とは別にメンテナンス用開口（W600以上）を設けてください。
●付属の排水管以降の接続は、設備工事でお願いします。
●SB側に排水トラップがついていますので、排水管接続以降にトラップは設けないでください。

排水管落とし可能位置図

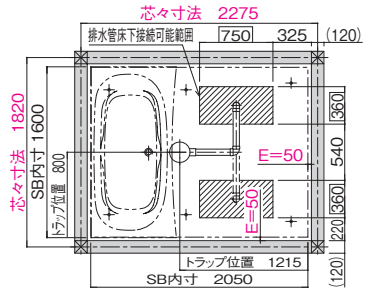

1616 FZ アーチ・エスライン浴槽

納まり寸法図

（単位：mm）

平面図・立面図

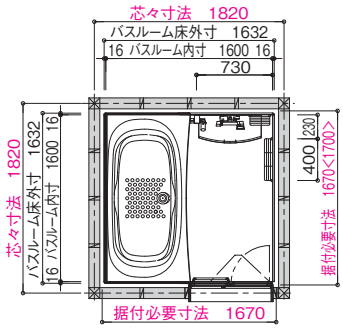

※上記寸法は、裏配管B（スリム納まり）を選定した場合
※〈　〉内寸法は、裏配管B（スリム納まり）以外を選定した場合

【浴槽パンなし仕様】

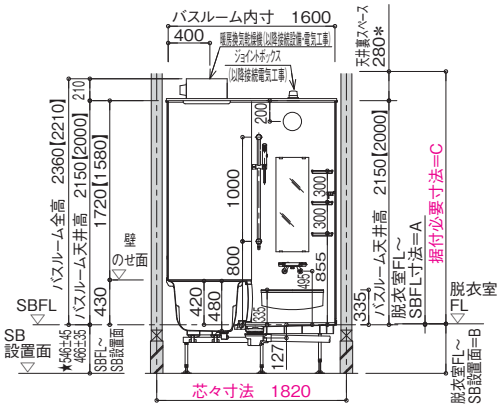

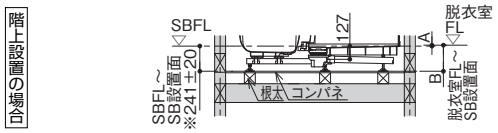

【浴槽パン仕様】

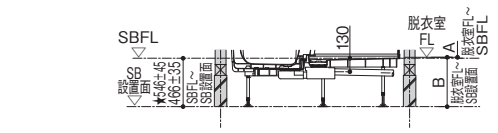

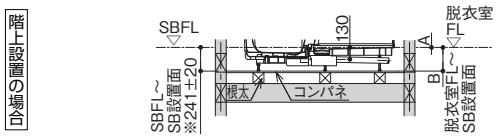

単位：mm

ドア種類	A寸法【脱衣室FL～SBFL】	B寸法【脱衣室FL～SB設置面】			C寸法【据付必要寸法】
		1階用	階上用	1階高床用	
2枚折りドア・スイングドア	9	475±35	250±20	555±45	2421／2271
3枚引き戸・片引き戸	17	483±35	258±20	563±45	2413／2263

●据付必要寸法はバスルーム据付に最低限必要な寸法ですので、必ず確保してください。
●取り付ける器具により、据付必要寸法は異なります。
●【　】寸法はバスルーム天井高H2000仕様の場合を示します。
●★寸法は高床設置仕様の場合を示します。
※排水管は、SBFL～SB設置面の最小寸法範囲内で納まります。
＊暖房換気乾燥機または換気扇を選択した場合は250mm、
「ナノイー」搭載 暖房換気乾燥機を選択した場合は280mm以上必要です。

床支持位置図

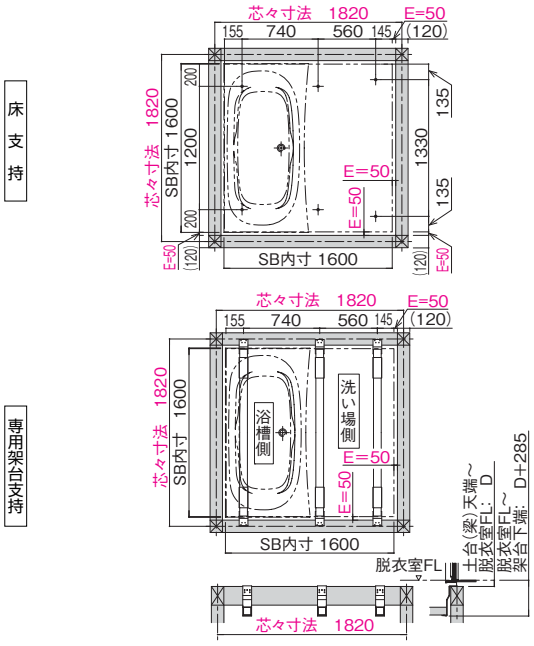

ドア種類	勝手	D寸法【土台（梁）天端～脱衣室FL】
スイングドア・2枚折りドア	共通	24～70mm
片引き戸	A勝手	36～78mm
片引き戸・3枚引き戸	B勝手	32～78mm

※土台（梁天端）～脱衣室 FL 寸法が、上記寸法であることを確認してください。
※最終的に、SBFLと脱衣室FLの高さ調整は、アジャスターボルトの高さを調整することによって行います。
※左右方向の調整については、101ページをご覧ください。
※専用架台の寸法は101ページをご覧ください。
※赤色で示した寸法は土台（梁）内面からの寸法であり、土台（梁）内面～SB内寸がE=50mmの場合の参考値です。

排水管けり出し可能位置図

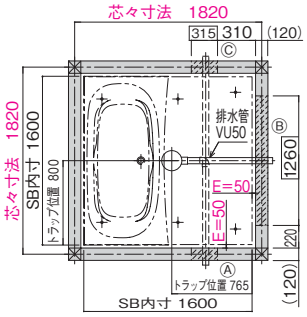

●排水管はⒶⒷⒸいずれの方向にも取り出しができます。事前打合せによりご決定ください。
●▭寸法は排水管取出可能範囲です。
●基礎に配管けり出し部とは別にメンテナンス用開口（W600以上）を設けてください。
●付属の排水管以降の接続は、設備工事でお願いします。
●SB側に排水トラップがついていますので、排水管接続以降にトラップは設けないでください。

排水管落とし可能位置図

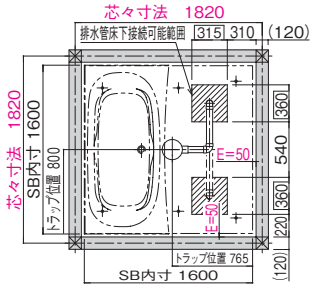

1216 FZ アーチ浴槽

納まり寸法図

（単位：mm）

平面図・立面図

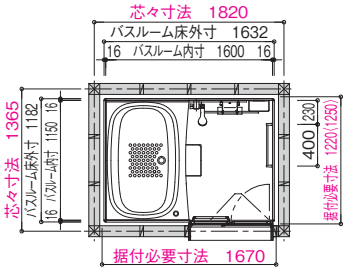

※〈 〉内寸法は、壁付水栓かつ裏配管B（スリム納まり）以外を選定した場合

【浴槽パンなし仕様】

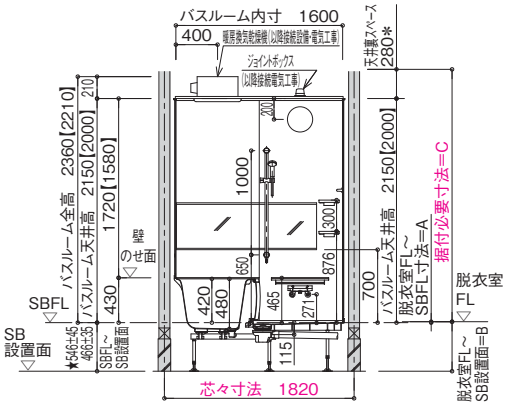

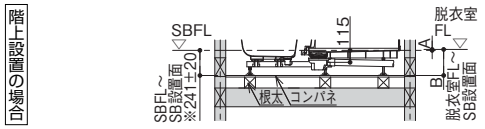

【浴槽パン仕様】

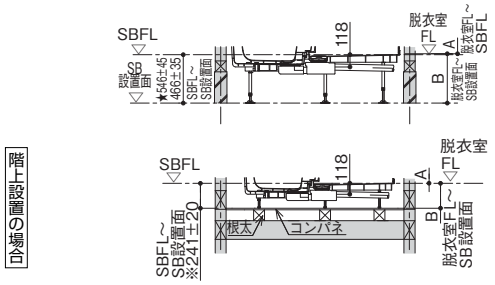

単位：mm

ドア種類	A寸法【脱衣室FL～SBFL】	B寸法【脱衣室FL～SB設置面】			C寸法【据付必要寸法】
		1階用	階上用	1階高床用	
2枚折りドア・スイングドア	9	475±35	250±20	555±45	2421／2271
片引き戸・2枚引き込戸	17	483±35	258±20	563±45	2413／2263

●据付必要寸法はバスルーム据付に最低限必要な寸法ですので、必ず確保してください。
●取り付ける器具により、据付必要寸法は異なります。
●【 】寸法はバスルーム天井高H2000仕様の場合を示します。
●★寸法は高床設置仕様の場合を示します。
※排水管は、SBFL～SB設置面の最小寸法範囲内で納まります。
＊暖房換気乾燥機または換気扇を選択した場合は250mm、「ナノイー」搭載 暖房換気乾燥機を選択した場合は280mm以上必要です。

床支持位置図

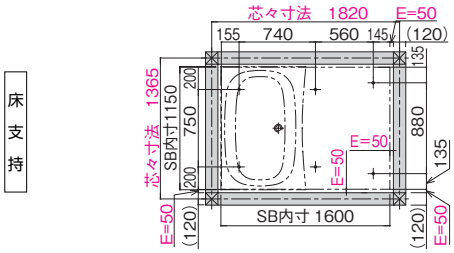

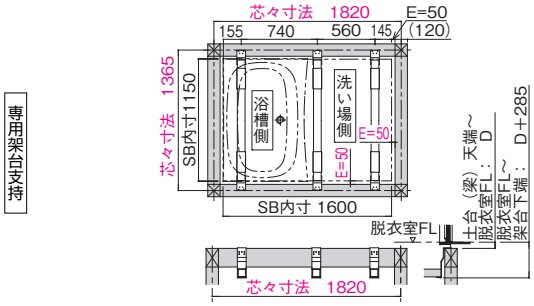

ドア種類	勝手	D寸法【土台（梁）天端～脱衣室FL】
スイングドア・2枚折りドア	共通	24～70mm
片引き戸	A勝手	36～78mm
2枚引き込戸	B勝手	32～78mm

※土台（梁天端）～脱衣室 FL 寸法が、上記寸法であることを確認してください。
※最終的に、SBFLと脱衣室FLの高さ調整は、アジャスターボルトの高さを調整することによって行います。
※左右方向の調整については、101ページをご覧ください。
※専用架台の寸法は101ページをご覧ください。
※赤色で示した寸法は土台（梁）内面からの寸法であり、土台（梁）内面～SB内寸がE=50mmの場合の参考値です。

排水管けり出し可能位置図

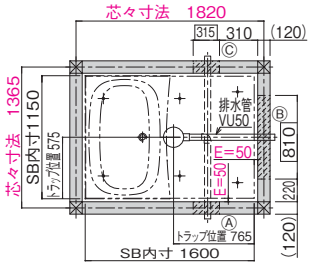

●排水管はⒶⒷⒸいずれの方向にも取り出しができます。事前打合せによりご決定ください。
●▭寸法は排水管取出可能範囲です。
●基礎に配管けり出し部とは別にメンテナンス用開口（W600以上）を設けてください。
●付属の排水管以降の接続は、設備工事でお願いします。
●SB側に排水トラップがついていますので、排水管接続以降にトラップは設けないでください。

排水管落とし可能位置図

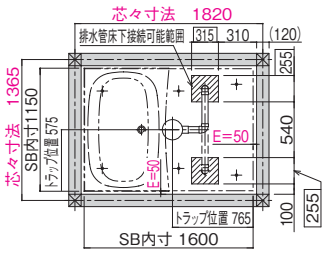

1818 FZ アーチ・エスライン浴槽

納まり寸法図

（単位：mm）

平面図・立面図

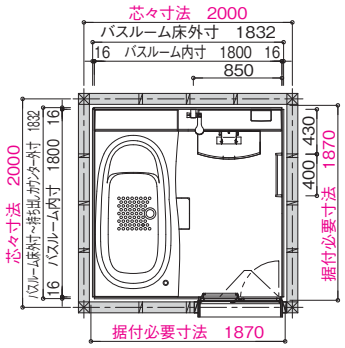

【浴槽パンなし仕様】

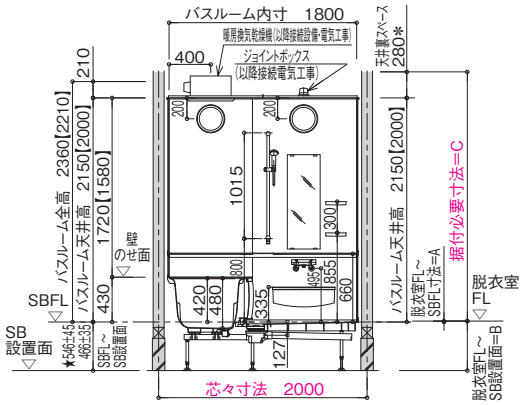

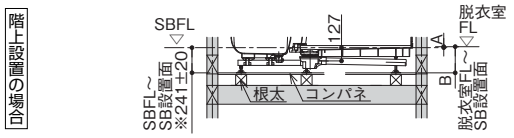

【浴槽パン仕様】

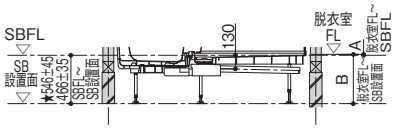

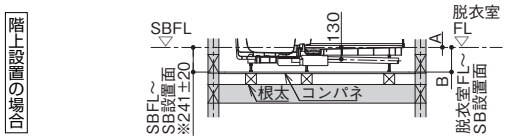

単位：mm

ドア種類	A寸法【脱衣室FL～SBFL】	B寸法【脱衣室FL～SB設置面】			C寸法【据付必要寸法】
		1階用	階上用	1階高床用	
2枚折りドア・スイングドア	9	475±35	250±20	555±45	2421／2271
3枚引き戸・片引き戸	17	483±35	258±20	563±45	2413／2263

●据付必要寸法はバスルーム据付に最低限必要な寸法ですので、必ず確保してください。
●取り付ける器具により、据付必要寸法は異なります。
●【　】寸法はバスルーム天井高H2000仕様の場合を示します。
●★寸法は高床設置仕様の場合を示します。
※排水管は、SBFL～SB設置面の最小寸法範囲内で納まります。
＊暖房換気乾燥機または換気扇を選択した場合は250mm、「ナノイー」搭載 暖房換気乾燥機を選択した場合は280mm以上必要です。

床支持位置図

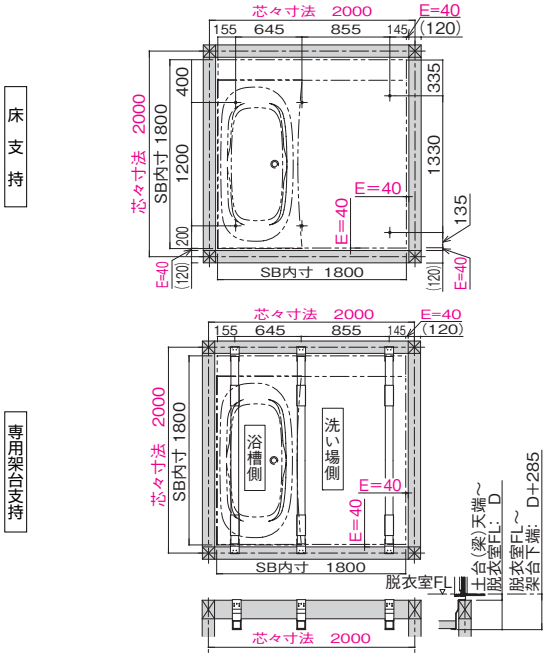

ドア種類	勝手	D寸法【土台（梁）天端～脱衣室FL】
スイングドア・2枚折りドア	共通	24～70mm
片引き戸	A勝手	36～78mm
片引き戸・3枚引き戸	B勝手	32～78mm

※土台（梁天端）～脱衣室 FL 寸法が、上記寸法であることを確認してください。
※最終的に、SBFLと脱衣室FLの高さ調整は、アジャスターボルトの高さを調整することによって行います。
※左右方向の調整については、101ページをご覧ください。
※専用架台の寸法は101ページをご覧ください。
※赤色で示した寸法は土台（梁）内面からの寸法であり、土台（梁）内面～SB内寸がE=40mmの場合の参考値です。

排水管けり出し可能位置図

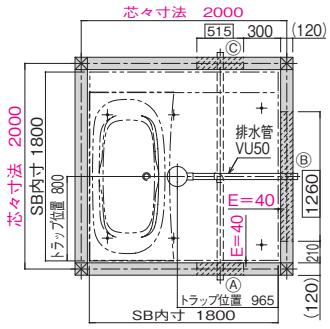

●排水管はⒶⒷⒸいずれの方向にも取り出しができます。事前打合せによりご決定ください。
●▭寸法は排水管取出可能範囲です。
●基礎に配管けり出し部とは別にメンテナンス用開口（W 600 以上）を設けてください。
●付属の排水管以降の接続は、設備工事でお願いします。
● SB側に排水トラップがついていますので、排水管接続以降にトラップは設けないでください。

排水管落とし可能位置図

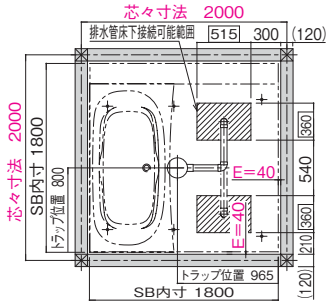

1618 FZ アーチ・エスライン浴槽

納まり寸法図

（単位：mm）

平面図・立面図

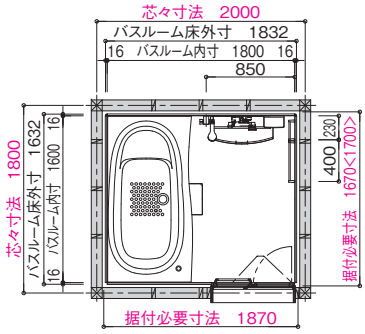

※上記寸法は、裏配管B（スリム納まり）を選定した場合
※〈　〉内寸法は、裏配管B（スリム納まり）以外を選定した場合

【浴槽パンなし仕様】

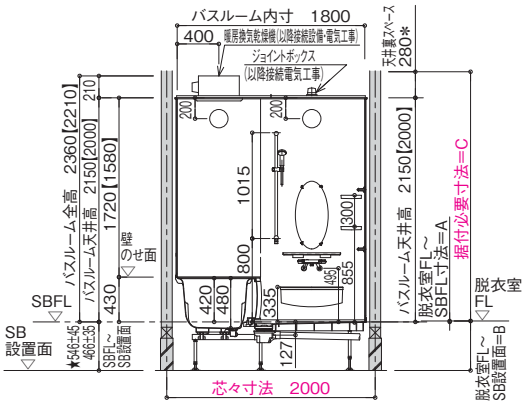

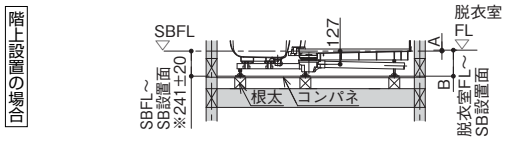

【浴槽パン仕様】

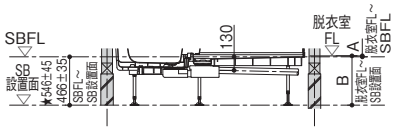

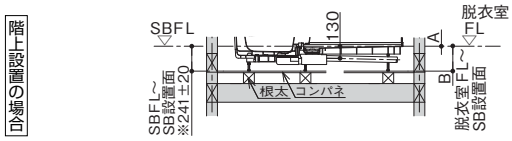

単位：mm

ドア種類	A寸法【脱衣室FL～SBFL】	B寸法【脱衣室FL～SB設置面】			C寸法【据付必要寸法】
		1階用	階上用	1階高床用	
2枚折りドア・スイングドア	9	475±35	250±20	555±45	2421／2271
3枚引き戸・片引き戸	17	483±35	258±20	563±45	2413／2263

●据付必要寸法はバスルーム据付に最低限必要な寸法ですので、必ず確保してください。
●取り付ける器具により、据付必要寸法は異なります。
●【　】寸法はバスルーム天井高H2000仕様の場合を示します。
●★寸法は高床設置仕様の場合を示します。
※排水管は、SBFL～SB設置面の最小寸法範囲内で納まります。
＊暖房換気乾燥機または換気扇を選択した場合は250mm、「ナノイー」搭載 暖房換気乾燥機を選択した場合は280mm以上必要です。

床支持位置図

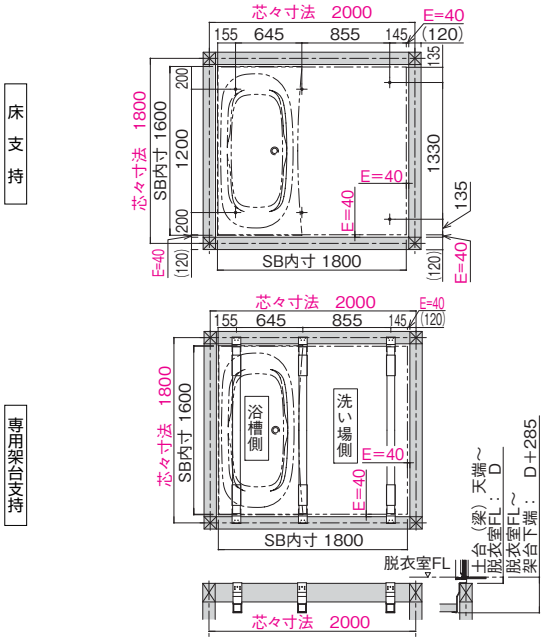

ドア種類	勝手	D寸法【土台（梁）天端～脱衣室FL】
スイングドア・2枚折りドア	共通	24～70㎜
片引き戸	A勝手	36～78㎜
片引き戸・3枚引き戸	B勝手	32～78㎜

※土台（梁天端）～脱衣室 FL 寸法が、上記寸法であることを確認してください。
※最終的に、SBFLと脱衣室FLの高さ調整は、アジャスターボルトの高さを調整することによって行います。
※左右方向の調整については、101ページをご覧ください。
※専用架台の寸法は101ページをご覧ください。
※赤色で示した寸法は土台（梁）内面からの寸法であり、土台（梁）内面～SB内寸がE=40mmの場合の参考値です。

排水管けり出し可能位置図

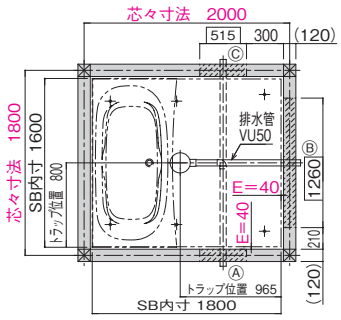

●排水管はⒶⒷⒸいずれの方向にも取り出しができます。事前打合せによりご決定ください。
●▭寸法は排水管取出可能範囲です。
●基礎に配管けり出し部とは別にメンテナンス用開口（W 600 以上）を設けてください。
●付属の排水管以降の接続は、設備工事でお願いします。
● SB 側に排水トラップがついていますので、排水管接続以降にトラップは設けないでください。

排水管落とし可能位置図

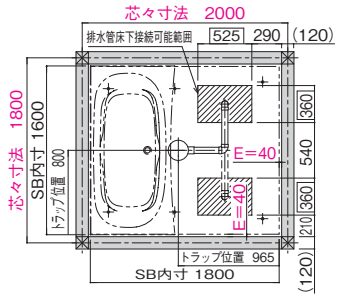

専用架台

（単位：mm）

専用架台設置詳細納まり（標準用）

・土台（梁天端）～脱衣室FL寸法については、下表を確認してください。

	土台（梁天端）～脱衣室FL寸法	
	A勝手	B勝手
2枚折りドア・スイングドア	24～70	
3枚引き戸・片引き戸・2枚引き込戸	36～78	32～78

・最終的に、SBFLと脱衣室FLの高さ調整は、アジャスターボルトの高さを調整することによって行います。

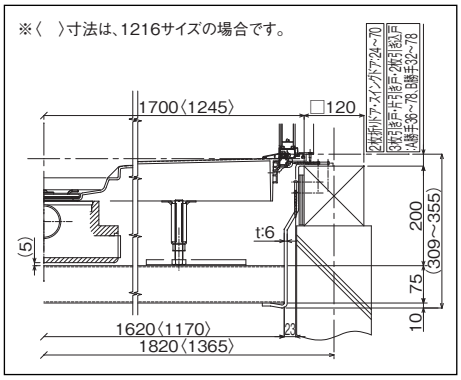

【架台詳細図】

（1621・1618・1616サイズの場合）

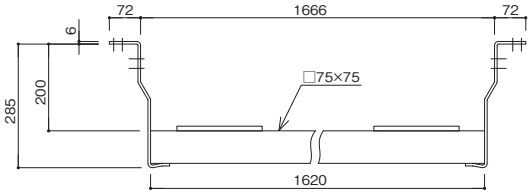

（1818サイズの場合）

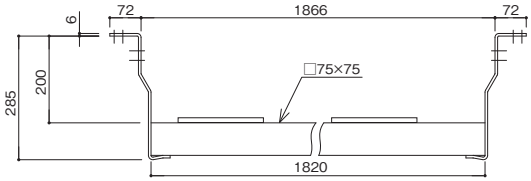

（1216サイズの場合）

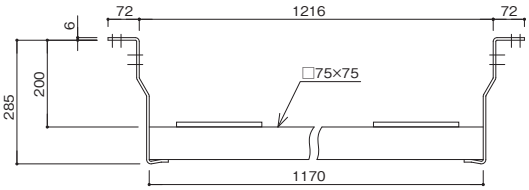

専用架台

（単位：mm）

間柱対応用専用架台セット

・専用架台の掛け位置付近に干渉物（アンカーボルトや間柱など）があり、専用架台を20mm移動しても干渉物を避けられない場合に使用してください。
・間柱対応用専用架台セットを使用すると、専用架台を20mm～60mm移動することができます。
（間柱対応用専用架台セットには、60mm移動用の専用架台が1本付属します。）

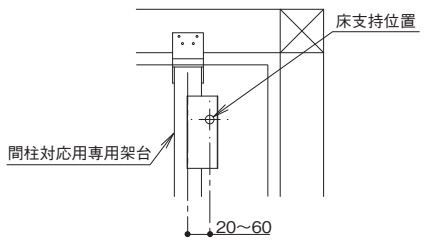

※間柱対応用専用架台の取り付け位置は、床支持位置から20～60mmずれた位置となります。

【使用例（1616サイズの場合）】

《例1》　《例2》　《例3》

通常専用架台

間柱対応用専用架台

芯々寸法　1820　E=50　155　740　560　145　120　床支持位置　120　×干渉物

20～60まで移動可能　干渉物　※

※必要に応じて、専用架台を180度回転させて、取り付けることができます。

※芯々寸法以外の寸法は土台（梁）内面からの寸法であり、
土台（梁）内面～SB内寸がE=50mmの場合の参考値です。

器具（コード・配管等）とび出し位置

（単位：mm）

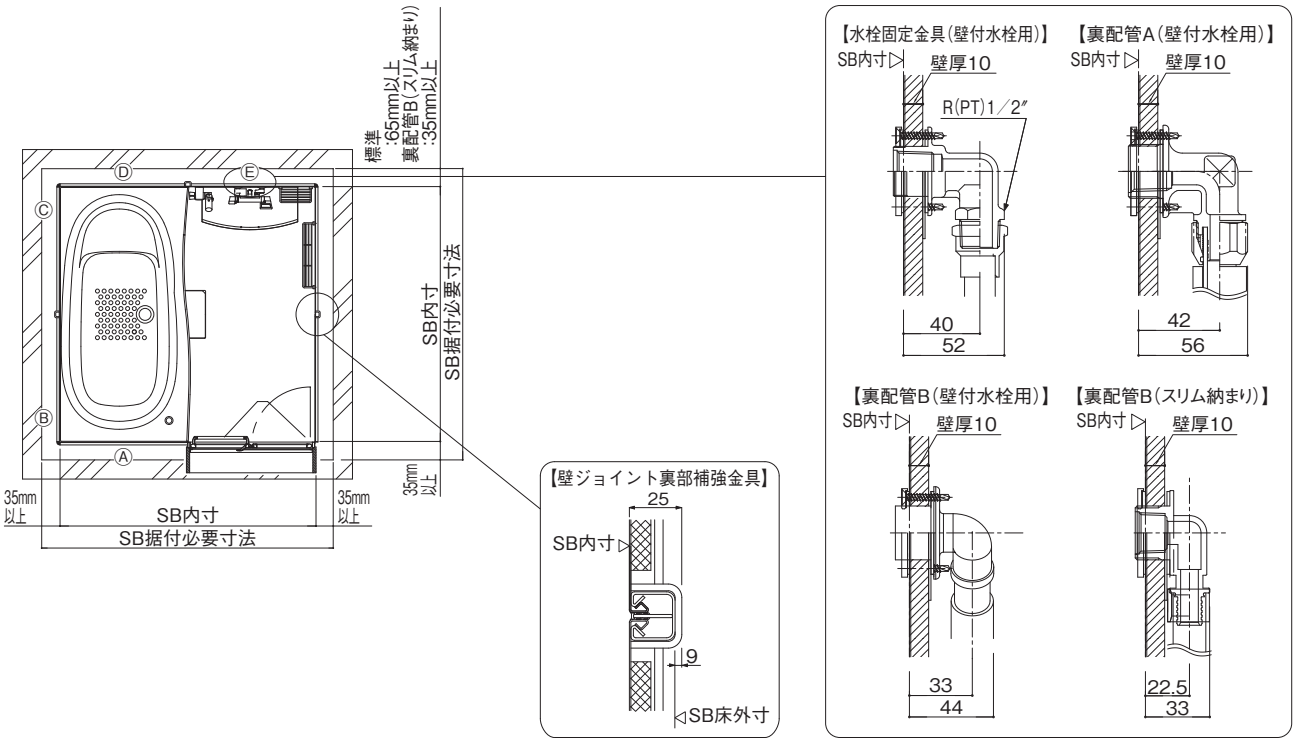

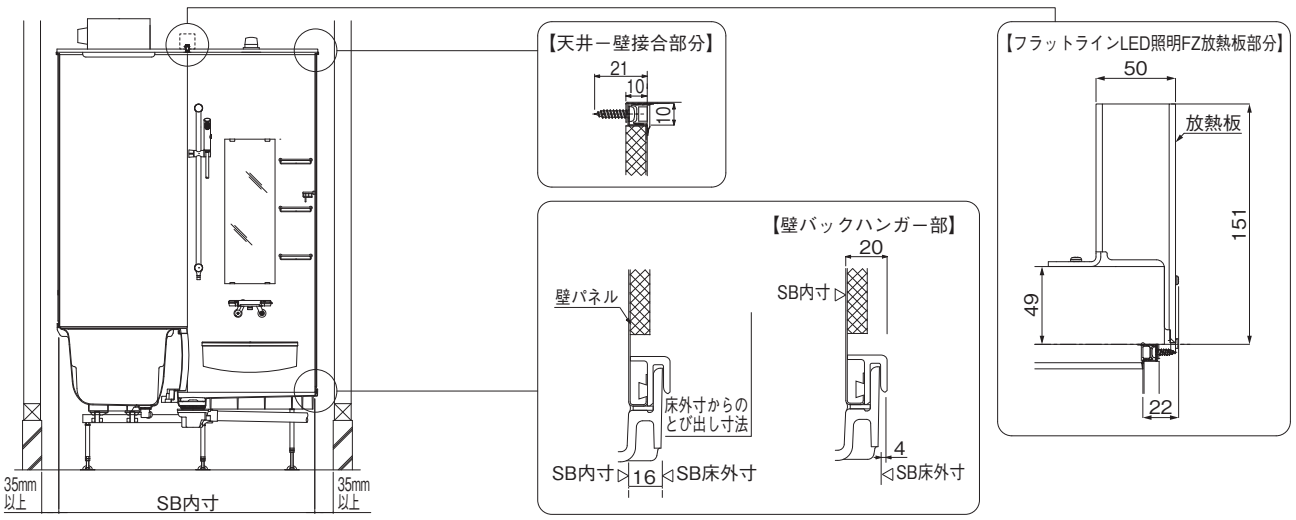

器具名	品番	SB内寸からのとび出し寸法 ※（ ）寸法は、SB床外寸からのとび出し寸法です。	位置	スイッチ	
				浴室側	脱衣室側
壁付照明（ブライト照明・ドラム照明他）	GTG9AL02他	35（19）	Ⓓ、Ⓔ	―	現場手配
フラットラインLED照明FZ	GTG9GVL28□□	12（ー）	天井連結部（両側端部）	―	現場手配
スリムミラー（くもり止めヒーター付）	GTG6MSD	40（24）	Ⓔ	―	現場手配
コンパクトミスト用配管	GTG9E8	65（49）	Ⓔ	―	―
コンパクトミスト浴室内スイッチ		35（19）	Ⓔ	商品同梱	商品同梱（予備暖房）
地デジ対応バステレビ（16V型B-CASカード内蔵タイプ）	GK9HX1600	40（24）	Ⓓ	商品同梱	―
ワンセグ放送対応バステレビ（5V型）	GK9HX510	23（7）	Ⓓ	―	―

- 左表の値は標準取付設置時における寸法です。
- 各器具のコードや信号線等が壁裏に「SB内寸からのとび出し寸法」だけとび出しますので、コードや信号線が浴室天井まで引き込めるよう「位置」を参考に間柱や筋かいを配置してください。特に、RCやパネル工法などコードの逃げが取れない構造の場合は「SB内寸からのとび出し寸法」に留意し、据付可能かご確認ください。
- 「位置」は器具の中心となりますので、そこから左右にそれぞれ50mm程度は間柱などが来ないよう考慮してください。
- オプションの組み合わせによっては左表の「位置」の通りに器具を取り付けられない場合もございます。
  その場合も間柱等に器具のコード類が干渉しないよう、また器具の使用性を考慮した位置への取り付けをお願いいたします。
- 左表以外の器具等がつく場合（給湯機リモコン用ケーブル類）など、あらかじめ壁裏に必要なクリア・位置等をご確認ください。
- 取付設置時、ねじ類がケーブルと当たらないようご注意ください（漏電・感電のおそれがあります）。
- 電源線・信号線等は束ねないでください（機器がノイズの発生や誤作動を起こすおそれがあります）。

給水・給湯接続

（単位：mm）

水栓（追焚配管）配管接続方法と接続位置

浴槽パンなし仕様

水栓種別		事前立ち上げ配管			裏配管A
		裏配管なし（水栓固定金具）	裏配管B	裏配管B（スリム納まり）	
洗い場側	ソケットレス水栓 スタンダード水栓	① （107ページ）	① （108ページ）	―	設定あり （110ページ）
	壁付水栓	② （107ページ）	① （108ページ）	① （109ページ）	設定あり （110ページ）
兼用	兼用壁付水栓	② （107ページ）	① （108ページ）	―	設定あり （110ページ）
	兼用デッキ水栓	① （107ページ）	―	―	設定あり （110ページ）
浴槽側	壁付水栓	② （107ページ）	① （108ページ）	―	設定あり （110ページ）
	デッキ水栓	① （107ページ）	① （108ページ）	① （109ページ）	設定あり （110ページ）

※表中の①②をご参照のうえ、104ページの接続位置をご確認ください。
※表中の（　ページ）は、各接続イメージの参照ページです。
※参考：兼用デッキ水栓、デッキ水栓の浴槽側接続位置は106ページをご参照ください。
※参考：ウェーブカウンターの場合の内エプロン配管接続位置は106ページをご参照ください。

浴槽パン仕様

水栓種別（追い焚き配管）		事前立ち上げ配管			裏配管A
		裏配管なし（水栓固定金具）	裏配管B	裏配管B（スリム納まり）	
洗い場側	ソケットレス水栓 スタンダード水栓	③ （111ページ）	―	―	設定あり （112ページ）
	壁付水栓	② （111ページ）	―	―	設定あり （112ページ）
兼用	兼用壁付水栓	② （111ページ）	―	―	設定あり （112ページ）
	兼用デッキ水栓	③ （111ページ）	―	―	設定あり （112ページ）
浴槽側	壁付水栓	② （111ページ）	―	―	設定あり （112ページ）
	デッキ水栓	③ （111ページ）	―	―	設定あり （112ページ）
追焚配管		③ （112ページ）	―	―	設定あり （112ページ）

※表中の②③をご参照のうえ、104、105ページの接続位置をご確認ください。
※表中の（　ページ）は、各接続イメージの参照ページです。
※参考：兼用デッキ水栓、デッキ水栓の浴槽側接続位置は106ページをご参照ください。
※参考：追焚配管の接続は112ページをご参照ください。

①事前立ち上げ配管 浴槽パンなし仕様

■ 立ち上げ高さ

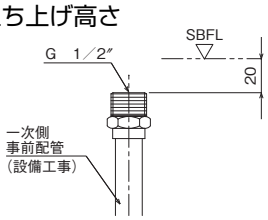

■ 立ち上げ位置

※●は給湯管を示します。
※〔　〕内寸法は、裏配管B（スリム納まり）を選定した場合です。

サイズ	A寸法	B寸法	C寸法	D寸法	E寸法	F寸法	G寸法
1621	1445	2050	1495	50	145	140〔130〕	60〔50〕
1818	1195	1800	1235	40	345	320	40
1618	1195	1800	1235	40	145	140〔130〕	60〔50〕
1616	995	1600	1045	50	145	140〔130〕	60〔50〕
1216	950	1600	1000	50	145	140〔130〕	60〔50〕

●R勝手

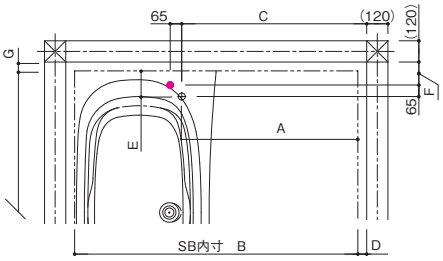

●L勝手

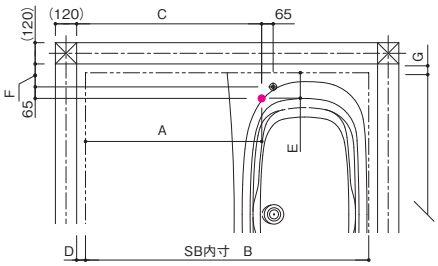

■ 配管の納まり

○裏配管B　○裏配管B（スリム納まり）

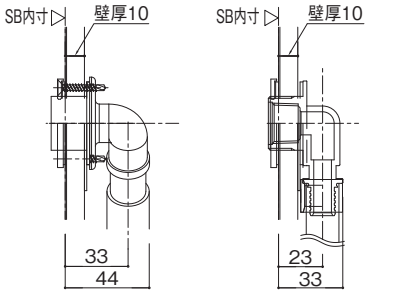

②事前立ち上げ配管（壁付水栓、兼用壁付水栓の場合） 浴槽パンなし仕様 浴槽パン仕様

●基本的に相番工事が必要となります。
●専用架台のときに接続できない場合がありますので裏配管にて対応願います。
（専用架台と給水・給湯配管は、干渉位置線上にあります。）

■ 立ち上げ位置

※●は給湯管を示します。
※D寸法は参考値です。
※1818サイズは浴槽側壁付水栓・兼用壁付水栓は対応不可です。

	洗い場側				浴槽側	
サイズ	A寸法	B寸法	C寸法	D寸法	E寸法	F寸法
1621	578	2050	528	50	1375	1325
1818・1618	473.5	1800	433.5	40	1115	1075
1616・1216	383.5	1600	333.5	50	925	875

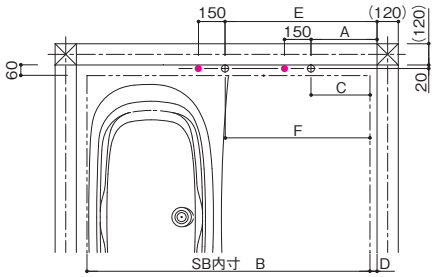

●ねじ先端部（洗い場側）

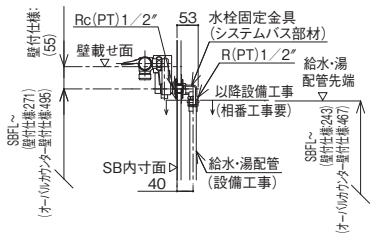

●ねじ先端部（浴槽側）

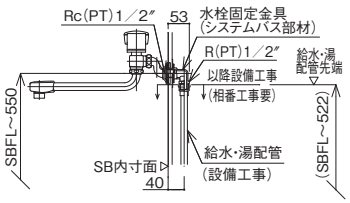

●ねじ先端部（浴槽側）

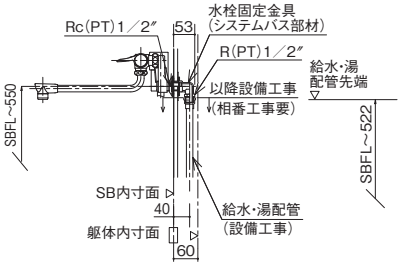

（単位：mm）

③事前立ち上げ配管 浴槽パン仕様

■ 立ち上げ高さ

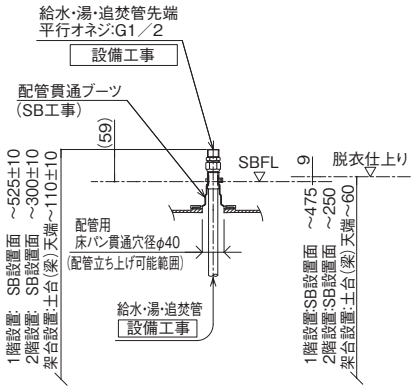

※本図の立ち上げ配管位置およびSB床パン納まり位置はSB標準納まりによるものです。
現場により異なる場合がありますのでご注意ください。

※立ち上げ配管は本図を参照のうえ、正確に敷設してください。
位置がずれていると床パンの開口穴に立ち上げ配管が通らないため、バスルームが設置できなくなります。万が一、指定の位置に敷設できない場合は、必ず事前にオプションの裏配管Aセットを手配してください。

■ 立ち上げ位置

※●は給湯管を示します。

〈1621・1818・1618・1616サイズ〉

サイズ	A寸法	B寸法	C寸法	D寸法	E寸法	F寸法	G寸法
1621	1495	2050	1650	50	140	60	140
1818	1235	1800	1390	40	320	40	320
1618	1235	1800	1390	40	140	60	140
1616	1045	1600	1200	50	140	60	140

●R勝手

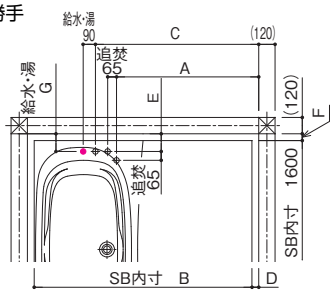

●L勝手

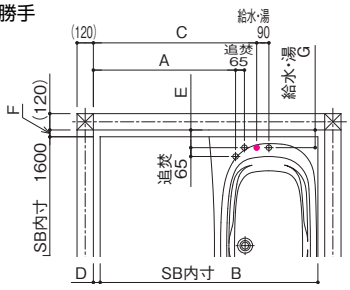

〈1216サイズ〉

※〈　〉寸法は、②の壁付水栓を併設した場合です。

●R勝手

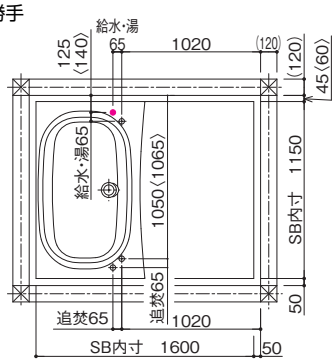

●L勝手

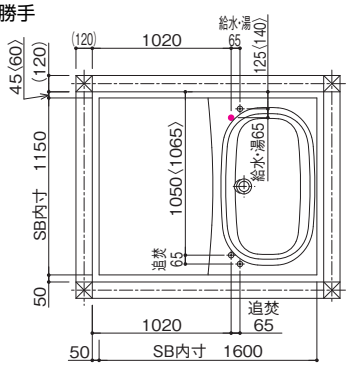

給水・給湯接続

（単位：mm）

〈参考〉デッキ水栓・兼用デッキ水栓　浴槽側接続位置 浴槽パンなし仕様 浴槽パン仕様

【浴槽2ハンドルデッキ水栓】

●基本的に相番工事が必要となります。
●専用架台のときに接続できない場合がありますので裏配管にて対応願います。（専用架台と給水・給湯配管は、干渉位置線上にあります。）

●ねじ先端部（1616サイズ以上）

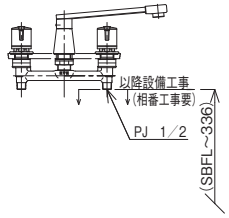

〈1621・1818・1618・1616サイズ〉
●アーチ・エスライン浴槽

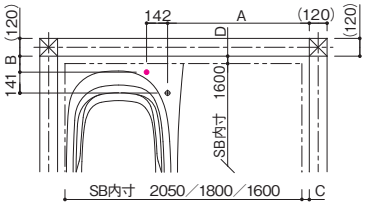

※●は給湯管を示します。
※C寸法は参考値です。

サイズ	A寸法	B寸法	C寸法	D寸法
1621	1407	118〔108〕	50	60〔50〕
1818	1157	298	40	40
1618	1157	118〔108〕	40	60〔50〕
1616	957	118〔108〕	50	60〔50〕

※〔　〕内寸法は、裏配管B（スリム納まり）を選定した場合です。

【兼用デッキ水栓】

●ねじ先端部

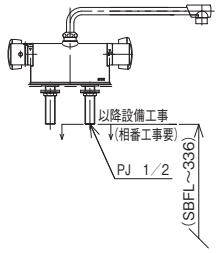

〈1621・1818・1618・1616サイズ〉
●アーチ・エスライン浴槽

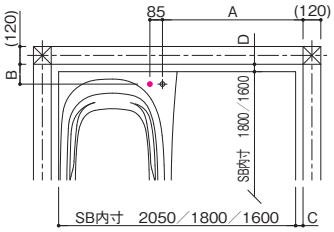

※●は給湯管を示します。

サイズ	A寸法	B寸法	C寸法	D寸法
1621	1399	134	50	50
1818	1139	324	40	40
1618	1139	134	50	50
1616	949	134	50	50

〈参考〉内エプロンとの配管接続位置 浴槽パンなし仕様

【ウェーブカウンター洗い場側水栓（裏配管なしの場合）】

※〔　〕内寸法は、壁付水栓を選定した場合です。
※｛　｝内寸法は、1623（ワイド浴槽）サイズの場合です。
※【　】内寸法は、1621サイズの場合です。
※《　》内寸法は、1618サイズの場合です。
※〈　〉内寸法は、1316サイズの場合です。

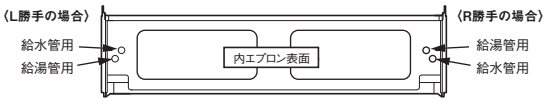

〈1623・1621（ワイド浴槽）サイズ R 勝手〉

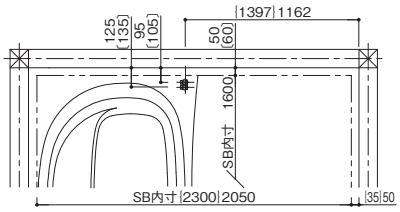

〈1818サイズR勝手〉

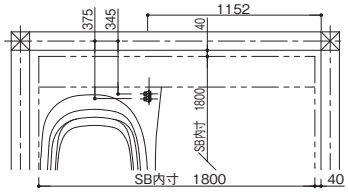

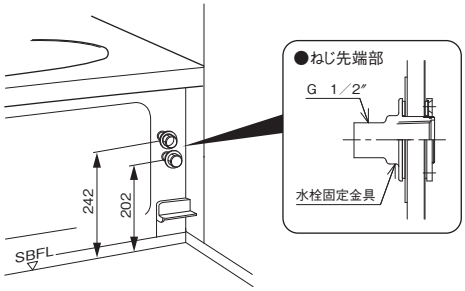

〈1621・1618・1616サイズR勝手〉

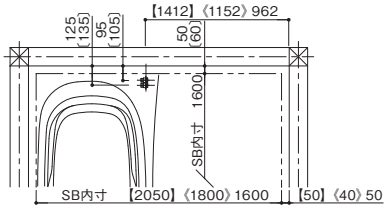

〈1316・1216 サイズ R 勝手〉

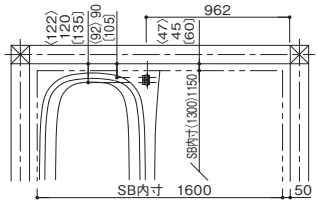

（単位：mm）

浴槽パンなし仕様の場合

裏配管なし仕様

■ ウェーブカウンター

洗い場側水栓のみ

〈ソケットレス水栓・スタンダード水栓・カバー水栓〉

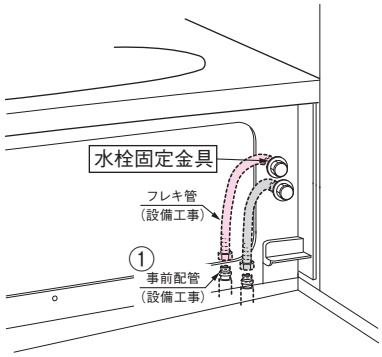

※図中の数字は104ページの表の数字を示します。
立ち上げ位置は104,105ページをご参照ください。

洗い場側水栓＋浴槽側水栓

〈浴槽側がデッキ水栓の場合〉

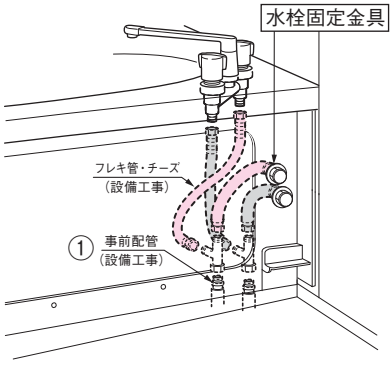

〈浴槽側が壁付水栓の場合〉

※相番工事が必要です

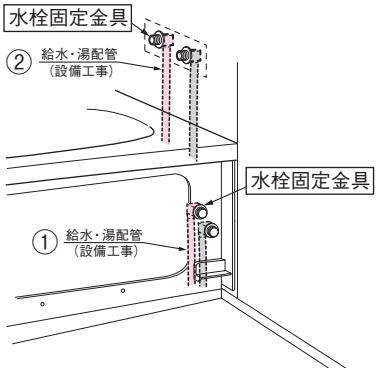

※図中の数字は104ページの表の数字を示します。立ち上げ位置は104,105ページをご参照ください。

■ バイザーカウンター・オーバルカウンター・カウンターなし

洗い場側水栓または兼用水栓のみ

〈壁付水栓〉

※相番工事が必要です

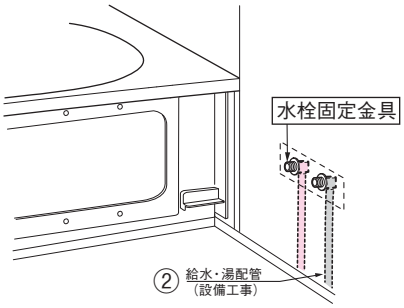

〈兼用壁付水栓〉

※相番工事が必要です
※オーバルカウンターは除きます。

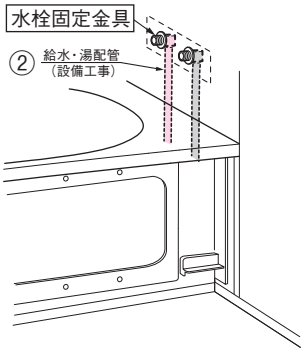

〈兼用デッキ水栓〉

※オーバルカウンターは除きます。

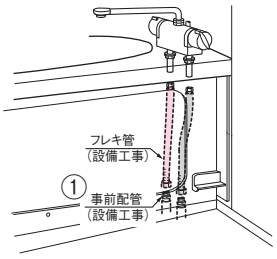

※図中の数字は104ページの表の数字を示します。立ち上げ位置は104、105ページをご参照ください。

洗い場側水栓＋浴槽側水栓

〈浴槽側がデッキ水栓の場合〉

※相番工事が必要です

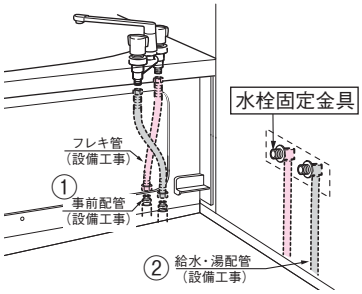

〈浴槽側が壁付水栓の場合〉

※相番工事が必要です

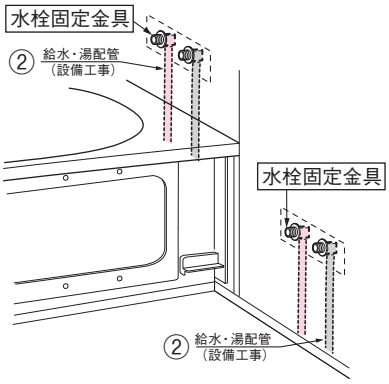

※図中の数字は104ページの表の数字を示します。立ち上げ位置は104、105ページをご参照ください。

給水・給湯接続

（単位：mm）

浴槽パンなし仕様の場合

裏配管B仕様

●**裏配管B**：SB取付設置前に事前配管を立ち上げ（設備工事）、SB取付設置後に事前配管と接続配管を点検口より接続（設備工事）します。
※兼用デッキ水栓には設定がありません。

【裏配管先端形状】

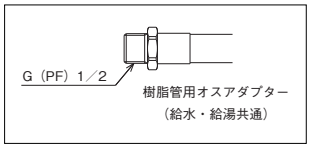

【配管仕様】

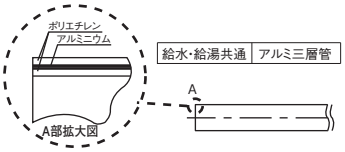

■ ウェーブカウンター

洗い場側水栓のみ

〈ソケットレス水栓・スタンダード水栓・カバー水栓〉

※裏配管なし仕様（107ページ参照）で対応します。

洗い場側水栓＋浴槽側水栓

〈浴槽側がデッキ水栓の場合〉

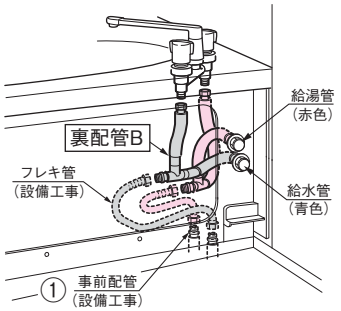

〈浴槽側が壁付水栓の場合〉

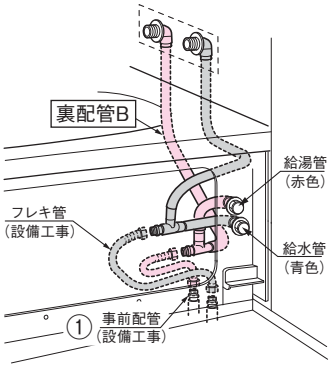

※図中の数字は104ページの表の数字を示します。立ち上げ位置は104,105ページをご参照ください。

■ バイザーカウンター・オーバルカウンター・カウンターなし

洗い場側水栓のみ

〈壁付水栓〉

※図はバイザーカウンター仕様の場合です。

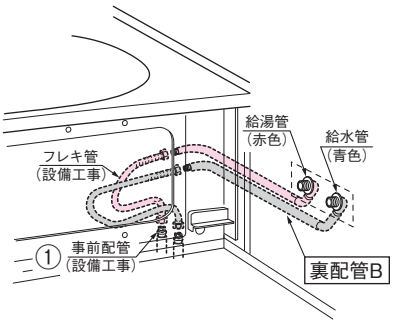

〈兼用壁付水栓〉

※オーバルカウンターは除きます。

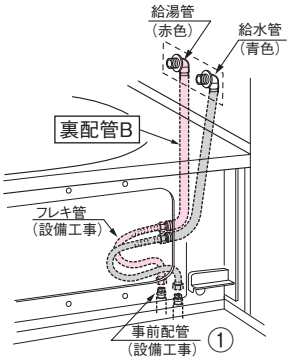

〈兼用デッキ水栓〉

※裏配管なし仕様（107ページ参照）で対応します。

※図中の数字は104ページの表の数字を示します。立ち上げ位置は104、105ページをご参照ください。

洗い場側水栓＋浴槽側水栓

〈浴槽側がデッキ水栓の場合〉

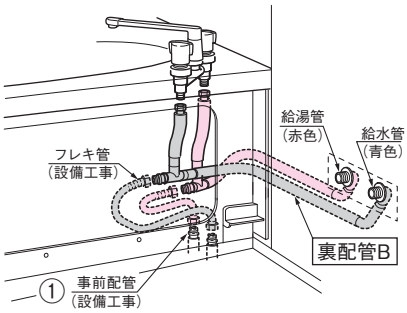

〈浴槽側が壁付水栓の場合〉

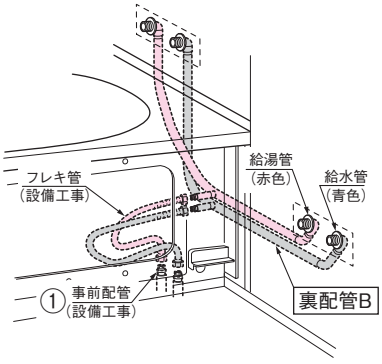

※図中の数字は104ページの表の数字を示します。立ち上げ位置は104、105ページをご参照ください。

（単位：mm）

浴槽パンなし仕様の場合

裏配管B（スリム納まり）仕様

●**裏配管B（スリム納まり）**：SB取付設置前に事前配管を立ち上げ（設備工事）、SB取付設置後に事前配管と接続配管を点検口より接続（設備工事）します。
※浴槽パン仕様、兼用壁付・浴槽側水栓（壁付水栓）には設定がありません。

裏配管Bと比べて建築躯体とのスリム納まりが可能です。
※エプロンセットは、スリム納まり対応の切り欠きがある物との組み合わせが必要です。
※1621サイズの場合、スリム納まり対応のジョイント長物セット、ジョイント小物セット、目地セットとの組み合わせが必要です。

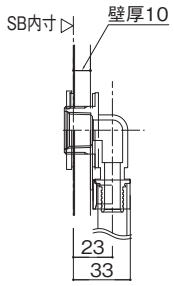

【裏配管先端形状】

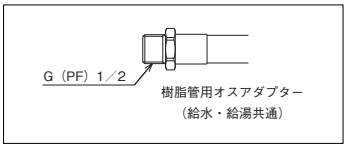

【配管仕様】

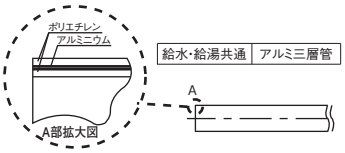

■ バイザーカウンター・オーバルカウンター・カウンターなし

洗い場側水栓のみ

〈壁付水栓〉
※図はバイザーカウンター仕様の場合です。

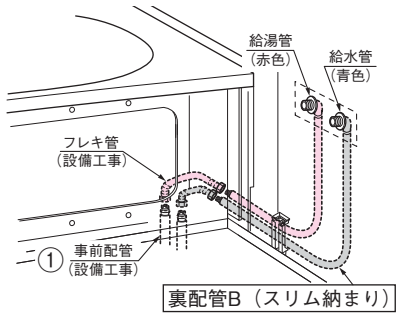

〈兼用壁付水栓〉
※設定なし（スリム納まり不可）

〈兼用デッキ水栓〉
※裏配管なし仕様（107ページ参照）で対応します。

※図中の数字は104ページの表の数字を示します。立ち上げ位置は104、105ページをご参照ください。

洗い場側水栓＋浴槽側水栓

〈浴槽側がデッキ水栓の場合〉
※図はバイザーカウンター仕様の場合です。

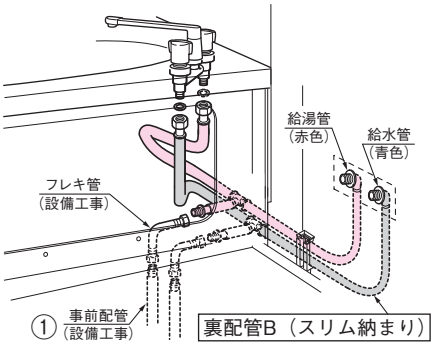

〈浴槽側が壁付水栓の場合〉
※設定なし（スリム納まり不可）

※図中の数字は104ページの表の数字を示します。立ち上げ位置は104、105ページをご参照ください。

給水・給湯接続

（単位：mm）

浴槽パンなし仕様の場合

裏配管A仕様

●**裏配管A**：基礎の開口から浴室外スペースまで配管を取り出すことができますので、バスルーム取付設置後に脱衣室の床下で設備配管と接続（設備工事）ができます。

【裏配管先端（2次側）形状】

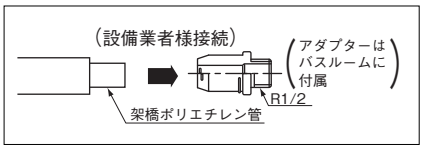

【接続位置】

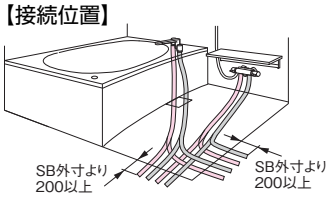

■ ウェーブカウンター

洗い場側水栓＋浴槽側水栓

〈浴槽側がデッキ水栓の場合〉

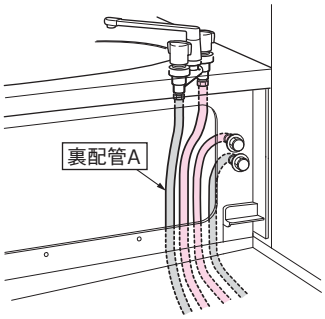

〈浴槽側が壁付水栓の場合〉

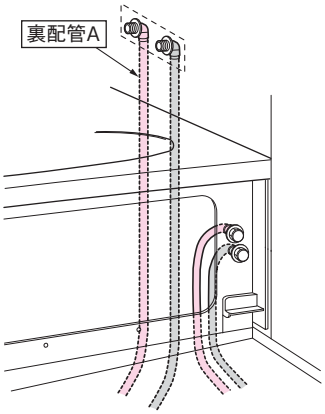

■ バイザーカウンター・オーバルカウンター・カウンターなし

洗い場側水栓＋浴槽側水栓

〈洗い場側が壁付水栓、浴槽側がデッキ水栓の場合〉

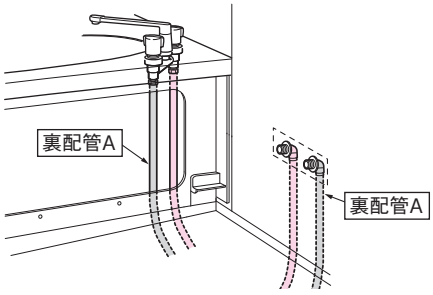

〈洗い場側が壁付水栓、浴槽側が壁付水栓の場合〉

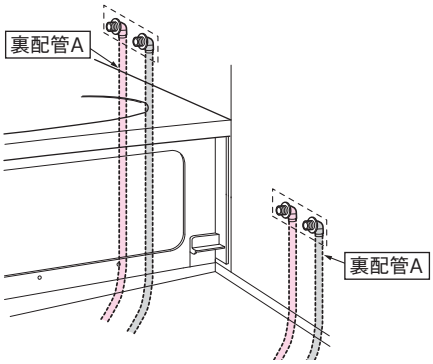

（単位：mm）

浴槽パン仕様の場合

裏配管なし仕様

■ ウェーブカウンター

洗い場側水栓＋浴槽側水栓

〈洗い場側水栓＋浴槽デッキ水栓〉

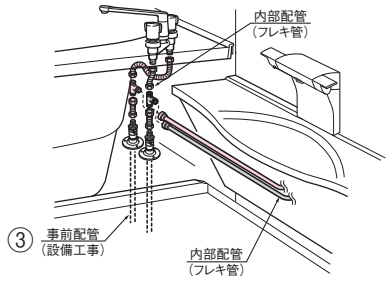

〈洗い場側水栓＋浴槽側壁付水栓〉

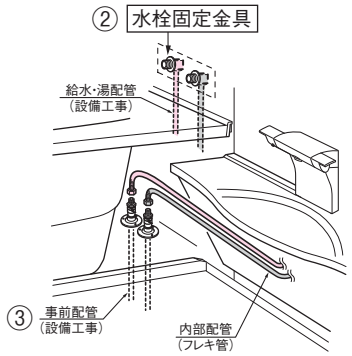

※図中の数字は104ページの表の数字を示します。立ち上げ位置は104,105ページをご参照ください。

■ バイザーカウンター・オーバルカウンター・カウンターなし

洗い場側水栓＋浴槽側水栓

〈壁付水栓（洗い場側／浴槽側）または兼用壁付水栓〉

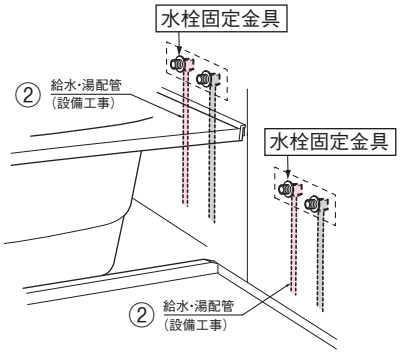

〈洗い場側壁付水栓＋浴槽デッキ水栓〉

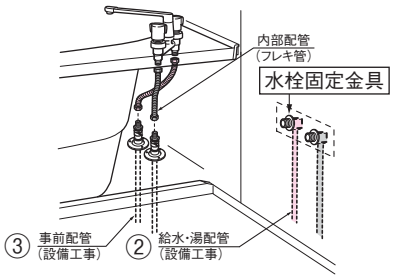

※図中の数字は104ページの表の数字を示します。立ち上げ位置は104、105ページをご参照ください。

兼用水栓

〈兼用デッキ水栓〉

※オーバルカウンターは除きます。

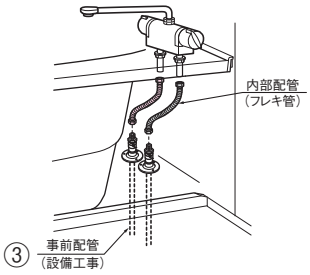

※図中の数字は104ページの表の数字を示します。立ち上げ位置は104、105ページをご参照ください。

給水・給湯接続

（単位：mm）

浴槽パン仕様の場合

裏配管A仕様

●**裏配管A**：基礎の開口から浴室外スペースまで配管を取り出すことができますので、バスルーム取付設置後に脱衣室の床下で設備配管と接続（設備工事）ができます。

【裏配管先端（2 次側）形状】

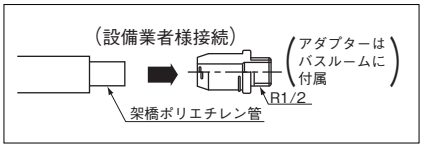

【接続位置】

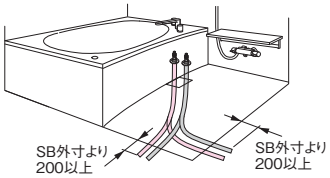

●浴槽パン立ち上げタイプ

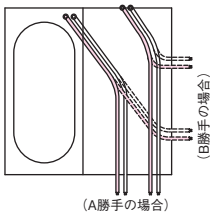

●壁接続タイプ

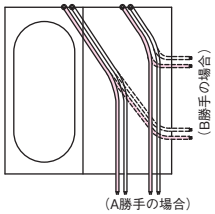

■ ウェーブカウンター

浴槽パン立ち上げタイプ（洗い場側水栓+浴槽側デッキ水栓またはデッキ水栓（浴槽側・兼用））

〈浴槽デッキ水栓の場合〉

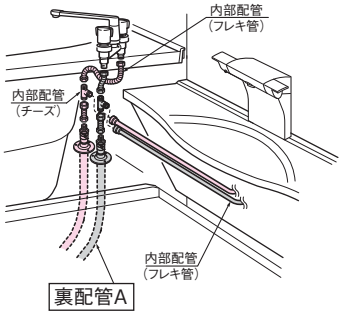

〈兼用デッキ水栓の場合〉

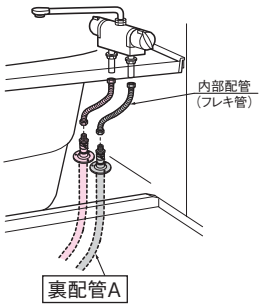

壁接続タイプ（壁付水栓（洗い場側・浴槽側・兼用））

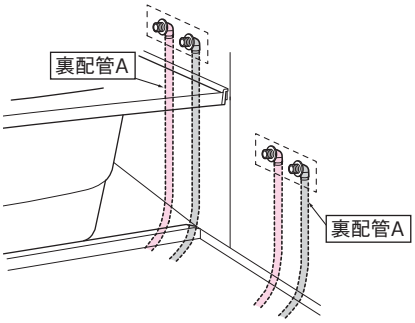

■ バイザーカウンター・オーバルカウンター・カウンターなし

浴槽パン立ち上げタイプ（デッキ水栓（浴槽側・兼用））

〈浴槽デッキ水栓の場合〉

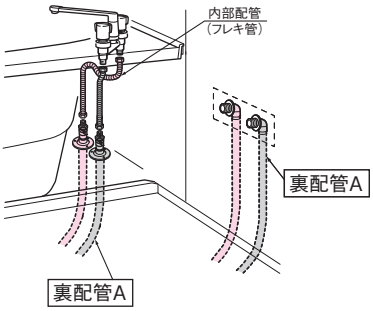

〈兼用デッキ水栓の場合〉

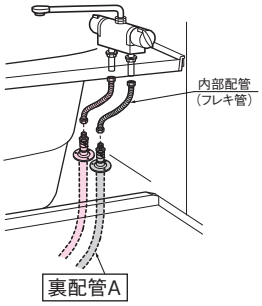

壁接続タイプ（壁付水栓（洗い場側・浴槽側・兼用））

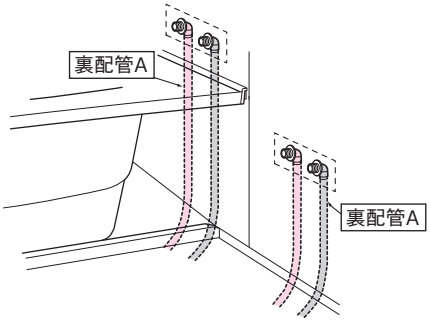

追焚配管接続

※追焚配管の立ち上げ位置については105ページを参照してください。

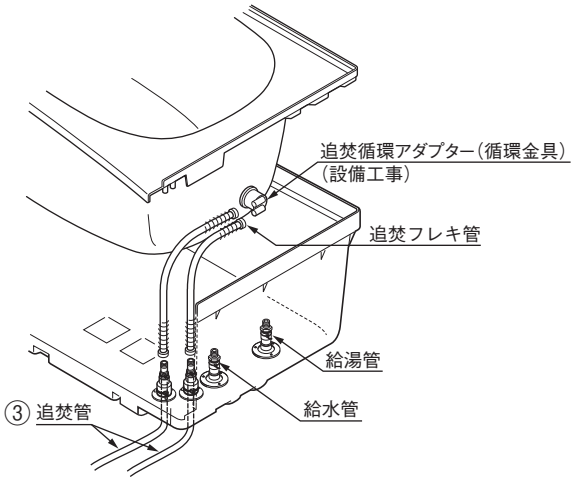

追焚穴加工

（単位：mm）

追焚釜、接続位置図

【工場加工の場合】

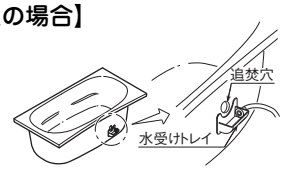

■追焚穴加工＋水受けトレイ仕様

※水受けトレイは浴槽長手側の穴開け加工部に取り付きます。
※自然循環釜（2穴開口）は設置できません。
※水受けトレイは、万が一の漏水時に家屋への損害を最小限に抑えるために取り付けますが、多量の漏水には対応できません。循環アダプタの取付不良や選定間違いなどによる漏水には対応できませんので、ご注意ください。

【現場加工の場合】

※穴開け可能範囲は図の斜線部分です。
※追焚釜の穴開けは、必ず浴槽据え付け前に行ってください。
※自然循環釜（2穴開口）は設置できません。
※追焚釜の穴開け後の切り粉は、水ふきなどできれいにふき取ってください。

■保温浴槽Ⅱに釜穴を開ける場合は、下記の手順で行ってください。

・保温材（発泡スチロール）に釜穴取り付け位置を示すけがき線（斜線）があります。
　けがき線内の100mm×100mmをカッターなどで切り取ってください。
・保温材を切り取った後、穴開け作業を行ってください。
※保温材が循環器具や配管と干渉する場合は、干渉部分をカッターなどで切り欠いてください。
　ただし、切り欠く量は、最小限にとどめてください。

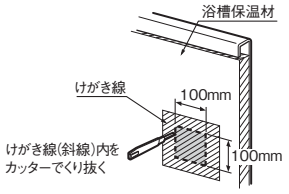

アーチ浴槽

●1621・1818・1618・1616サイズ

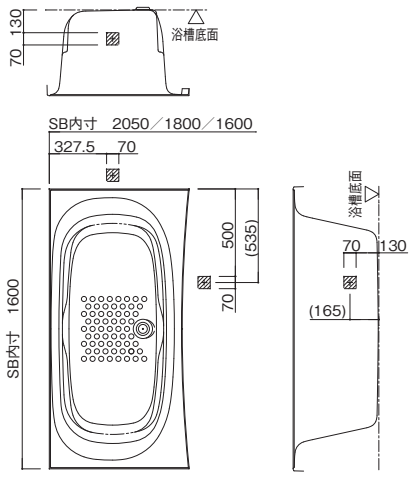

●1216サイズ

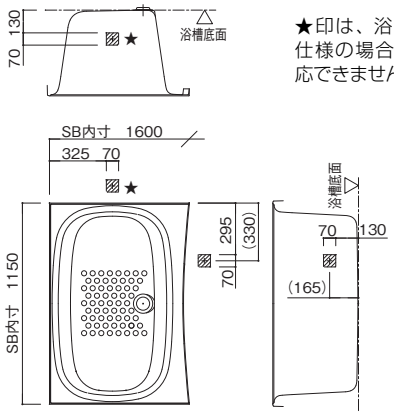

★印は、浴槽パン仕様の場合には対応できません。

エスライン浴槽

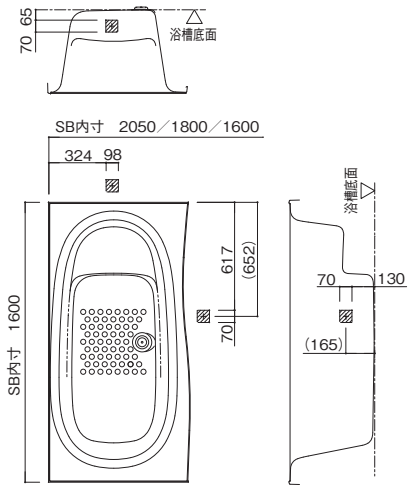

追焚循環アダプター

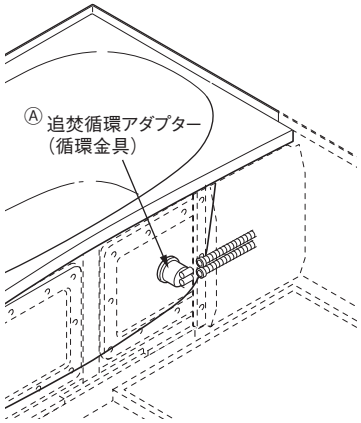

■ パナソニック製　エコキュート用

浴槽厚み：20mmまで
浴槽穴径：φ50mm

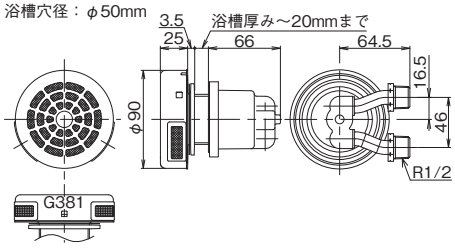

■ その他の給湯機用

浴槽厚み：15mmまで
浴槽穴径：φ50mm

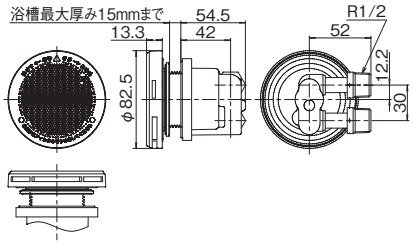

図番	使用給湯機	品番	希望小売価格
Ⓐ	パナソニック製　エコキュート用	**AD-HQSA-LH**	**＋7,000円**（税抜）
	その他の給湯機用	**GTG9GVM1289A**	**＋7,000円**（税抜）

※オプションの水受けトレイ付浴槽（追焚穴加工）との同時選定をお勧めいたします。
　ただし、浴槽パン仕様の場合は不要です。
※給湯機器によって、水位や沸き上げ温度に異常が発生する可能性がありますので、各給湯機器メーカー推奨のアダプターをご使用になることをお勧めします。
※AD品番は、パナソニック ホームエンジニアリング（株）システム部材開発センター取扱い品です。
　（TEL.06-6942-6202）

※掲載価格は希望小売価格です。消費税・取付設置費は含まれておりません。

浴槽内寸法図

（単位：mm）

浴槽・サイズ		平面図	A-A 断面図	B-B 断面図	仕様
アーチ浴槽	1621 1818 1618 1616	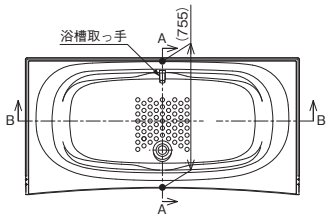	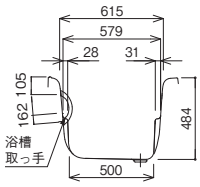	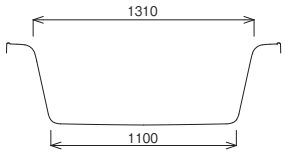	満水容量（L）：290 深さ70%（L）：189 浴槽排水時間（満水の場合） ：約6分40秒
	1216	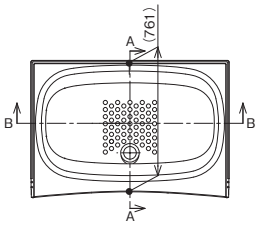	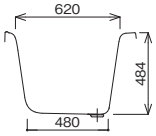	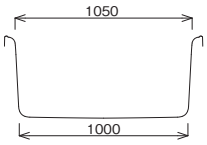	満水容量（L）：240 深さ70%（L）：160 浴槽排水時間（満水の場合） ：約6分30秒
エスライン浴槽	1621 1818 1618 1616	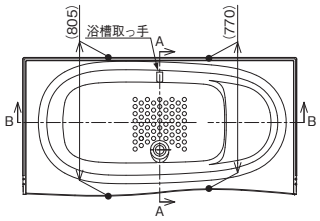	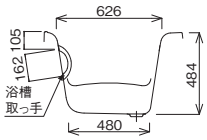	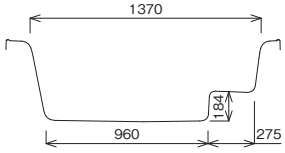	満水容量（L）：280 深さ70%（L）：180 浴槽排水時間（満水の場合） ：約6分40秒

浴槽フランジ寸法図

（単位：mm）

浴槽	1621・1818・1618・1616サイズ	浴槽	1621・1818・1618・1616サイズ
アーチ浴槽	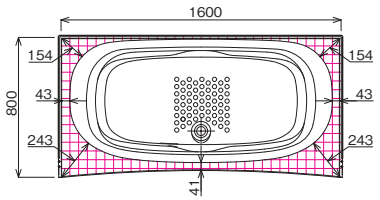	エスライン浴槽	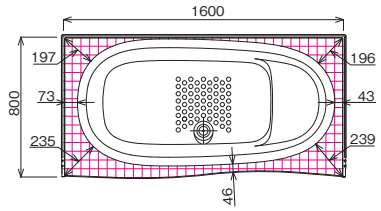
	1216サイズ		
	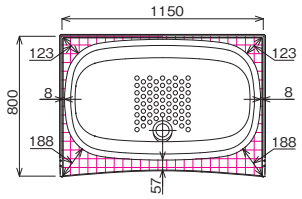		

※グリッド１目盛り：50mm

排水トラップ詳細図

（単位：mm）

■浴槽パンなし仕様

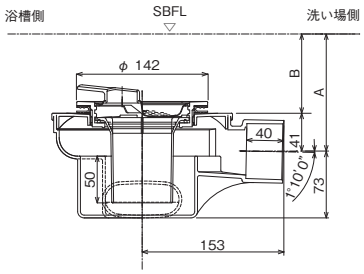

サイズ	A 寸法	B 寸法
1621・1818・1618・1616	127	86
1216	115	74

■浴槽パン仕様

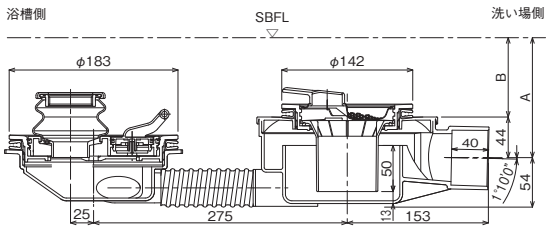

サイズ	A 寸法	B 寸法
1621・1818・1618・1616	130	86
1216	118	74

ドア詳細図

（単位：mm）

2枚折りドア（標準）

縦断図

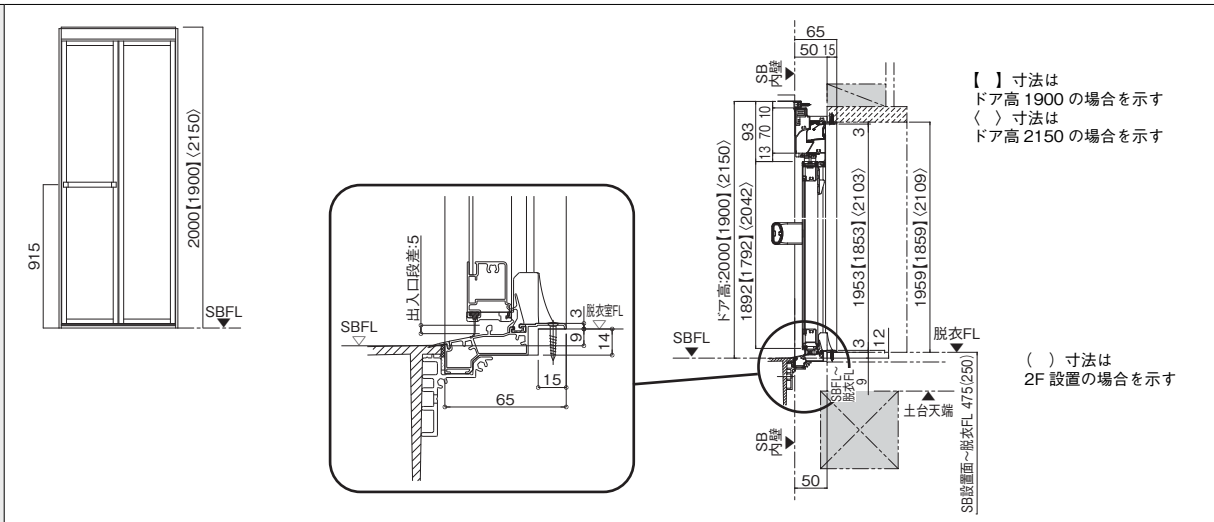

横断図

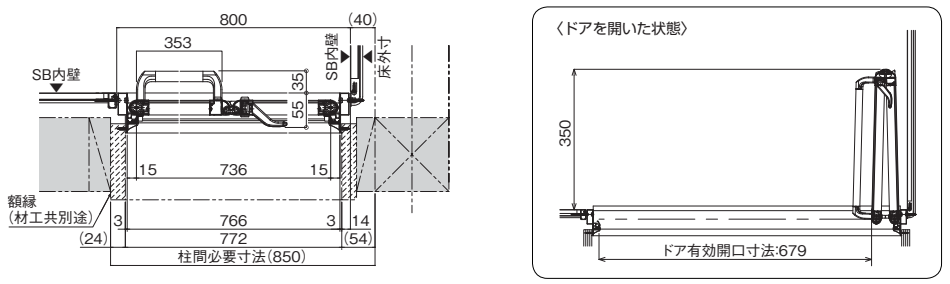

ドア有効開口寸法：679 ㎜

2枚折りドア（間柱対応）

縦断図

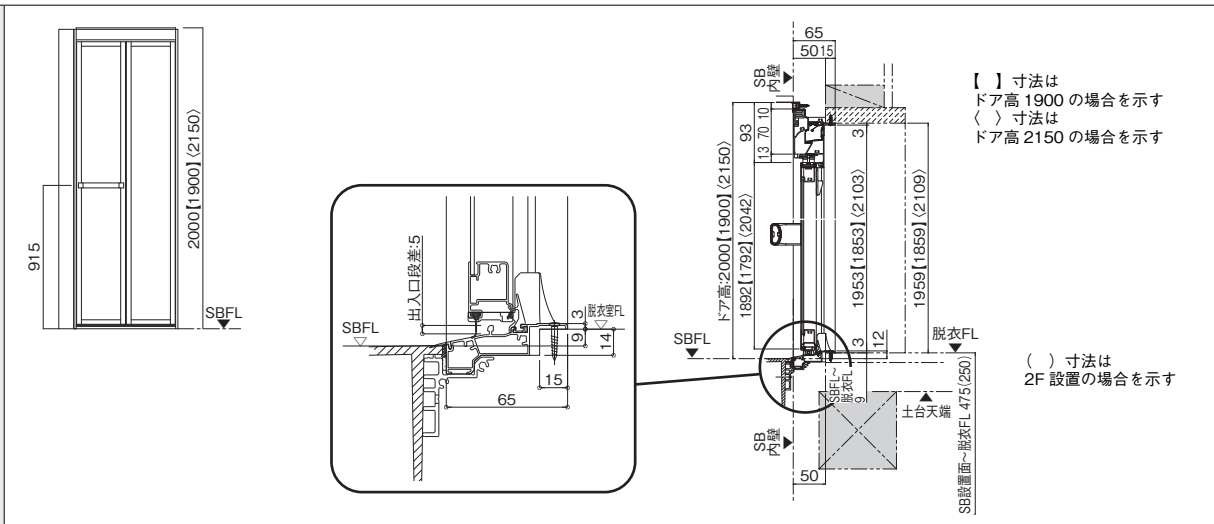

横断図

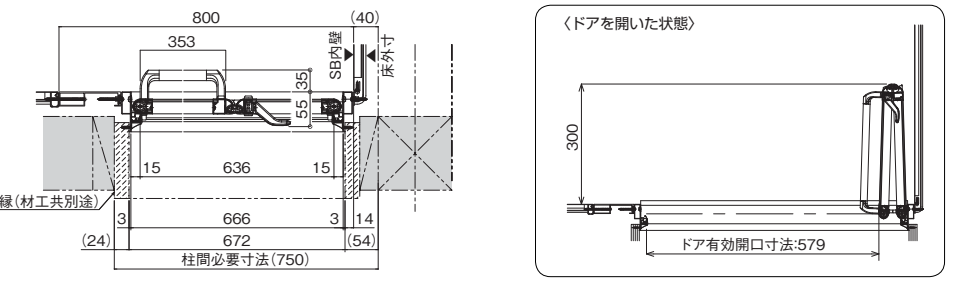

ドア有効開口寸法：579 ㎜

（単位：mm）

スイングドア（標準）

縦断図

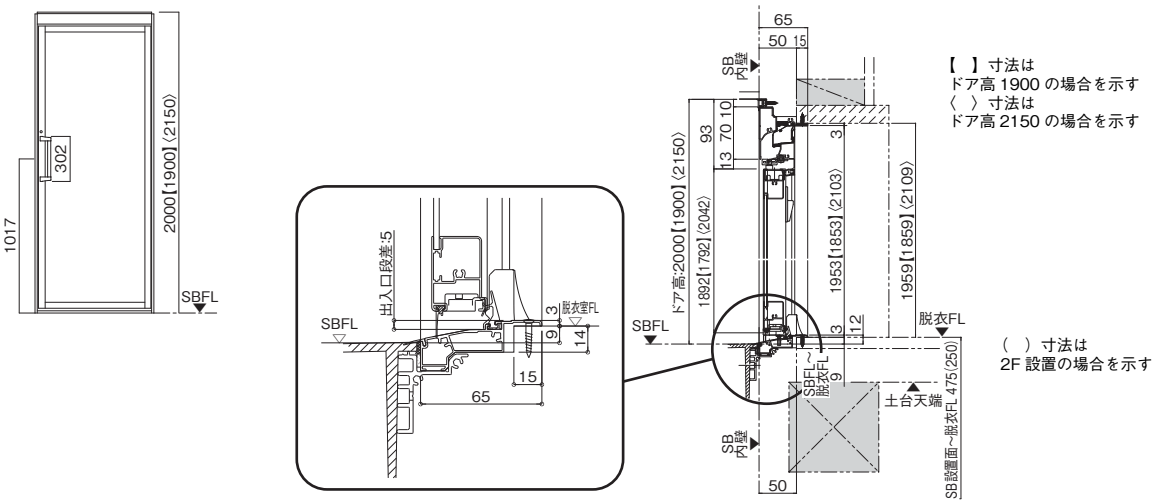

横断図

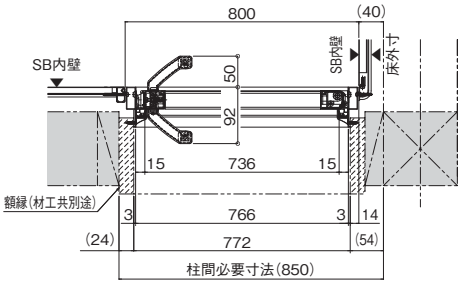

ドア有効開口寸法：693 ㎜

スイングドア（間柱対応）

縦断図

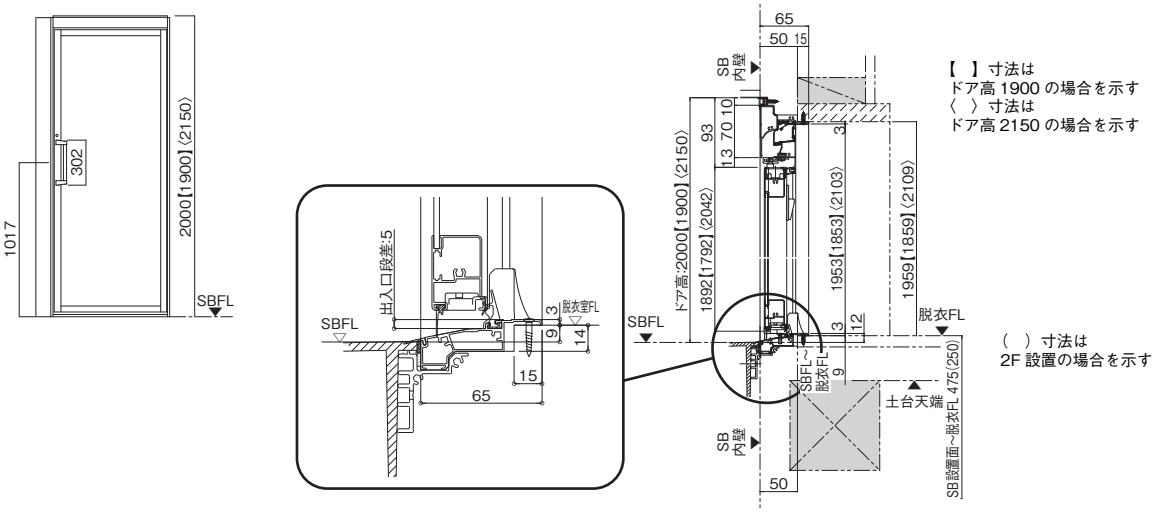

横断図

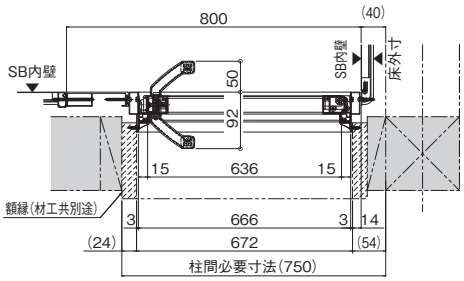

ドア有効開口寸法：596 ㎜

ドア詳細図

（単位：mm）

片引き戸

縦断図

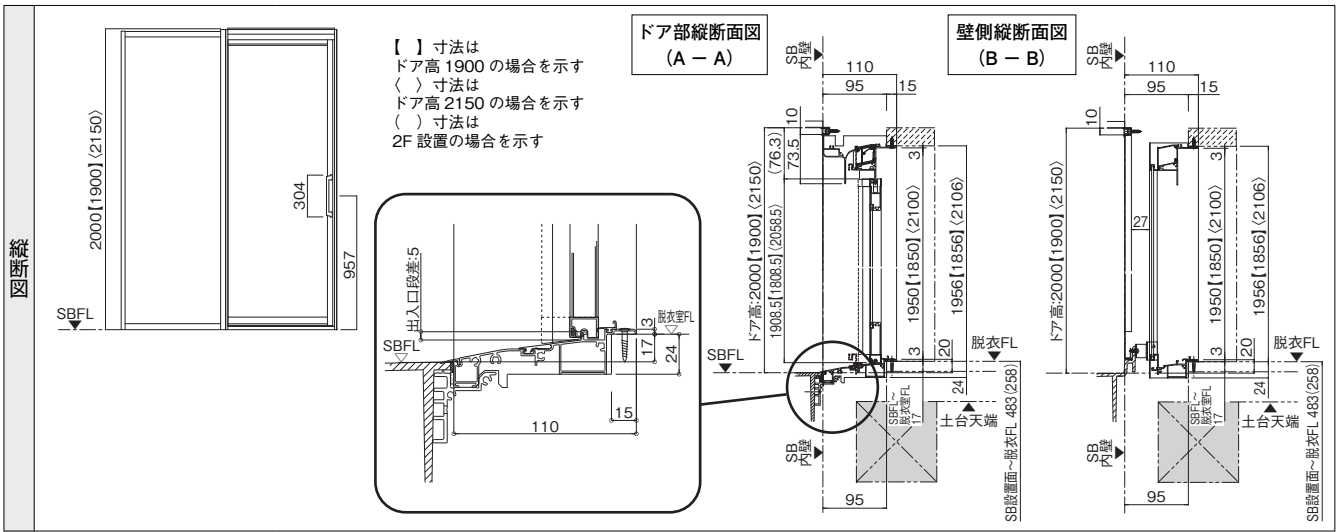

横断図

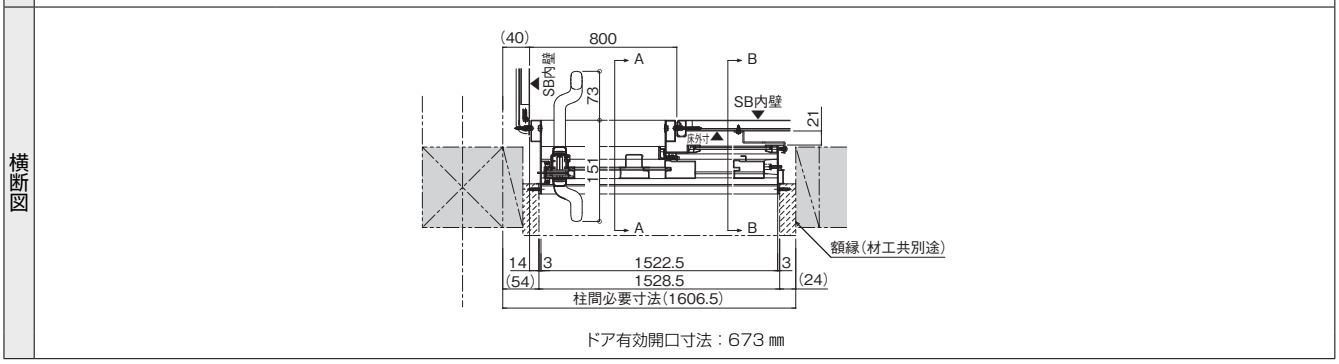

ドア有効開口寸法：673 ㎜

3枚引き戸

縦断図

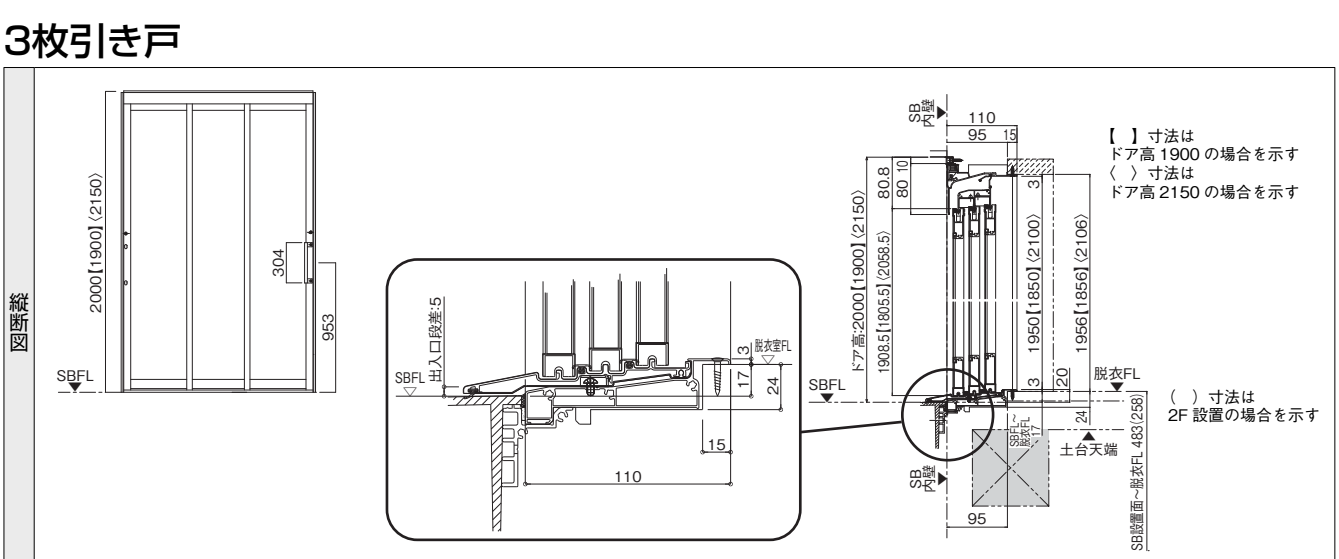

横断図

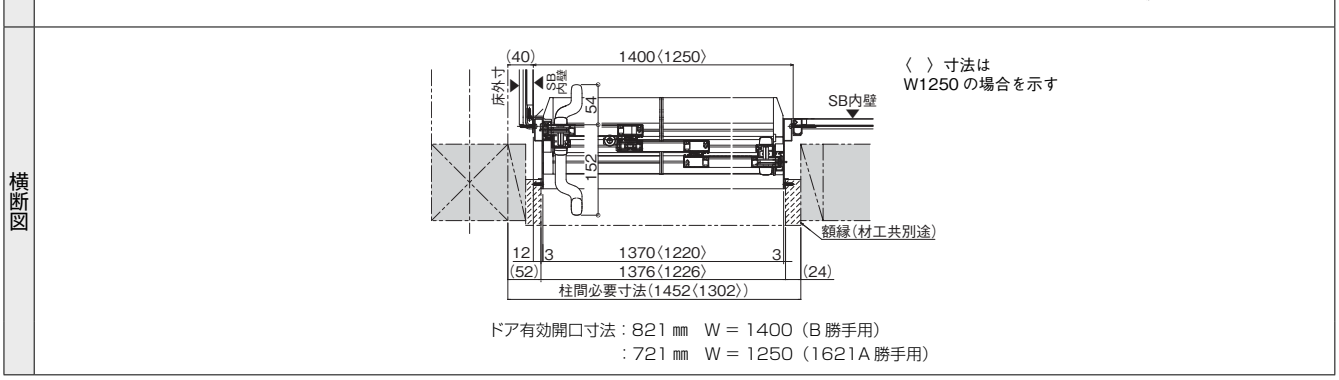

ドア有効開口寸法：821 ㎜　W = 1400（B 勝手用）
：721 ㎜　W = 1250（1621A 勝手用）

（単位：mm）

2枚引き込戸

縦断図

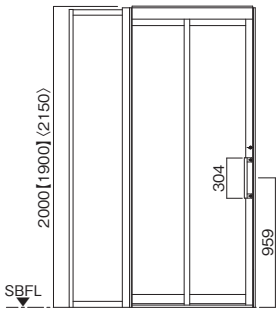

【　】寸法は
ドア高 1900 の場合を示す
〈　〉寸法は
ドア高 2150 の場合を示す
（　）寸法は
2F 設置の場合を示す

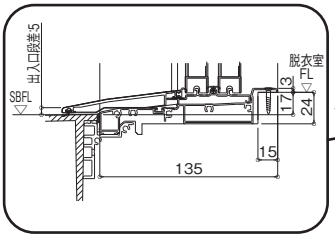

ドア部縦断面図
（A ー A）

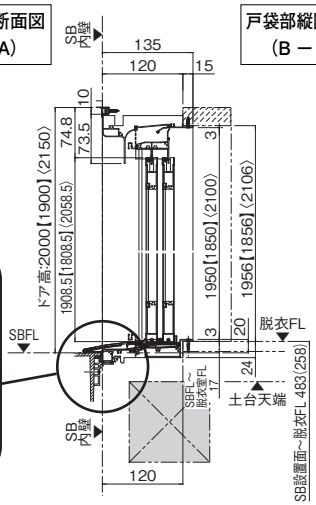

戸袋部縦断面図
（B ー B）

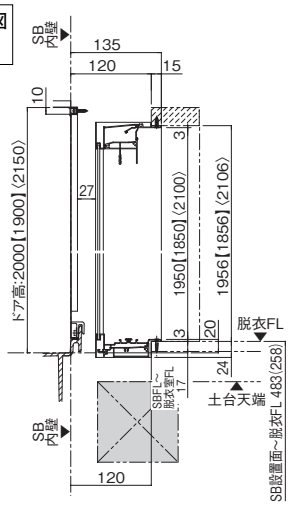

横断図

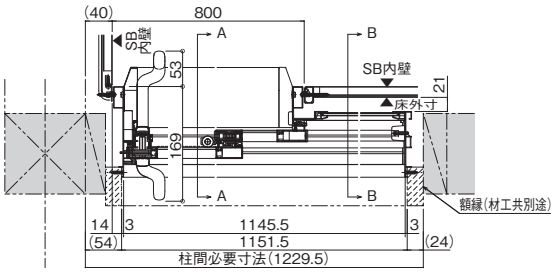

ドア有効開口寸法：667 ㎜

床下空間図

（単位：mm）

1621・1618・1616サイズ　【浴槽パンなし仕様】

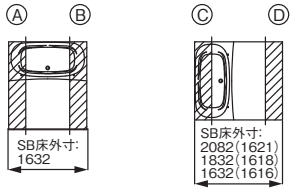

図中方眼の1目盛りは20mmを示します。

図中太線はSB本体と干渉しない範囲（本体から約20mm）を示します。

架台詳細図

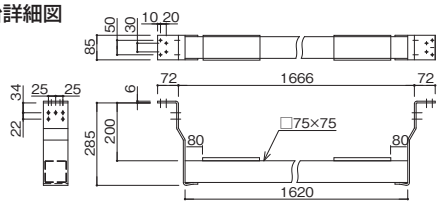

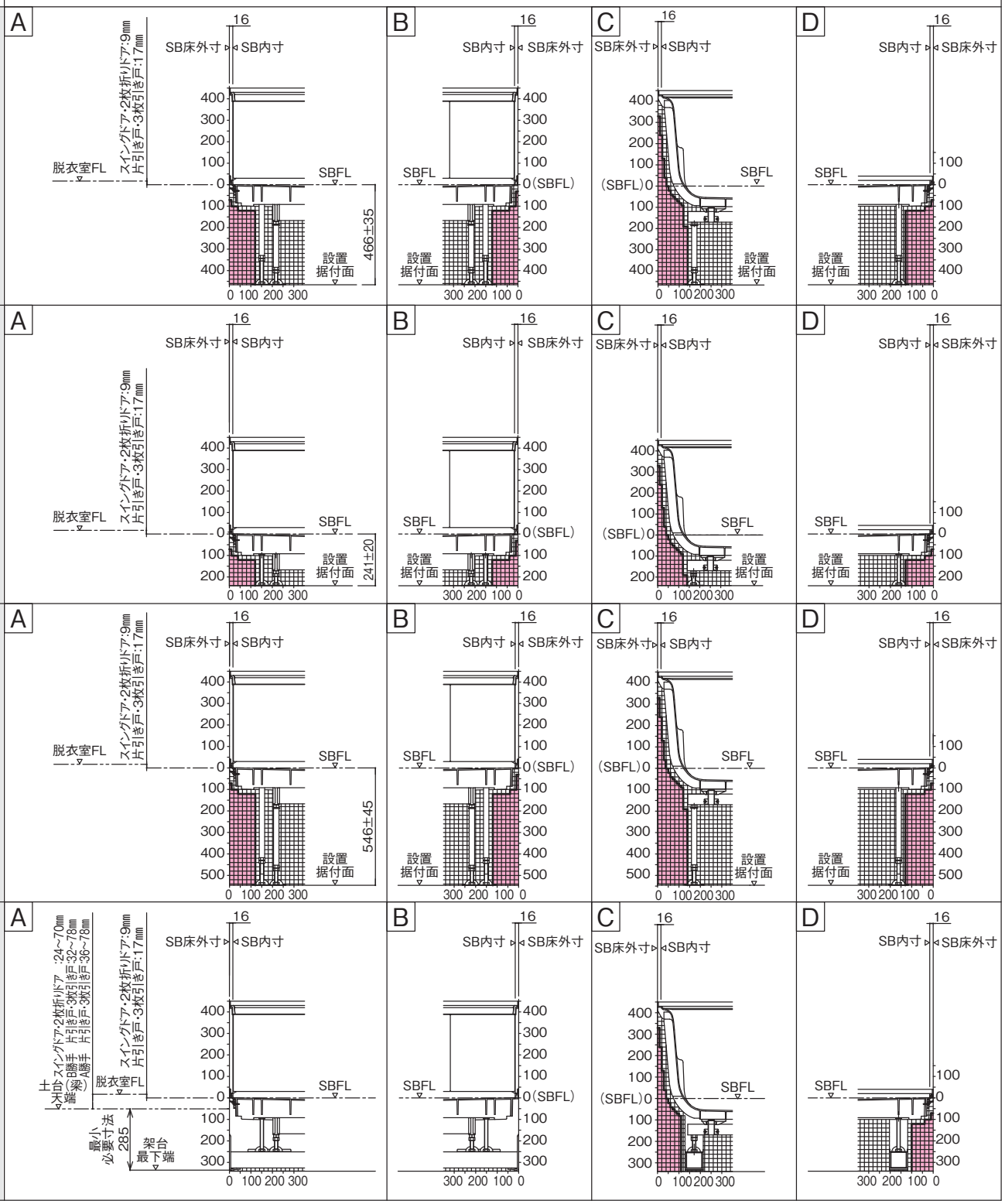

（単位：mm）

1818サイズ 【浴槽パンなし仕様】

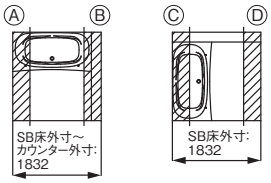

図中方眼の1目盛りは20mmを示します。
図中太線はSB本体と干渉しない範囲を示します。
（本図は、A寸法が24mmの場合の参考値です。）

架台詳細図

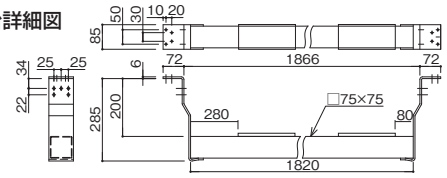

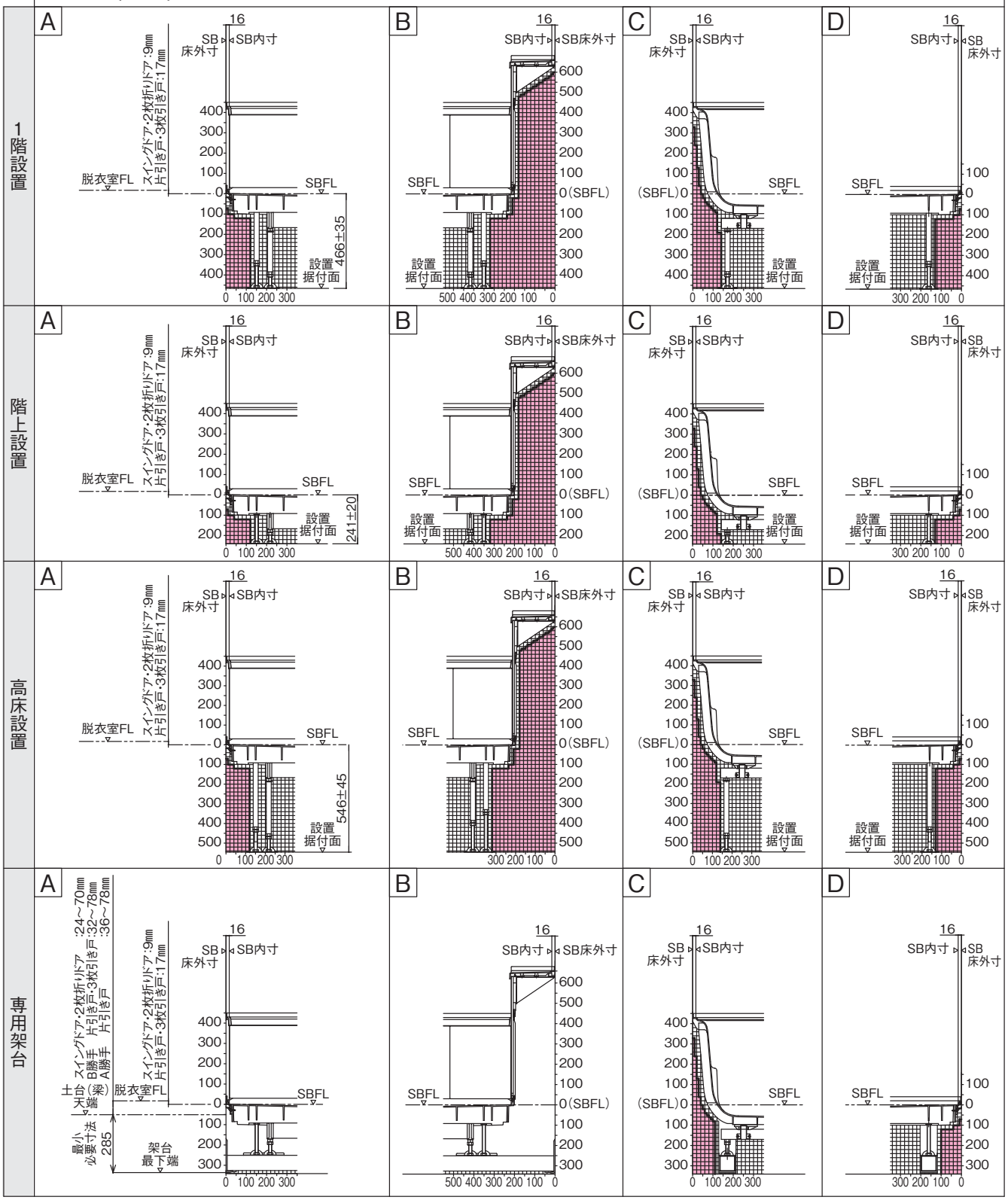

床下空間図

（単位：mm）

1216サイズ　【浴槽パンなし仕様】

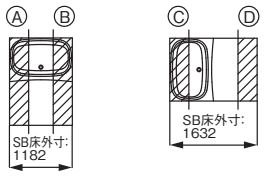

図中方眼の1目盛りは20mmを示します。

図中太線はSB本体と干渉しない範囲
（本体から約20mm）を示します。

架台詳細図

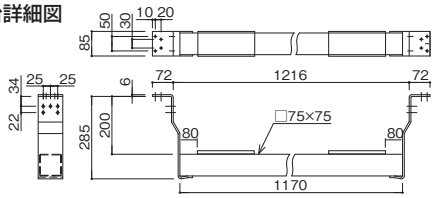

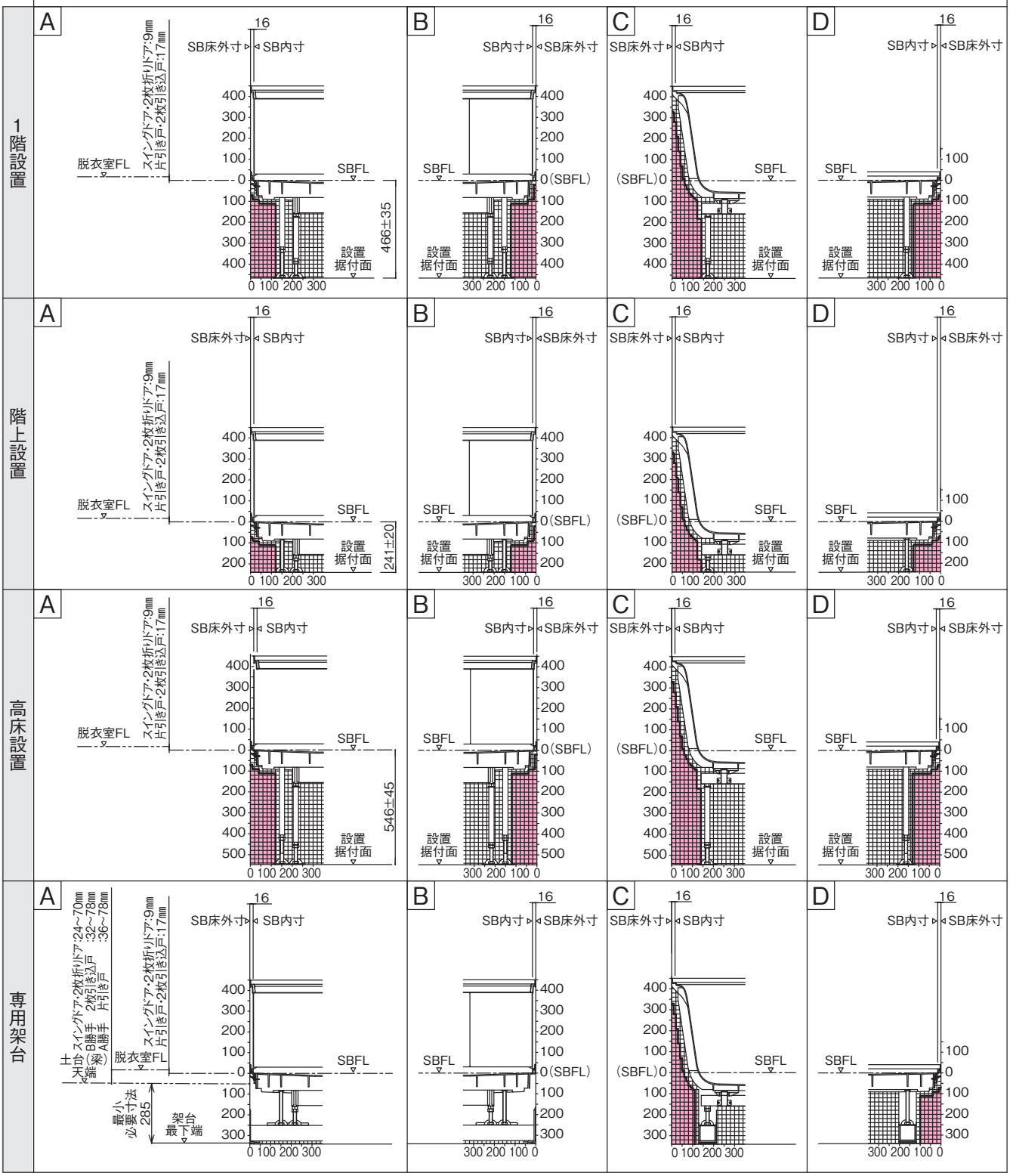

（単位：mm）

1621・1618・1616サイズ 【浴槽パン仕様】

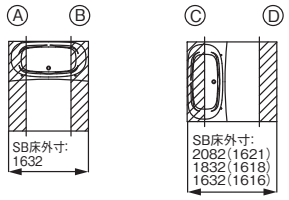

図中方眼の1目盛りは20mmを示します。

図中太線はSB本体と干渉しない範囲（本体から約20mm）を示します。

架台詳細図

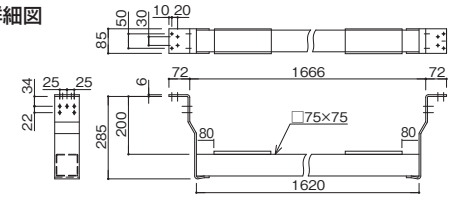

1階設置

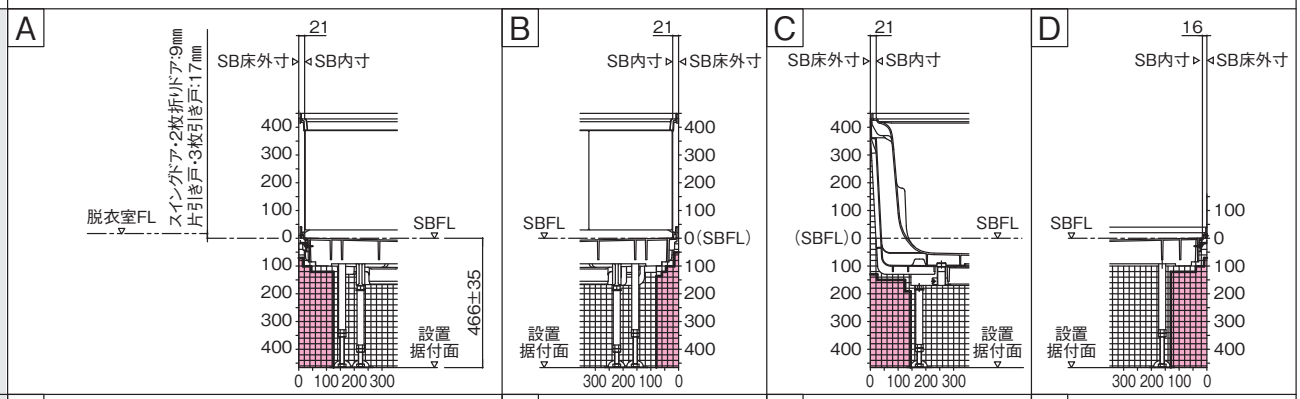

階上設置

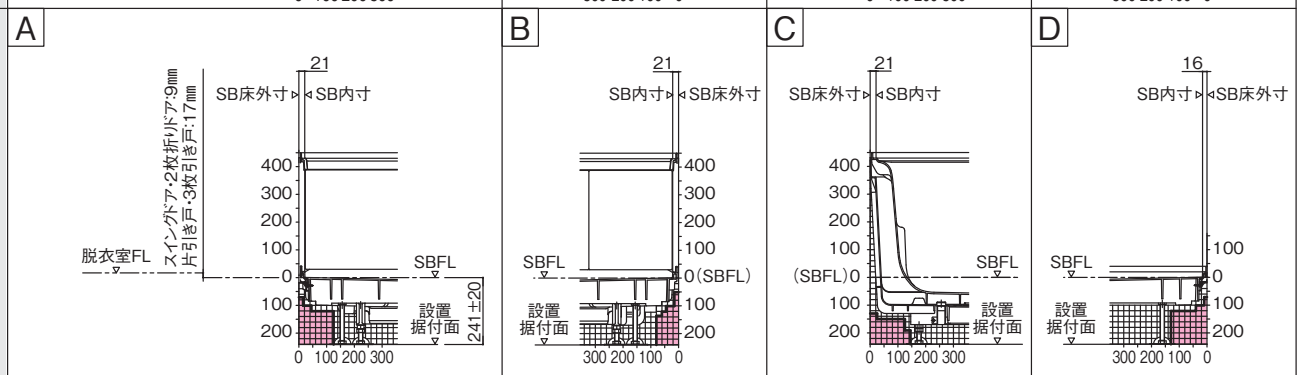

高床設置

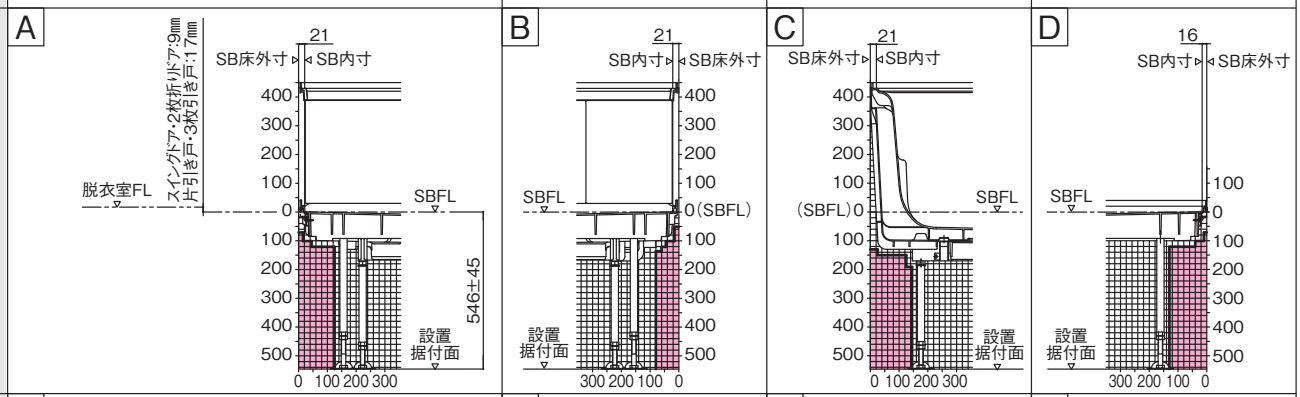

専用架台

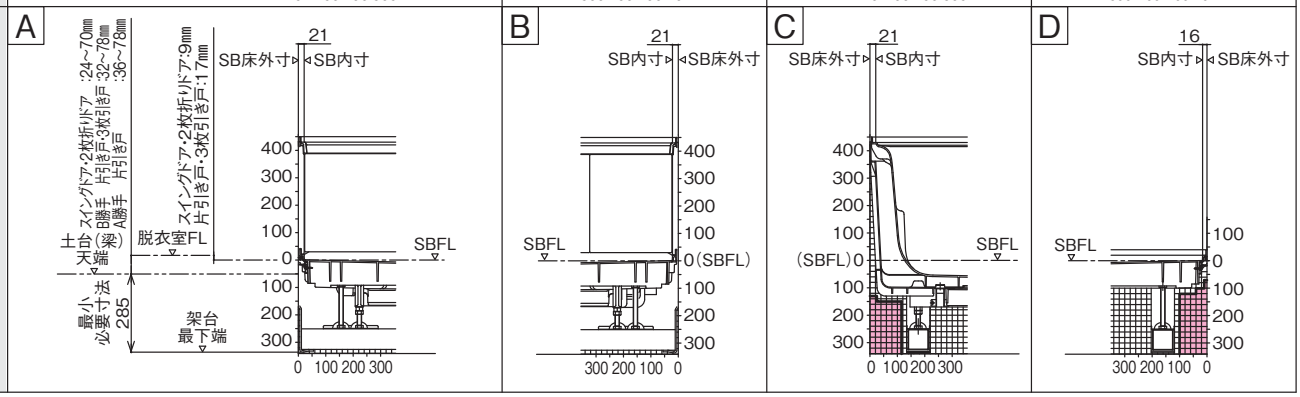

床下空間図

（単位：mm）

1818サイズ　【浴槽パン仕様】

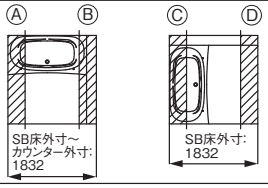

図中方眼の1目盛りは20mmを示します。

図中太線はSB本体と干渉しない範囲を示します。

（本図は、A寸法が24mmの場合の参考値です。）

架台詳細図

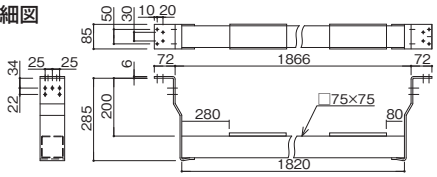

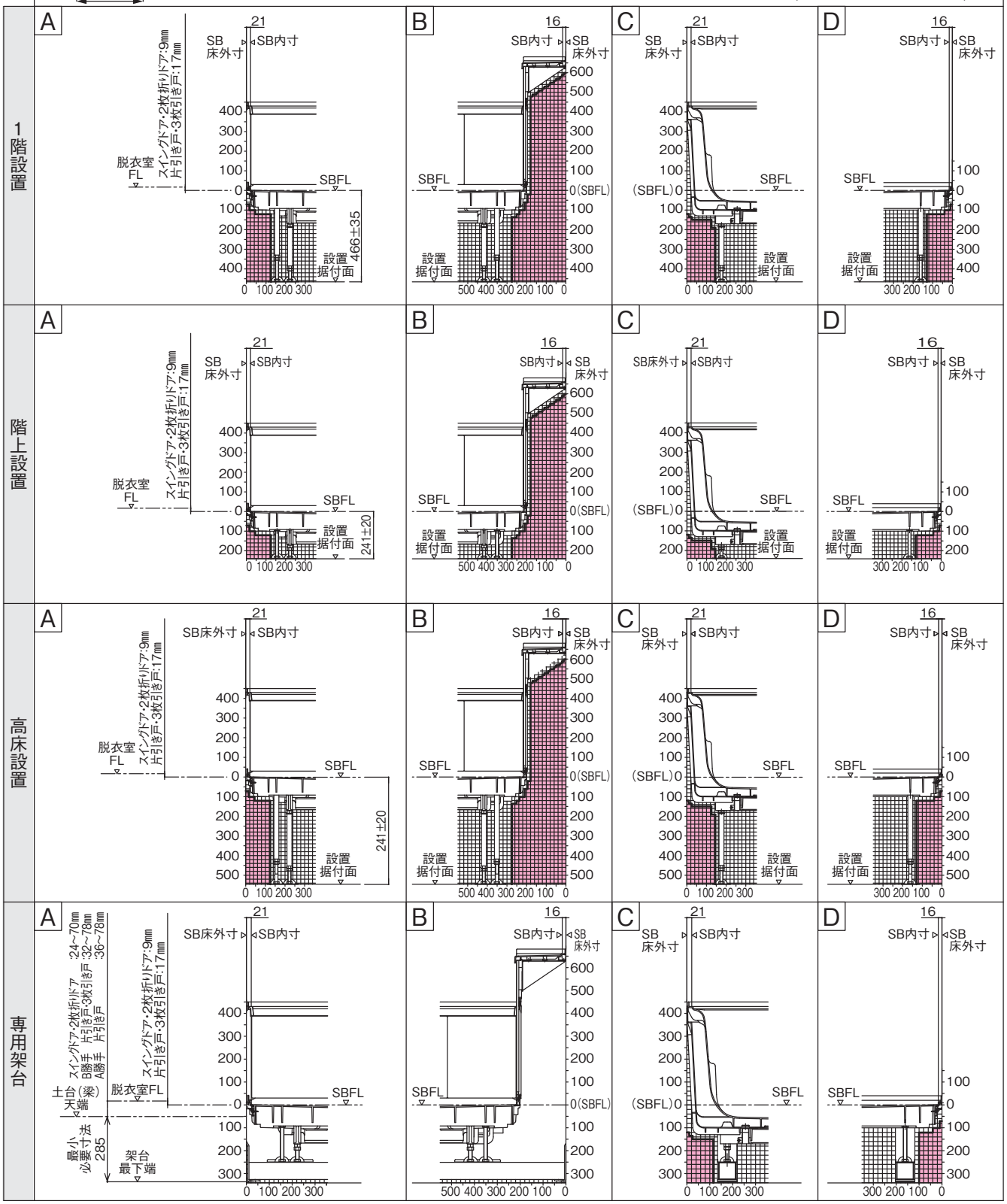

（単位：mm）

1216サイズ 【浴槽パン仕様】

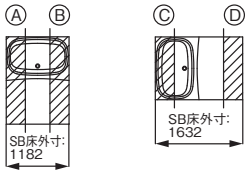

図中方眼の1目盛りは20mmを示します。

図中太線はSB本体と干渉しない範囲（本体から約20mm）を示します。

架台詳細図

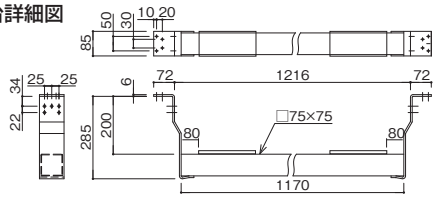

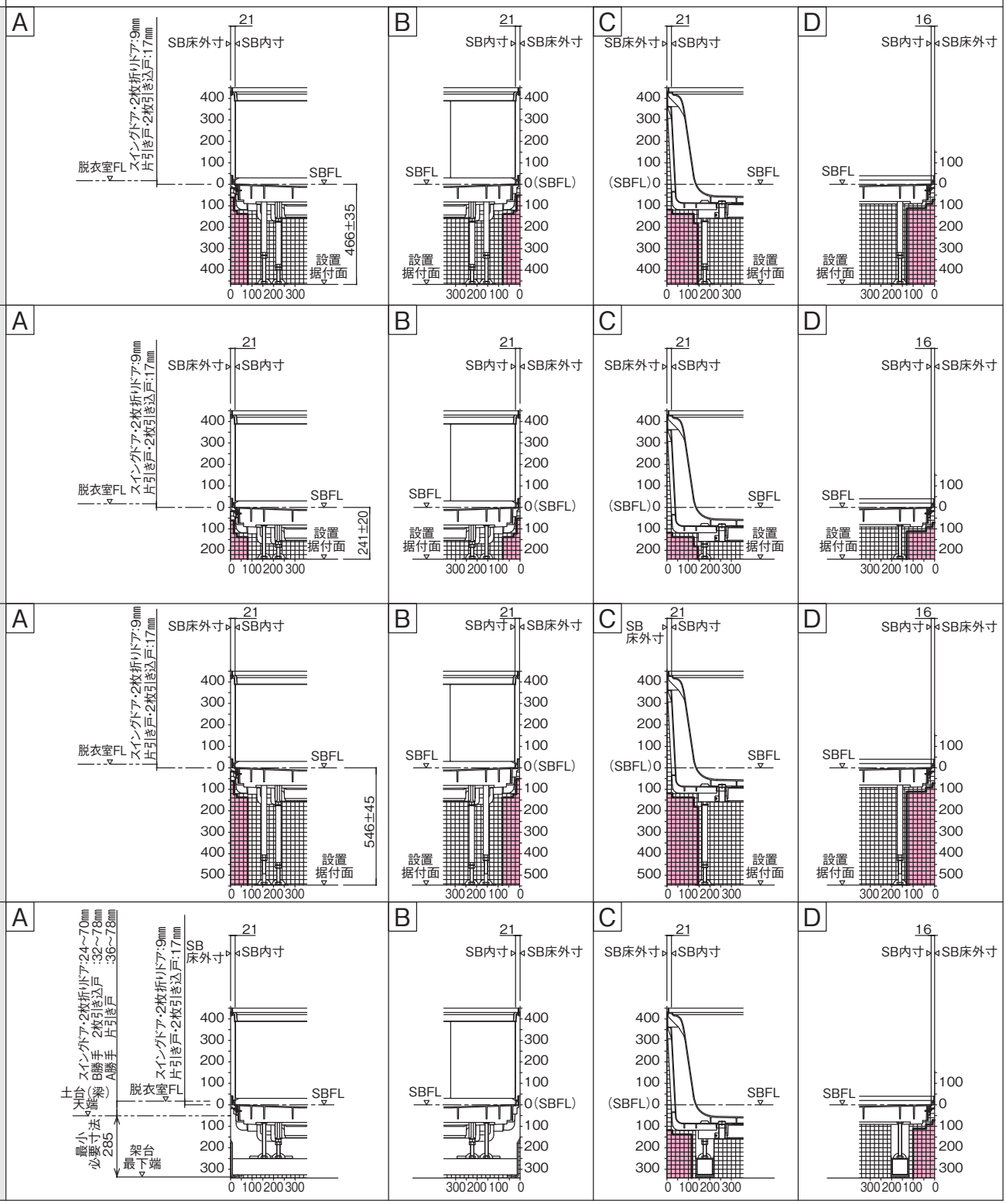

天井伏図

（単位：mm）

フラット天井（換気扇・暖房換気乾燥機仕様）

1621

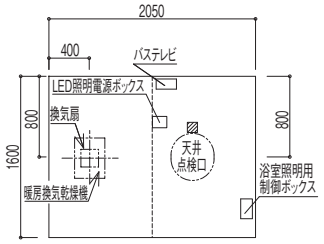

1818

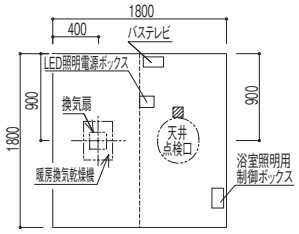

1618

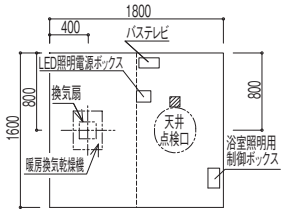

1616

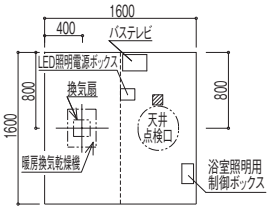

1216

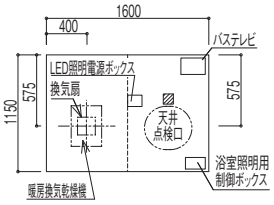

フラット天井（開口なし仕様）

1621

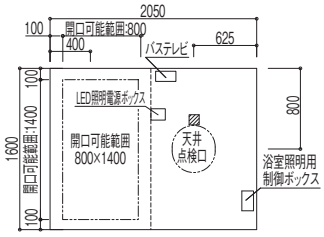

1818

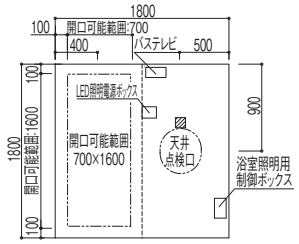

1618

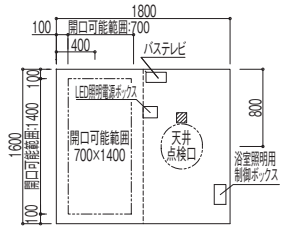

1616

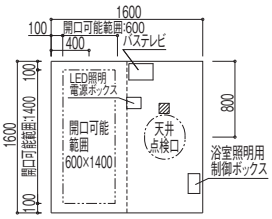

1216

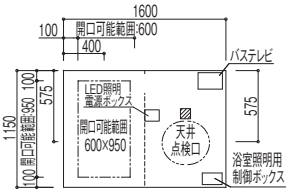

開口位置により制御ボックスなどの配置は、現場にて対応してください。

※図面はR勝手。L勝手は左右対称になります。
※▨はジョイントボックス取り付け板を表します。

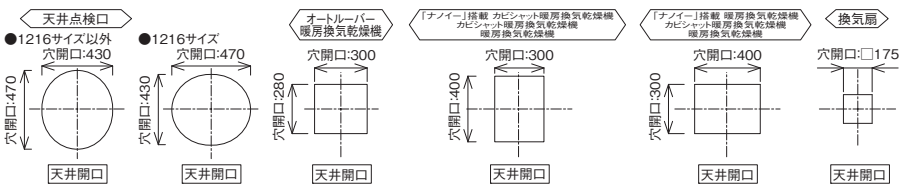

GVL7500、
GVL7300の場合

GVL5500A、
GVL5300Aの場合

天井

（単位：mm）

天井裏詳細寸法

	C 寸法
天井本体のみ	45mm
ジョイントボックス	95mm
換気扇 [RL3716]	157mm
「ナノイー」搭載 カビシャット暖房換気乾燥機 カビシャット暖房換気乾燥機 [GVL7500、GVL7300]	170mm
「ナノイー」搭載 暖房換気乾燥機 [GVL5500A]	210mm
カビシャット暖房換気乾燥機 [GVL5300A]	180mm
オートルーバー暖房換気乾燥機	191mm
フラットライン LED 照明（FZ）	49mm
放熱板	151mm

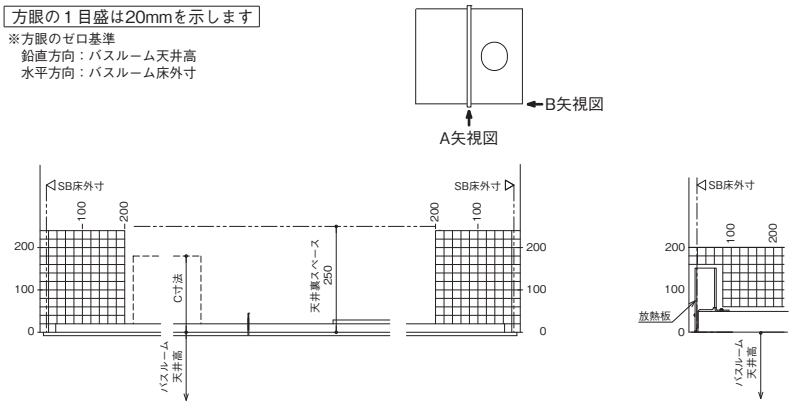

【A矢視図】　【B矢視図】

〈フラットライン LED 照明 FZ 断面図〉

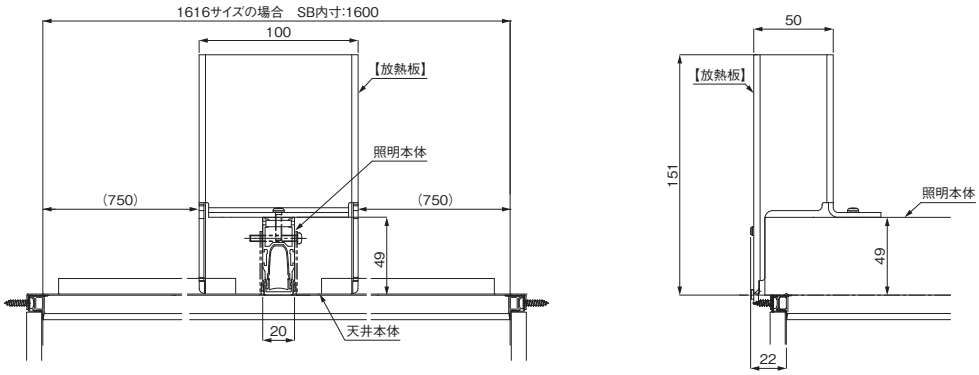

【A矢視図】　【B矢視図】

・フラット天井（開口なし仕様）の場合、換気設備の設置には、A 寸法：下限値 60mm 以上（推奨置 100mm 以上）の浴室換気乾燥機をご選定ください。

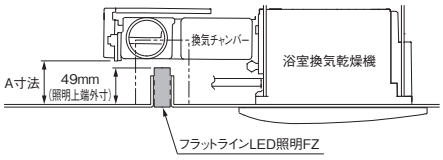

壁割図

●壁パネルについて
パネル高さは、下記のとおりとなります。（本図は、H2000 の場合です。）

天井高さ	長尺パネル（高さサイズ）	短尺パネル（高さサイズ）	1818 用トップカウンター上パネル（高さサイズ）
H2000	1978	1568	1337
H2150	2128	1718	1487
H1900	1878	1468	1237

（単位：mm）

※本展開図は、標準パネル（天井高さH2000）の場合です。

1621サイズ

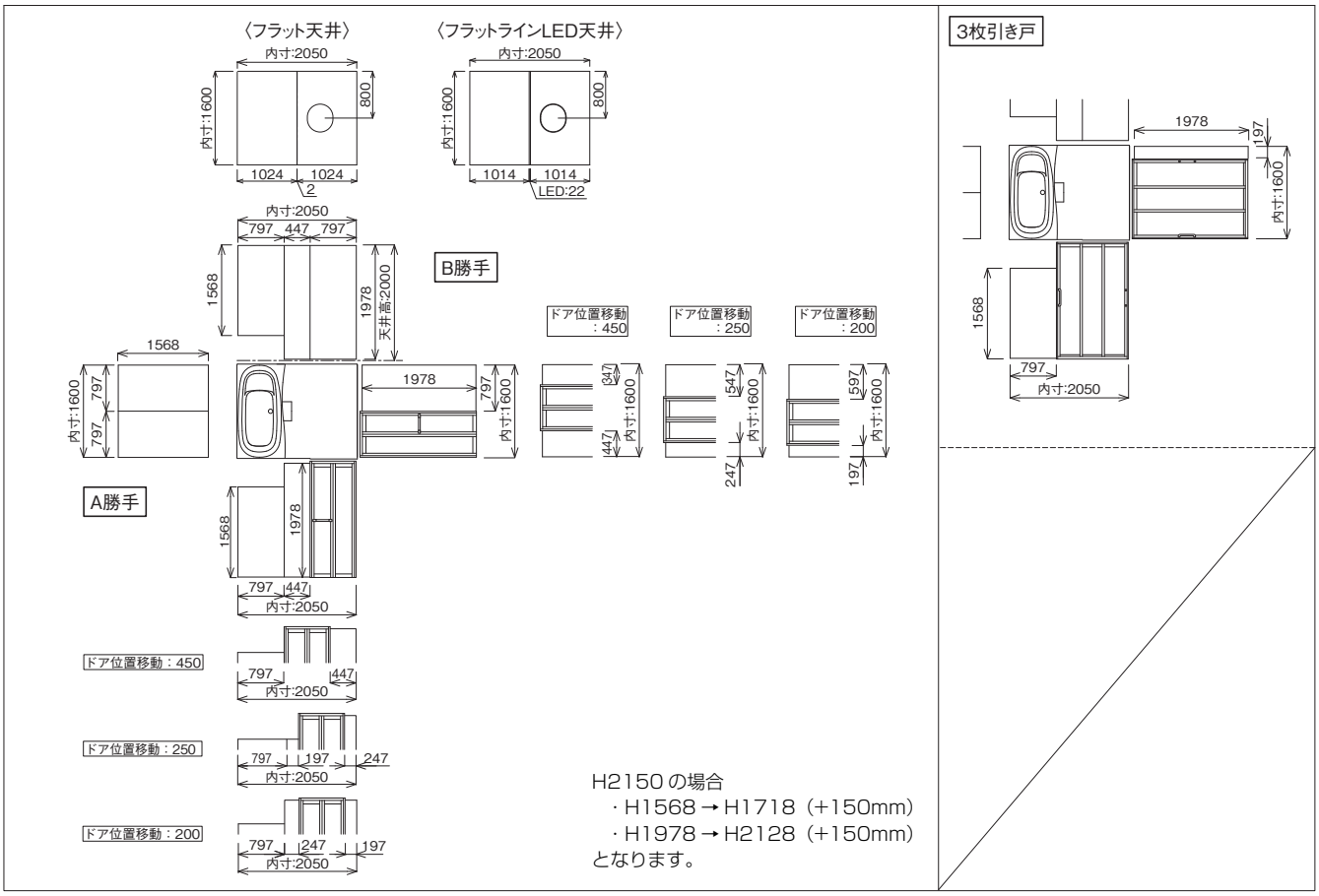

1818サイズ

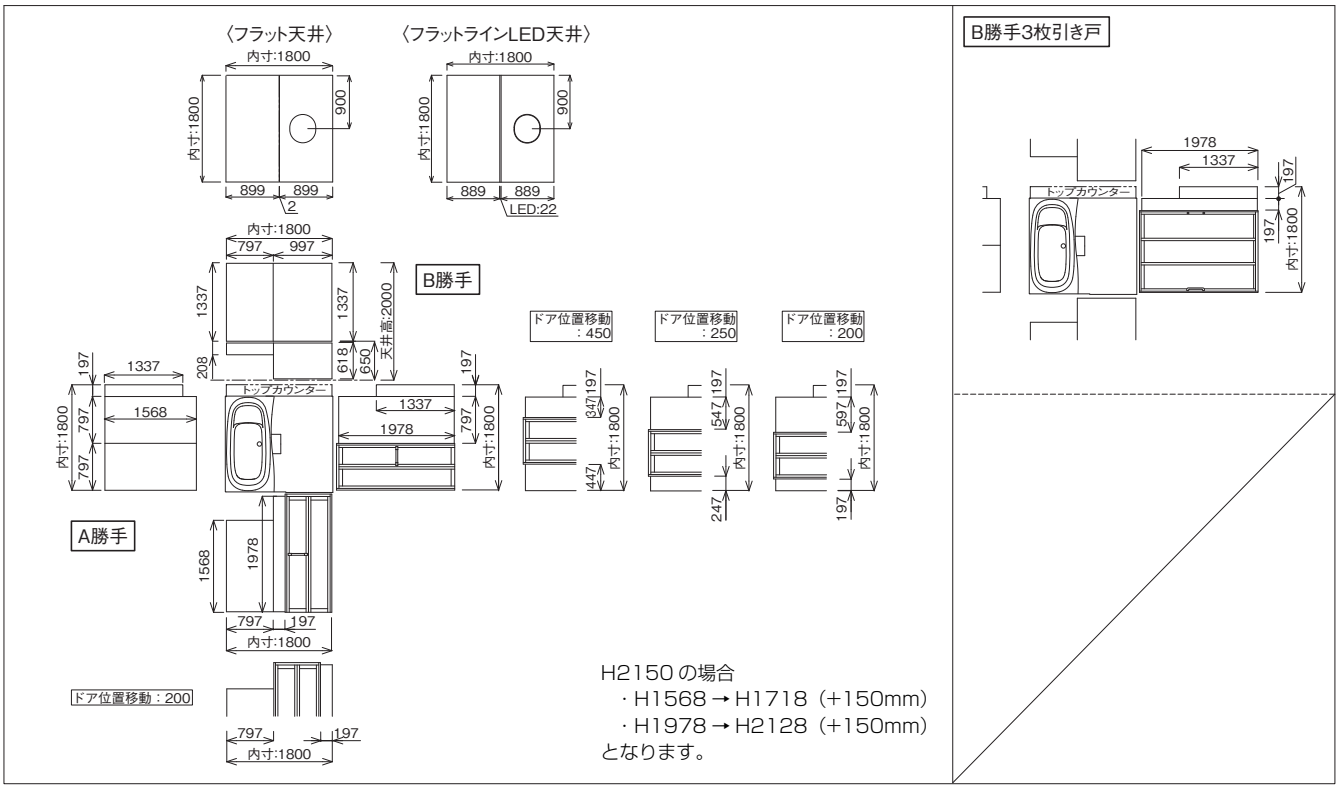

●壁パネルについて
パネル高さは、下記のとおりとなります。（本図は、H2000 の場合です。）

天井高さ	長尺パネル（高さサイズ）	短尺パネル（高さサイズ）	1818 用トップカウンター上パネル（高さサイズ）
H2000	1978	1568	1337
H2150	2128	1718	1487
H1900	1878	1468	1237

（単位：mm）

※本展開図は、標準パネル（天井高さH2000）の場合です。

1618サイズ

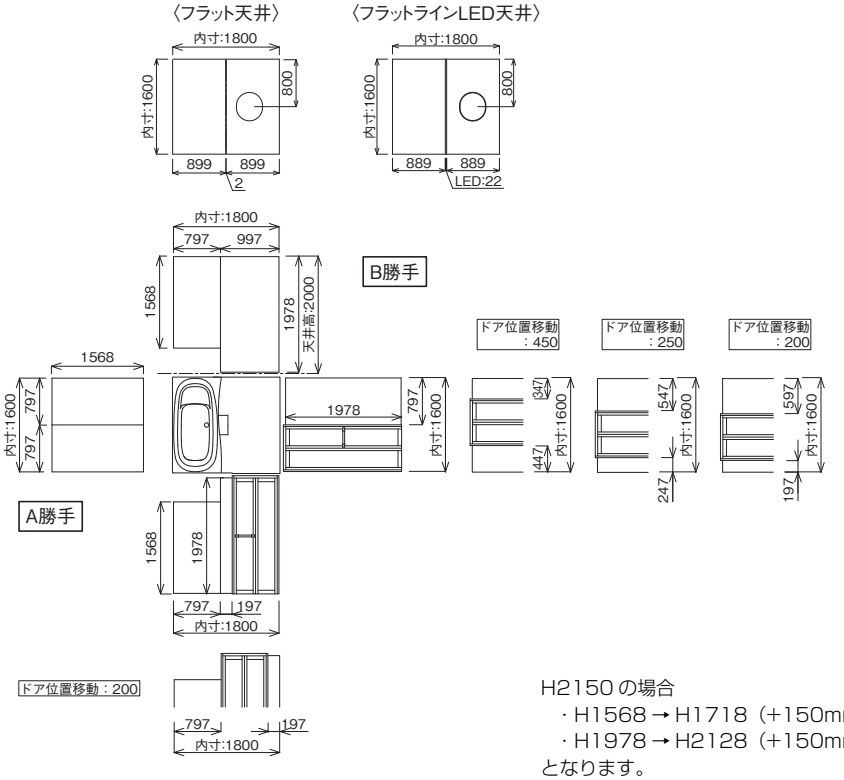

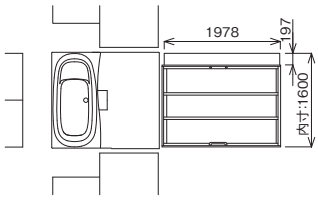

H2150 の場合
・H1568 → H1718（+150mm）
・H1978 → H2128（+150mm）
となります。

1616サイズ

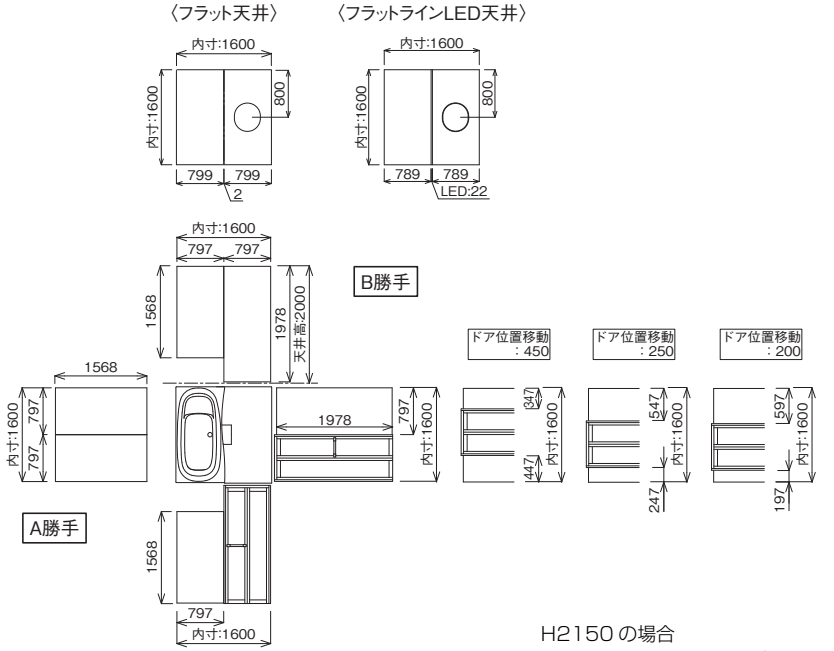

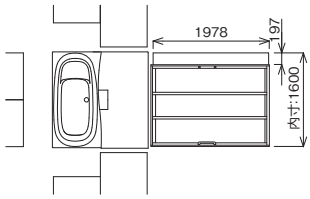

H2150 の場合
・H1568 → H1718（+150mm）
・H1978 → H2128（+150mm）
となります。

壁割図

●壁パネルについて
パネル高さは、下記のとおりとなります。（本図は、H2000 の場合です。）

天井高さ	長尺パネル（高さサイズ）	短尺パネル（高さサイズ）	1818 用トップカウンター上パネル（高さサイズ）
H2000	1978	1568	1337
H2150	2128	1718	1487
H1900	1878	1468	1237

（単位：mm）

※本展開図は、標準パネル（天井高さH2000）の場合です。

1216サイズ

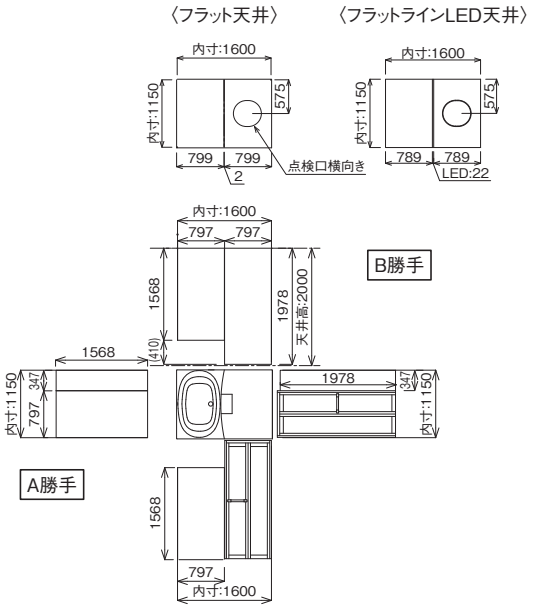

H2150 の場合
・H1568 → H1718（+150mm）
・H1978 → H2128（+150mm）
となります。

窓枠種類選定方法

（単位：mm）

赤線は、建築躯体側の窓を示します。

フリーサイズ窓枠	全幅開口窓枠+既設窓アタッチメント	
	片側全開口	全開口
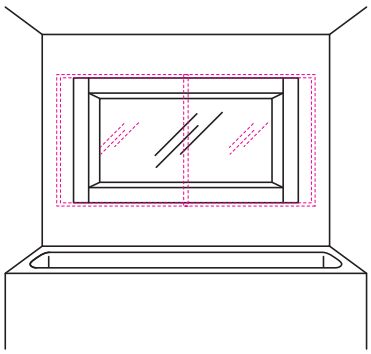	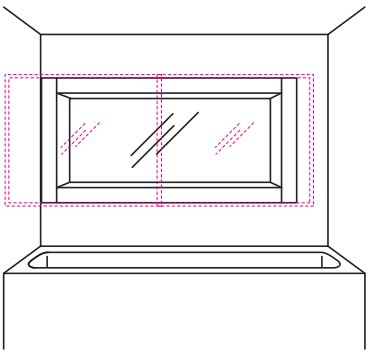	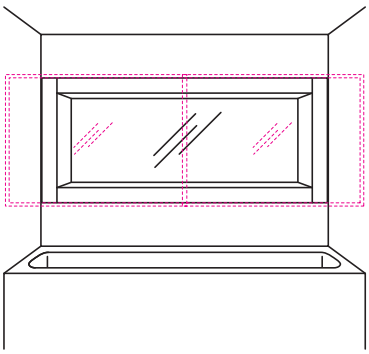
浴室の窓横の壁が100以上残る場合 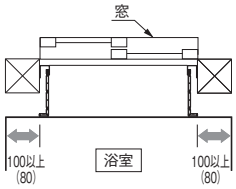 （　）寸法は1枚パネル開口の場合	片側は既設窓が浴室窓より大きく、 もう一方の片側の壁は100以上残る場合 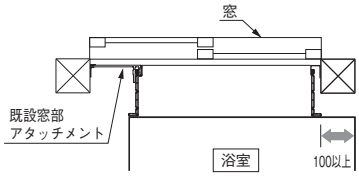 	既設窓が浴室窓より大きい場合 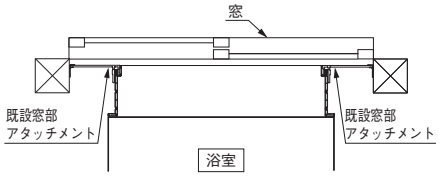

フリーサイズ窓枠

（単位：mm）

■窓開口可能範囲

※フリーサイズ窓枠の場合、下図の範囲をこえて開口すると、壁パネル破損の原因となりますのでお避けください。
※壁パネルを全幅開口したい場合は、全幅開口用窓枠（133ページ）をご選定ください。
※壁パネルを３枚以上にまたいでの窓開口はできません。（正面･背面側）

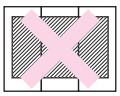

※窓の下に握りバーを取り付ける場合は、壁開口はSBFL+730mm以上にしてください。
※握りバー・スライドバーをまたいでの窓開口は、壁パネル破損の原因となりますのでお避けください。

※他器具との併設時のご注意事項
【例】照明取り付け位置より、200mm以上離す。
握りバー取り付け位置より、150mm以上離す。

1枚パネルへの開口 （　）寸法はH2150の場合

標準仕様

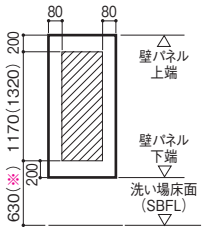

壁付照明が付く正面パネルを開口する場合
（1818サイズ以外）

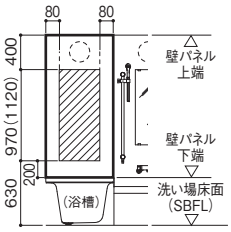

壁付照明が付く正面パネルを開口する場合
（1818サイズ）

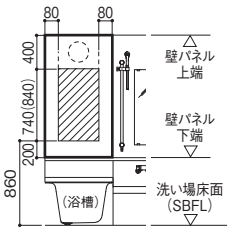

2枚パネルへの開口 （　）寸法はH2150の場合

標準仕様

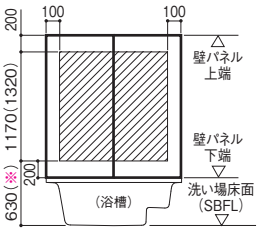

※1818サイズの場合、トップカウンター上の200パネルには開口できません。

握りバーが付く側面パネルを開口する場合

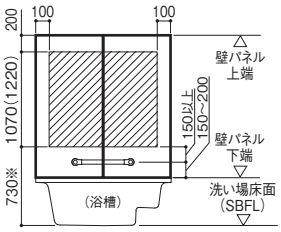

※巻きフタをご利用の場合は、200mm程度の高さに取り付けることをお勧めします。
（巻きフタを丸めて収納する場合、握りバーに当たらないようにすることをお勧めします。）
※SBFLからの追い寸法は、調整寸法で変わります。
※握りバーの上にリモコンを設置する場合は、握りバーより200mm以上離して壁開口してください。

■詳細図

	窓サッシアングル下納まりの場合	窓サッシ突き当て納まりの場合
横断面	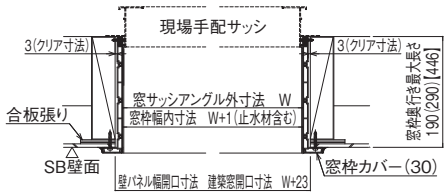 ※壁パネル幅開口寸法　W+23=窓枠幅内寸法(W+1)+窓枠本体(8×2)+クリア寸法(3×2) ※（　）寸法は奥行290mm、【　】寸法は奥行446mmのフリーサイズ窓枠の場合を示す。	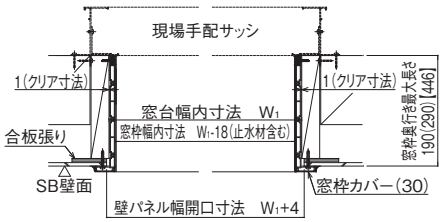 ※壁パネル幅開口寸法　W1+4=窓枠幅内寸法(W1-18)+窓枠本体(8×2)+クリア寸法(1×2) ※（　）寸法は奥行290mm、【　】寸法は奥行446mmのフリーサイズ窓枠の場合を示す。
縦断面	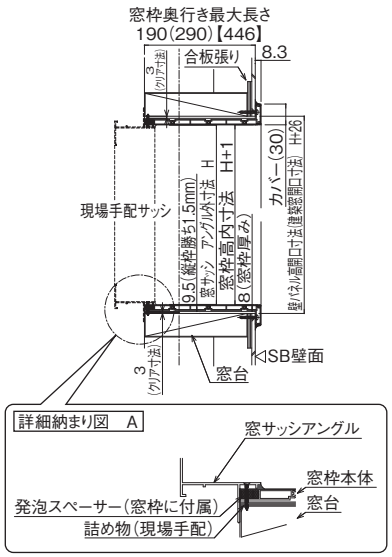 ※壁パネル高開口寸法　H+26=窓枠高内寸法(H+1)+窓枠本体(9.5×2)+クリア寸法(3×2)	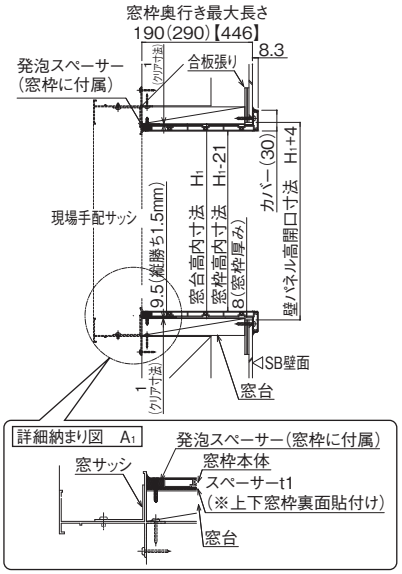 ※壁パネル高開口寸法　H1+4=窓枠高内寸法(H1-21)+窓枠本体(9.5×2)+クリア寸法(1×2)

全幅開口用窓枠・既設窓アタッチメント

（単位：mm）

■全幅開口用窓枠・既設窓アタッチメント

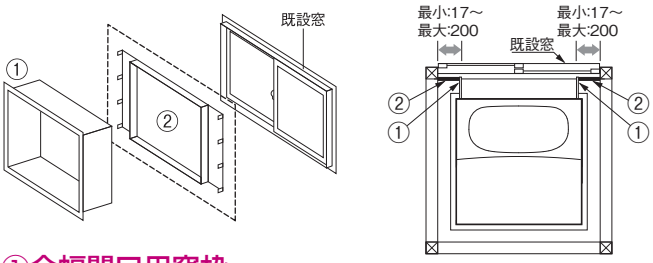

①全幅開口用窓枠

壁面を全幅開口できる窓枠です。

②既設窓アタッチメント

（※ バスルームの窓枠と既設窓がずれている場合に、全幅開口用窓枠とセットでご選定ください。）

既設窓をそのまま生かすことができます。

【横断面図】

●壁パネルを全幅開口する場合

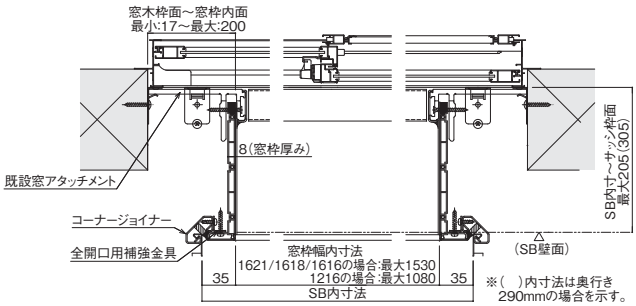

●壁パネルを片側全幅開口しない場合

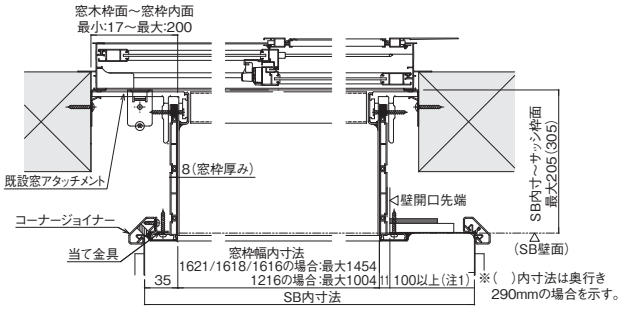

注1）壁開口の切り残し寸法（開口可能範囲）については
バスルーム取付設置説明書本体編の壁パネルの前加工をご参照ください。
注2）本図はバスルームに対して、左方向に既設の窓が偏っている場合の例を示す。
右方向に偏っている場合、本図と対称になる。

【縦断面図】

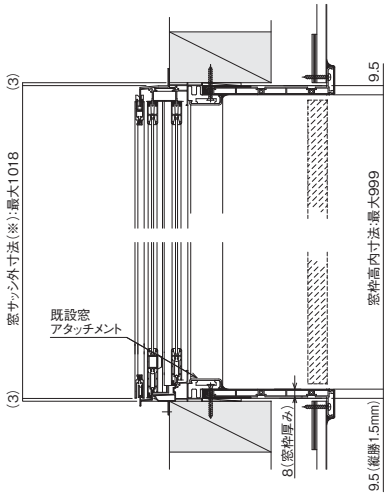

注）壁パネルカット寸法の詳細は全幅開口用窓枠に同梱の取付設置説明書を参照ください。

【斜視図】

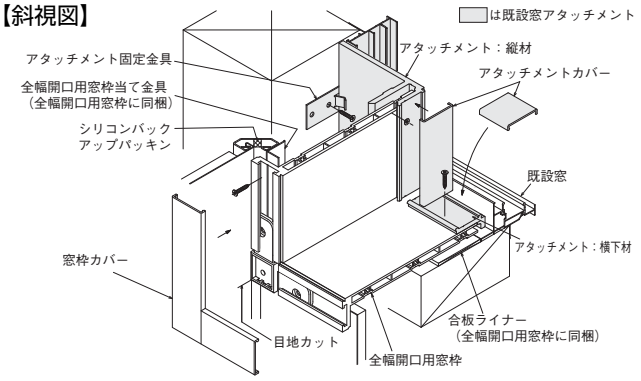

設置条件

・障子枠やクレセント部がとび出している窓や、アングル（窓枠の、のみこみ代）が四方についている窓には取り付けできません。

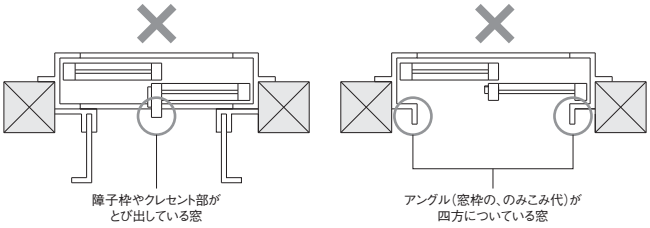

・窓高さ（窓サッシ高外寸法）が1018mm以上の窓には取り付けできません。

・窓見付巾が16mm以下の窓には取り付けできません。工事店様にご確認ください。（アタッチメント固定金具を窓見付巾により隠す構造となっております。）

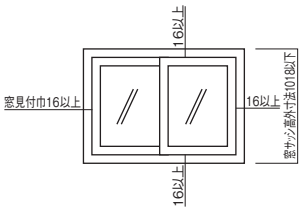

・既設窓アタッチメントが使える条件は、窓木枠面と窓枠内面までの距離が17～200mmです。

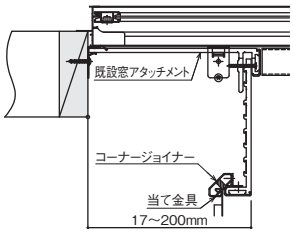

選定上のご注意

・壁パネルを3枚以上にまたいでの全幅開口はできません。
・1818サイズの場合、全幅開口用窓枠はご選定できません。（構造上の条件により）
・横型ミラーを選択された場合、全幅開口用窓枠はご選定できません。
・既設窓アタッチメントご選定の際には、必ず全幅開口用窓枠も合わせてご選定ください。
・窓を開けた時、アタッチメント材が屋外から露出する場合があります。
・アタッチメント材がはり出すため、窓からの採光量が落ちる場合があります。
・アタッチメント材が外側にはり出すため、窓の開閉、及び清掃がしづらくなる場合があります。

取付設置上のご注意

・設置窓まわりのタイル・モルタルをはつって窓台・窓木枠を露出させてください。
・壁開口可能範囲・組み合わされる全幅開口用窓枠のカット寸法は、商品に同梱の取付設置説明書をご参照ください。

現場梁欠き天井

（単位：mm）

【設置条件】
・天井と壁の梁欠き加工は現場での加工となります。
・換気扇、暖房乾燥機などは現場での開口加工となります。
・梁欠きサイズ対応範囲
　W：100 ～ 300、H：100 ～ 300
　（1818 サイズ長辺側（A 梁欠き）の場合は、W100、300 限定の範囲となります。）
　●対応天井：フラット天井
　（ただし、暖房換気乾燥機を設置する場合は、断熱材あり仕様天井のみ対応可能）
　●対応サイズ：全サイズ
　●ドア位置：AR（L）、BR（L）のすべて可
　※下記のドアとの併用時はご注意ください。
　　片引き戸のドア枠と梁欠き部が干渉する場合
　　B勝手3枚引き戸など梁欠き部が同一面上にある場合

●浴室短辺側（B梁欠き）

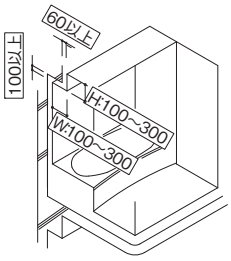

●浴室長辺側（A梁欠き）

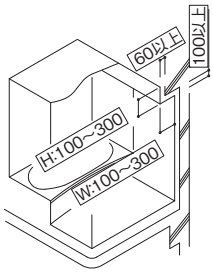

【追加部材】
・梁欠きパネル
・梁欠きジョイントセット

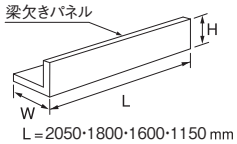

【対応不可項目】
・フラットライン LED 照明 FZ は対応不可。
・U オーダーとの併設は不可。
・プレ穴加工は対応不可。
・換気設備なしの天井以外は対応不可。
（換気設備を設置する場合は、断熱材あり仕様天井のみ対応可能）
・1818 サイズの長辺側（A 梁欠き）の場合で、
　握りバー兼用スライドバー・シャワースライドバー選択時は対応不可。
・壁高さ H1900mm は対応不可。

【A 梁欠きの場合の対応不可項目】
・B 勝手 3 枚引き戸、B 勝手片引き戸（戸袋）、B 勝手 2 枚引き込戸

【B 梁欠きの場合の対応不可項目】
・A 勝手片引き戸（戸袋）

【注意事項】
・窓、器具の取り付けには、十分ご注意ください。（現場で打ち合わせてください。）

〈窓開口範囲〉

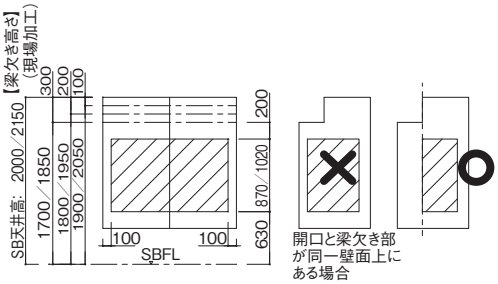

〈引き戸面との併設〉

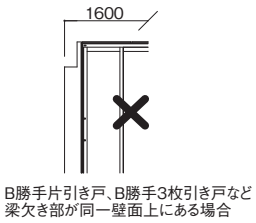

〈注意加工サイズ〉

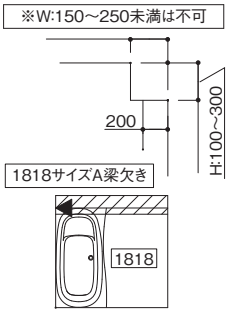

（単位：mm）

〈空調設備現場開口可能範囲〉

●浴室短辺梁欠き
（B 梁欠き）

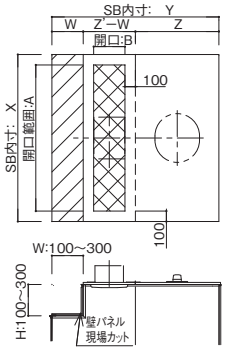

浴室サイズ	SB内寸		天井パネル	開口範囲	
	X寸法	Y寸法	Z、Z' 寸法	A寸法	B寸法
1621	1600	2050	1025	1400	525
1818	1800	1800	900	1600	400
1618	1600	1800	900	1400	400
1616	1600	1600	800	1400	300
1216	1150	1600	800	950	300

例）梁欠き寸法：W = 300（最大）の場合

●浴室長辺梁欠き
（A 梁欠き）

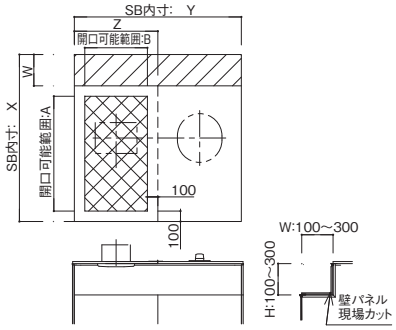

浴室サイズ	SB内寸		天井パネル	開口範囲	
	X寸法	Y寸法	Z寸法	A寸法	B寸法
1621	1600	2050	1025	1100	825
1818	1800	1800	900	1300	700
1618	1600	1800	900	1100	700
1616	1600	1600	800	1100	600
1216	1150	1600	800	650	600

例）梁欠き寸法：W = 300（最大）の場合

●オートルーバー
暖房換気乾燥機

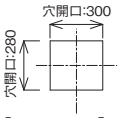

●暖房換気乾燥機
「ナノイー」搭載 カビシャット暖房換気乾燥機
カビシャット暖房換気乾燥機

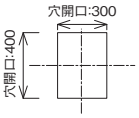

●暖房換気乾燥機
「ナノイー」搭載 暖房換気乾燥機
カビシャット暖房換気乾燥機

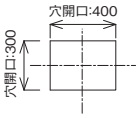

●換気扇

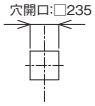

【注意事項】

・現地調達にて、補強木を取り付けてください。

〈ミラー・シャワーフック位置高さ　H2000〉

・各器具の標準取り付け位置は下記の通りとなります。
・特に浴室長辺梁欠きの場合、梁欠き高さにより器具が梁パネルと干渉する場合は、現地にて取り付け位置を調整ください。
※ ミラーの上端から梁欠き面までのクリアランスは、45 以上必要になります。
※ スライドバーなどの中心から梁欠き面までのクリアランスは、100 以上必要になります。（シャワーフックは 300 以上）

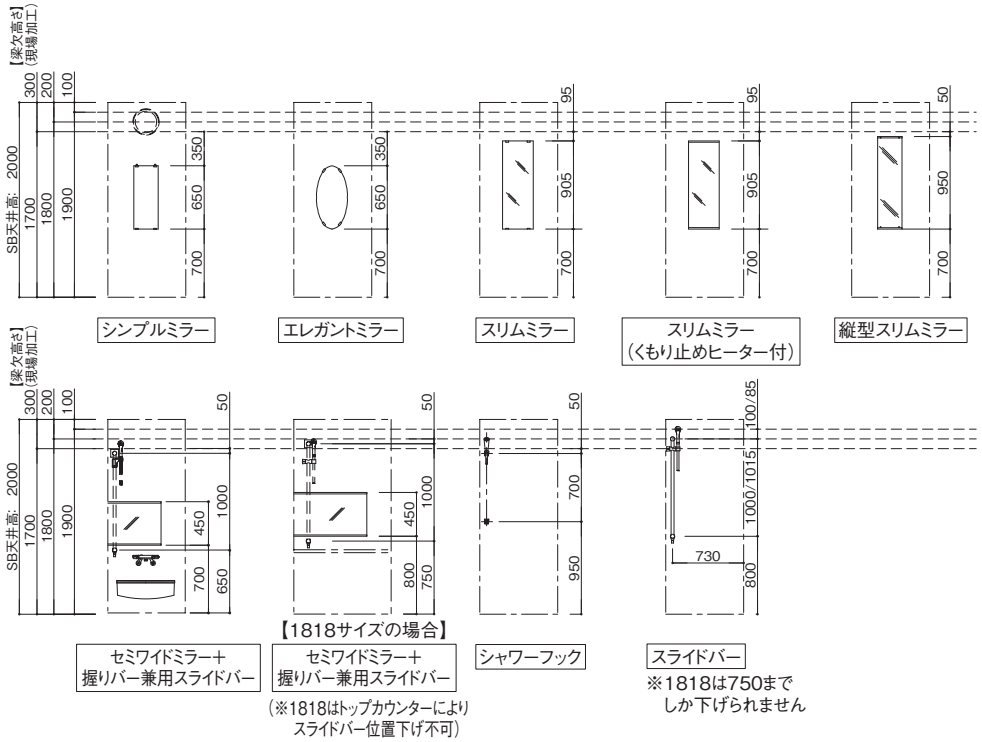

混合水栓

（単位：mm）

節湯（せつゆ）型機器の目的と定義

台所水栓や浴室シャワーなどで湯水を使用する際、使用時に湯水を出しっ放しにしたり、必要以上の流量で使用したりすると、水の消費量が増えるだけでなく、給湯のためのエネルギー消費量も増大します。節湯型機器を設置することで、このような無駄な湯水を省き、不要な消費量を削減できます。

〈定義〉

住宅事業建築主の判断基準では、シングルレバー湯水混合水栓、ミキシング湯水混合水栓、サーモスタット湯水混合水栓のいずれかであり、かつ右表に示す節湯A、節湯B、節湯ABのいずれかの種類にあてはまるものを「節湯型機器」と判断します。

節湯種類の定義（（社）日本バルブ工業会による）

従来型	サーモ水栓＋シャワーヘッド（最適流量10リットル／分）
節湯A	手元などで容易に止水操作できること。（従来型に対して削減率20%以上）
節湯B	最適流量が8.5リットル／分以下であること。（従来型10リットル／分に対して15%以上削減）
節湯AB	節湯Aおよび節湯Bの基準を満たしていること。

※節湯型機器に関して、詳しくはHPをご覧ください。
http://sumai.panasonic.jp/bathroom/shoene.html

住宅・建築物の省エネ基準における節湯水栓の定義

エネルギー使用の合理化に関する建築主等及び特定建築物の所有者の判断の基準

節湯水栓の定義		節湯水栓の構造の規定を満たしているもの
節湯種類と効果	手元止水	節湯 A1　浴室用シャワー水栓：20%削減
	小流量吐水	節湯 B1　浴室用シャワー水栓：15%削減

浴槽側水栓

2ハンドルデッキ水栓	2ハンドル壁付水栓	定量止水壁付水栓
GTG9KM83Z2N **GTG9KM83ZG2N** 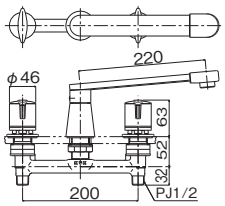	**GTG9KM2G3RB** **GTG9KM2G3ZRB** **GTG9KM2G3GRB** **GTG9KM2G3ZGRB** 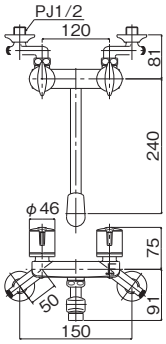	**GTG9KM155GBN** **GTG9KM155WGN** 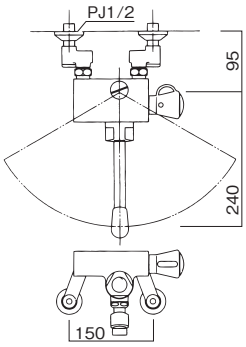

（単位：mm）

洗い場側水栓

ソケットレス水栓（標準仕様）

	一般地用	寒冷地用
節湯B 節湯B1	GTG9KF812■TR(L)	GTG9KF812W■TR(L)
節湯AB 節湯A1	GTG9KF812■PR(L) ※1	GTG9KF812W■PR(L) ※1
	GTG9KF812■VR(L) ※2	GTG9KF812W■VR(L) ※2
節湯B1	GTG9KF812■ER(L) ※3	GTG9KF812W■ER(L) ※3

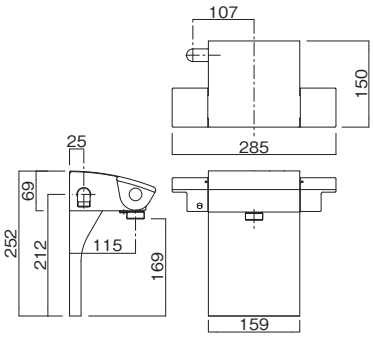

スタンダード水栓（標準仕様）

〈樹脂ハンドル仕様〉

	一般地用	寒冷地用
節湯B 節湯B1	GTG9KF807■YR(L)	GTG9KF807W■YR(L)
	GTG9KF807■TR(L)	GTG9KF807W■TR(L)
節湯AB 節湯A1	GTG9KF807■PR(L) ※1	GTG9KF807W■PR(L) ※1
	GTG9KF807■VR(L) ※2	GTG9KF807W■VR(L) ※2
節湯B1	GTG9KF807■ER(L) ※3	GTG9KF807W■ER(L) ※3

〈メタルハンドル仕様〉

	一般地用	寒冷地用
節湯B 節湯B1	GTG9KF809■YR(L)	GTG9KF809W■YR(L)
	GTG9KF809■TR(L)	GTG9KF809W■TR(L)
節湯AB 節湯A1	GTG9KF809■PR(L) ※1	GTG9KF809W■PR(L) ※1
	GTG9KF809■VR(L) ※2	GTG9KF809W■VR(L) ※2
節湯B1	GTG9KF809■ER(L) ※3	GTG9KF809W■ER(L) ※3

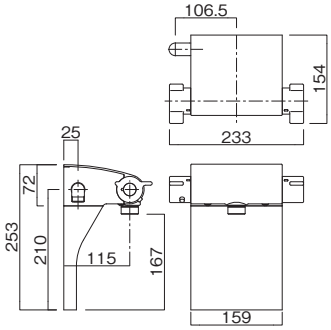

スクエア壁付水栓

	一般地用	寒冷地用
節湯B 節湯B1	GTG9KF850MT	GTG9KF850WMT
節湯AB 節湯A1	GTG9KF850MP ※1	GTG9KF850WMP ※1
	GTG9KF850MV ※2	GTG9KF850WMV ※2
節湯B1	GTG9KF850ME ※3	GTG9KF850WME ※3

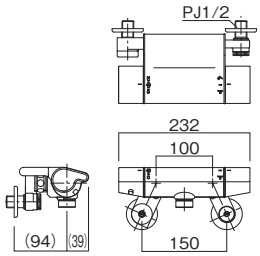

ストレート壁付水栓

	一般地用	寒冷地用
節湯B 節湯B1	GTG9S1812Y	GTG9S1812KY
	GTG9S1812T	GTG9S1812KT
節湯AB 節湯A1	GTG9S1812P ※1	GTG9S1812KP ※1
	GTG9S1812V ※2	GTG9S1812KV ※2
節湯B1	GTG9S1812E ※3	GTG9S1812KE ※3

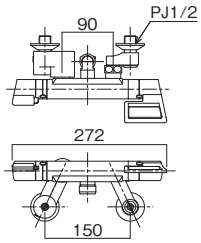

壁付水栓

	一般地用	寒冷地用
節湯B 節湯B1	GTG9KF800N	GTG9KF800WN
	GTG9KF800TN	GTG9KF800WTN
節湯AB 節湯A1	GTG9KF800TNJ ※1	GTG9KF800WTNJ ※1
	GTG9KF800TNV ※2	GTG9KF800WTNV ※2
節湯B1	GTG9KF800TNE ※3	GTG9KF800WTNE ※3

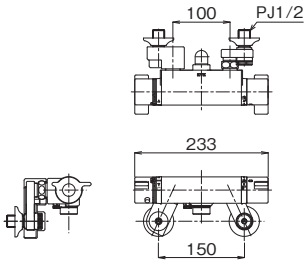

※1：メタルワンタッチシャワーヘッド付き品番です。
※2：新W（ダブル）節水シャワーヘッド付き品番です。
※3：エステケアシャワーヘッド付き品番です。

※■：B（ブラック）
Y（ホワイト）

〈ご注意〉※混合水栓は上水道機器のため、温泉水・井戸水で使用されますと、耐久性を損なう場合があります。

混合水栓

（単位：mm）

兼用水栓

兼用デッキ水栓

	一般地用	寒冷地用
節湯B 節湯B1	GTG9KF771N3 GTG9KF771NT3	GTG9KF771ZN3 GTG9KF771ZNT3
節湯AB 節湯A1	GTG9KF771NTJ ※1 GTG9KF771NTV ※2	GTG9KF771ZNTJ ※1 GTG9KF771ZNTV ※2
節湯B1	GTG9KF771NTE ※3	GTG9KF771ZNTE ※3

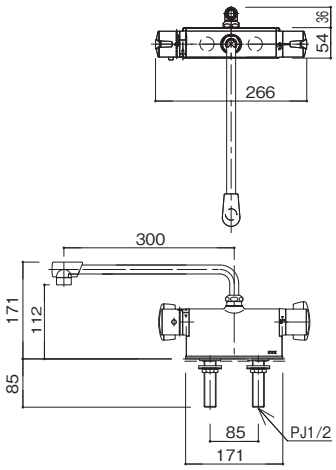

兼用壁付ストレート水栓

	一般地用	寒冷地用
節湯B 節湯B1	GTG9S1812Y2 GTG9S1812T2	GTG9S1812KY2 GTG9S1812KT2
節湯AB 節湯A1	GTG9S1812P2 ※1 GTG9S1812V2 ※2	GTG9S1812KP2 ※1 GTG9S1812KV2 ※2
節湯B1	GTG9S1812E2 ※3	GTG9S1812KE2 ※3

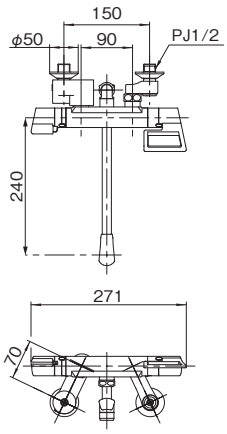

※1：メタルワンタッチシャワーヘッド付き品番です。
※2：新W（ダブル）節水シャワーヘッド付き品番です。
※3：エステケアシャワーヘッド付き品番です。
〈ご注意〉※混合水栓は上水道機器のため、温泉水・井戸水で使用されますと、耐久性を損なう場合があります。

（単位：mm）

シャワーヘッド

■樹脂（ホワイト）シャワーヘッド 節湯 B

●ストレート壁付水栓・
兼用壁付ストレート水栓

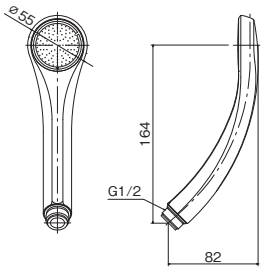

（重量:約79g）

●ソケットレス水栓・スタンダード水栓・
壁付水栓・スクエア壁付水栓・
兼用デッキ水栓

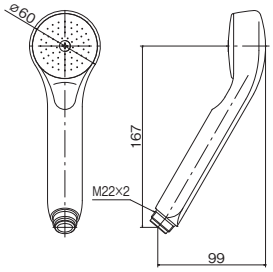

（重量:約145g）

■メタルシャワーヘッド 節湯 B

●ストレート壁付水栓・
兼用壁付ストレート水栓

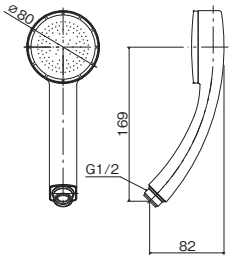

（重量:約148g）

●ソケットレス水栓・スタンダード水栓・
壁付水栓・スクエア壁付水栓・
兼用デッキ水栓

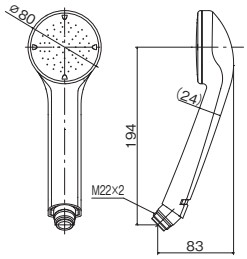

（重量:約192g）

■エステケアシャワーヘッド（水栓に同梱） 節湯 AB ※ 節湯 A1

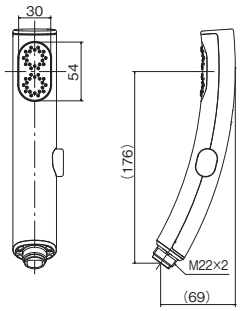

（重量:約160g）

●スクエア壁付水栓	:GKK9ZS310ES
●ストレート壁付水栓・兼用壁付ストレート水栓用（壁付水栓用金属エルボ付）	:GKK9ZS310ESA
●兼用デッキ水栓用（デッキ水栓用金属エルボ付）	:GKK9ZS310ESB

※137ページの洗い場側水栓と組み合わせることで 節湯 AB となります。

■新W（ダブル）節水シャワーヘッド（水栓に同梱） 節湯 AB ※ 節湯 A1

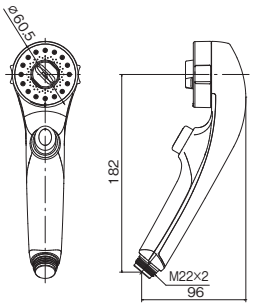

（重量:約207g）

●スクエア壁付水栓	:GKK9ZS306T
●ストレート壁付水栓・兼用壁付ストレート水栓用（壁付水栓用金属エルボ付）	:GKK9ZS306TA
●兼用デッキ水栓用（デッキ水栓用金属エルボ付）	:GKK9ZS306TB

※137ページの洗い場側水栓と組み合わせることで 節湯 AB となります。

■メタルワンタッチシャワーヘッド（水栓に同梱） 節湯 AB ※ 節湯 A1

●ストレート壁付水栓・
兼用壁付ストレート水栓

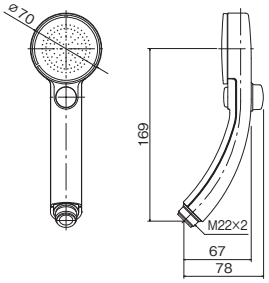

（重量:約136g）

●ソケットレス水栓・スタンダード水栓・
壁付水栓・スクエア壁付水栓・
兼用デッキ水栓

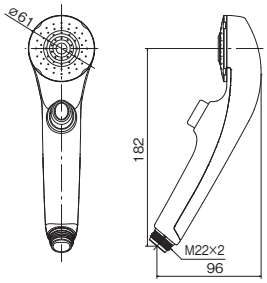

（重量:約164g）

※137ページの洗い場側水栓と組み合わせることで 節湯 AB となります。

FZ 設置条件

●最低必要水圧=水栓の入り口での給水、給湯圧力（動水圧）

シャワーヘッド種類	最低必要水圧
樹脂（ホワイト）シャワーヘッド	0.05MPa
メタルシャワーヘッド	0.05MPa
メタルワンタッチシャワーヘッド	0.07MPa
新W節水シャワーヘッド	0.10MPa
エステケアシャワーヘッド	0.10MPa

※快適にご使用いただくために、水圧0.2MPa程度確保することをお勧めいたします。2階で使用する場合、配管圧損などにより流量が少なくなることがあります。特に電気温水器などはご注意ください。

※メタルワンタッチシャワーヘッド、新W節水シャワーヘッド、エステケアシャワーヘッドの手元スイッチがついているシャワーヘッドを選定される場合には、給湯圧力が低い場合には流量が少なくなったり、勢いが弱くなることがあります。ご選定いただく場合は、必ず最低必要水圧（左表）以上を確保していただくよう、ご販売店様とご相談ください。

※給湯機に貯湯式温水器（エコキュート含む）をお使いの場合は、給湯圧力が低くなり、シャワーの流量が少なくなったり、勢いが弱くなることがありますので、高圧力タイプをお勧めいたします。高圧力タイプ以外の温水器をご使用の場合は、通常のシャワーヘッド（樹脂（ホワイト）シャワーヘッド・メタルシャワーヘッド）をご選択ください。（メタルワンタッチシャワーヘッド、新W節水シャワーヘッド、エステケアシャワーヘッドは手元スイッチがついており、安全設計のため減圧弁が設けられ、流量が少なくなります。）

※瞬間型給湯機や貯湯式温水器の高圧タイプなど、給湯圧力の高い給湯機器でも、給湯機器の入り口の圧力が低い場合、シャワーの流量が少なくなったり、シャワーの機能が使用できない場合があります。

スライド式シャワーフック・シャワーフック

（単位：mm）

握りバー兼用スライドバー

GTG9GVJY004（ホワイト） L=850
GTG9GVJY005（ホワイト） L=1000
GTG9GVJY009（メタル） L=1000

※フックは、右側・左側どちらにでも取り付けることができます。

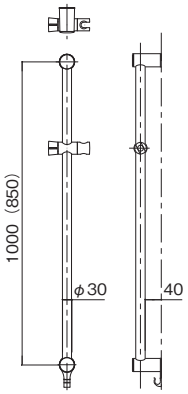

シャワースライドバー

GTG9Z246F（メタル） L=1000

※シャワースライドバーは、フック部が金属メタル製のため、横型ミラーのまたぎ越しはできません。

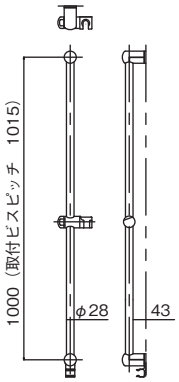

シャワーフック

GTG9Z045796A（ホワイト）
GTG9Z045797A（グレー）

●ホワイト･グレー（樹脂製）

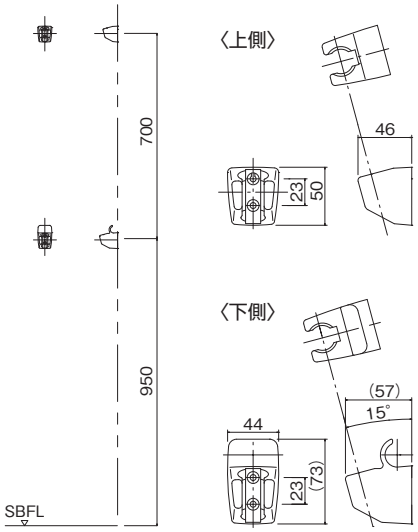

GTG9ZK12TKP2（メタル）

●メタル（金属製）

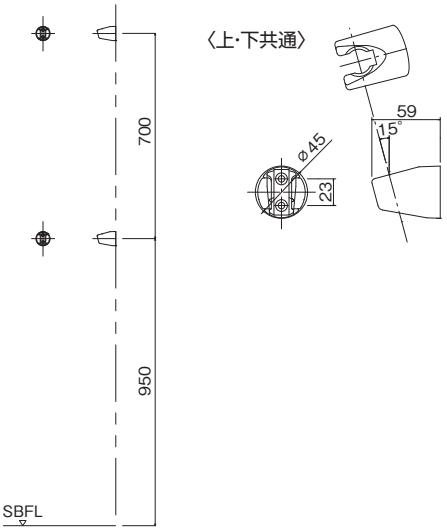

風呂フタ

（単位：mm）

巻きフタ

●巻きフタフック **GTG91019**

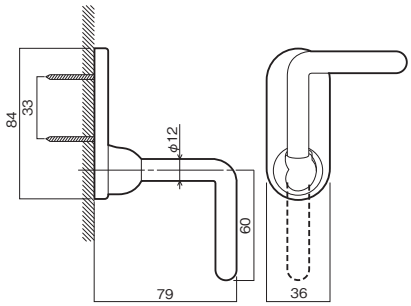

●風呂フタ

サイズ ＼ 水栓	標準	浴槽デッキ水栓・兼用デッキ水栓
1621 1616 1818 1618	巻きフタ：**GTG74MN11**（重量：2.9kg） 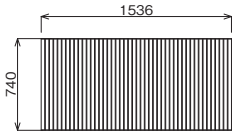 	巻きフタ：**GTG74MN1M**（重量：2.9kg） 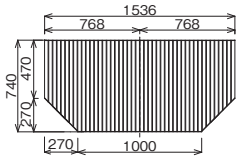
1216	巻きフタ：**GTG71BMN11**（重量：2.1kg） 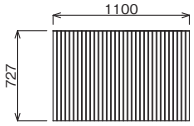 	

●風呂フタ断面図

	巻きフタ
断面図	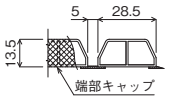

風呂フタ

（単位：mm）

組みフタ・断熱組みフタ

●風呂フタフック

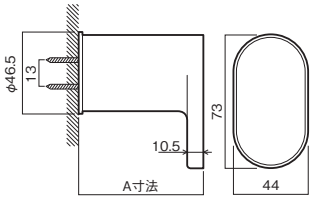

A 寸法
〈ホワイト〉

サイズ		組みフタ	断熱組みフタ
1621・1616・1216・1818・1618〈2 分割式フタ〉	A寸法	54	70
	品　番	GTG9GVR1370	GTG9GVR1371
Uオーダー対応 1621・1616・1818・1618〈3分割式フタ〉	A寸法	70	100
	品　番	GTG9GVR1371	GTG9GVR1372

〈メタル〉

サイズ		組みフタ	断熱組みフタ
1621・1616・1216・1818・1618〈2 分割式フタ〉	A寸法	55.5	71.5
	品　番	GTG9GVR1350	GTG9GVR1351
Uオーダー対応 1621・1616・1818・1618〈3分割式フタ〉	A寸法	71.5	101.5
	品　番	GTG9GVR1351	GTG9GVR1352

●３点フック（ホワイト）

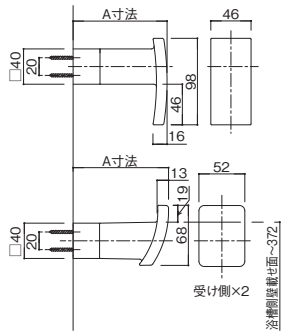

A 寸法

サイズ		2 分割組みフタ 組みフタ	2 分割組みフタ 断熱組みフタ
1621・1616・1818・1618	A寸法	78	78
	品　番	GTG9GVRY1191	GTG9GVRY1191
1216	A寸法	78	78
	品　番	GTG9GVRY1191	GTG9GVRY1191

サイズ		3 分割組みフタ 組みフタ	3 分割組みフタ 断熱組みフタ
1621・1616・1818・1618	A寸法	78	108
	品　番	GTG9GVRY1191	GTG9GVRY1192
1216	A寸法		
	品　番		

●風呂フタ

サイズ ＼ 水栓	標準	浴槽デッキ水栓・兼用デッキ水栓
1621 1616 1818 1618 〈1600 浴槽〉	組みフタ　**: GTG74KN11**（重量：3.7kg） 断熱組みフタ **: GTG74KN91**（重量：3.8kg） 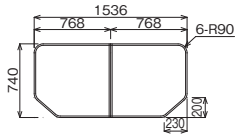	組みフタ　**: GTG74KN1M**（重量：3.4kg） 断熱組みフタ **: GTG74KN9M**（重量：3.4kg） 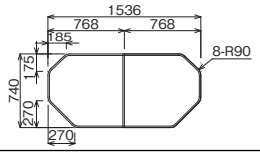
1216 〈1150 浴槽〉	組みフタ　**: GTG71KN11**（重量：2.7kg） 断熱組みフタ **: GTG71KN91**（重量：2.8kg） 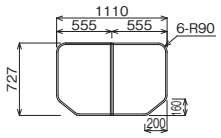	—

● 3 分割組みフタ Ⓤ オーダー

サイズ ＼ 水栓	標準	浴槽デッキ水栓・兼用デッキ水栓
1621 1616 1818 1618	組みフタ　**: GTG74TN11**（重量：3.8kg） 断熱組みフタ **: GTG74TN91**（重量：3.8kg） 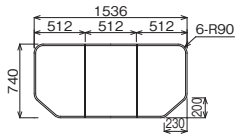	組みフタ　**: GTG74TN1M**（重量：3.5kg） 断熱組みフタ **: GTG74TN9M**（重量：3.5kg） 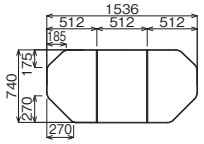

●風呂フタ断面図

	組みフタ	断熱組みフタ
断面図	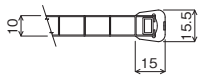	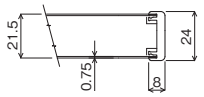

【対応不可項目】
・巻きフタ

【注意事項】
・1616 サイズ以上のアーチ浴槽、エスライン浴槽で、握りバーを背もたれ側に設置する場合は、組みフタは洗い場設置となります。
その場合は、３点フック（ホワイト）をお勧めいたします。

（単位：mm）

組みフタの置きかたと風呂フタフック・3点フック（ホワイト）の取付位置

【取付参考位置図】

	2分割組みフタ	
	標　　準	握りバーがある場合
1600 アーチ・ エスライン浴槽	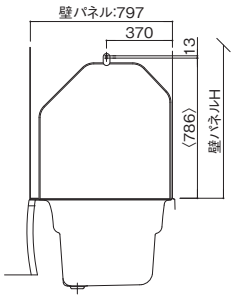	※ 握りバー設置不可
1150 アーチ浴槽	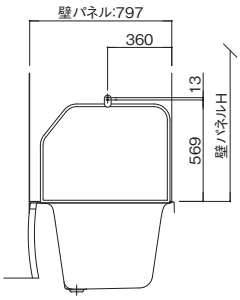	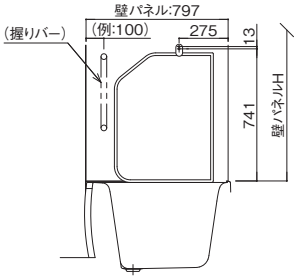 ※安定する位置に置いてください。

	3分割組みフタ		
	標　　準	握りバーがある場合	
		3点フック（ホワイト）以外	3点フック（ホワイト）
1600 アーチ・ エスライン浴槽	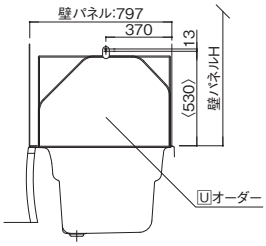	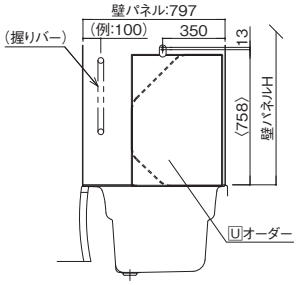	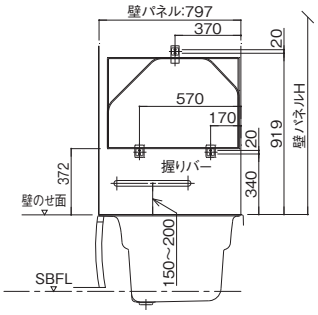

※（　）内寸法は、参考値です。

カウンター

（単位：mm）

※図は R 勝手を示します。
　L 勝手は本図と対称になります。

■ウェーブカウンター

〔樹脂製〕

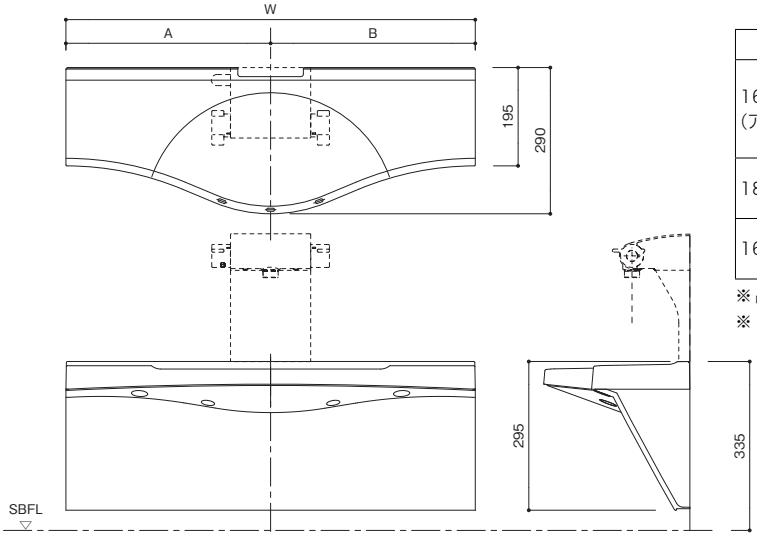

サイズ	品番	W 寸法	A 寸法	B 寸法
1621 （アーチ・エスライン浴槽）	**GTG66SC1 □ R(L)**	1262	661 〈601〉	601 〈661〉
1818・1618	**GTG65SC1 □**	1012	506	506
1616・1216	**GTG64SC1 □**	812	406	406

※ 品番中の□には色記号が入ります。（W：ピュアホワイト、G：ライトブラック、B：ベージュ）
※〈　〉内寸法は L 勝手の場合です。

■オーバルカウンター

〔樹脂製〕
GTG60CC1W（ホワイト）
GTG60CC1G（ブラック）

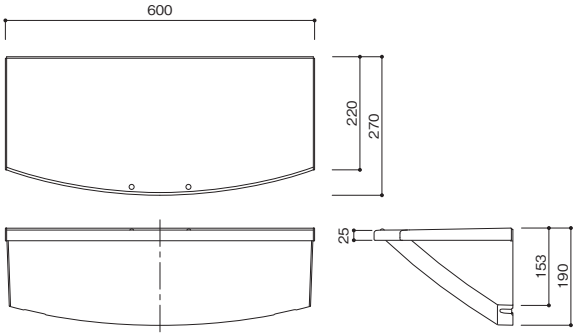

■バイザーカウンター

〔樹脂製〕

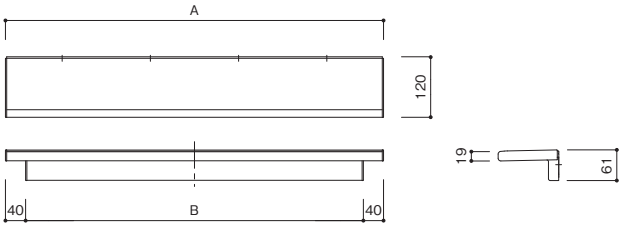

サイズ	品番	A 寸法	B 寸法
1621	**GTG66VC1 □**	950	870
1818・1618	**GTG65VC1 □**	750	670
1616・1216	**GTG64VC1 □**	550	470

※ 品番中の□には色記号が入ります。（W：ピュアホワイト、G：ブラック、B：ベージュ）

ミラー

（単位：mm）

※クリアミラー仕様ではありません。

■セミワイドミラー

1621 サイズ　：**GTG66TW20**
1818・1618 サイズ：**GTG65TW18**
1616・1216 サイズ：**GTG64TW16**

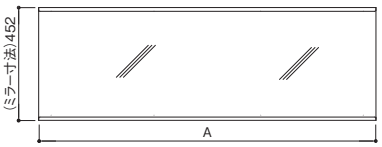

サイズ	A 寸法
1621	1795
1818・1618	1545
1616・1216	1345

■シンプルミラー
GTG6MBA

■縦型スリムミラー
GTG6TSKA10

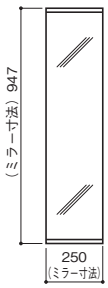

■スリムミラー
GTG6MSCY

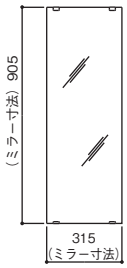

GTG6MSD
（くもり止めヒーター付）

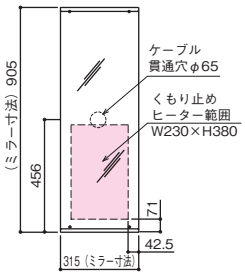

■エレガントミラー
GTG6MEA

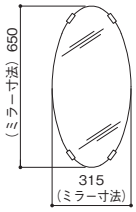

収納部材

（単位：mm）

■ライトシェルフ
〔樹脂製〕
GTG9GVJ2042（ホワイト）２段
GTG9GVJ2043（ホワイト）３段
GTG9GVJ2044（ブラック）２段
GTG9GVJ2045（ブラック）３段

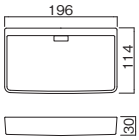

■クリアシェルフ
〔樹脂製〕
GTG9GVJ2032　２段
GTG9GVJ2033　３段

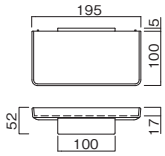

■ワイヤーシェルフ
〔ステンレス製〕
GTG6WS12T　２段
GTG6WS13T　３段

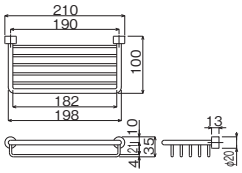

■クリアワイドシェルフ
〔樹脂製〕
GTG9GVJ2061

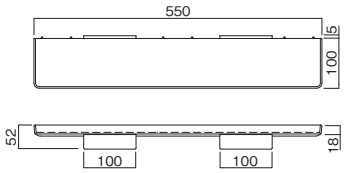

■タオル掛け A
〔座　：ABS 樹脂製
バー：ステンレス製〕
GTG9GN6147

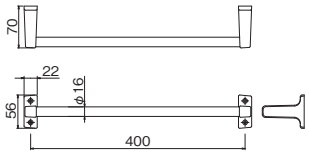

■タオル掛け B
〔座　：亜鉛ダイキャスト クロムメッキ製
バー：ステンレス製〕
GTG9617

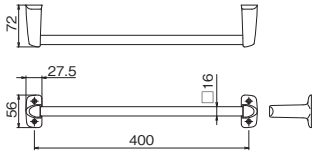

■マルチフックタイプ
〔座　：PP 樹脂製
バー：ステンレス製〕
GTG9GVS4110

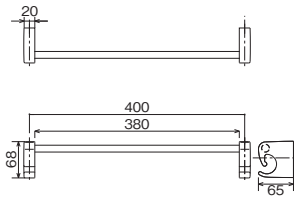

■ワイヤーハンガー
〔ステンレス製〕
GTG9GVJ2012

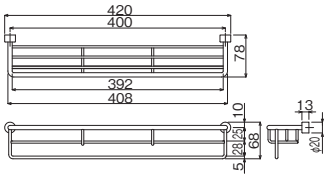

■オーバルカウンター用小物掛け
〔座　：ABS 樹脂製
バー：ステンレス製〕

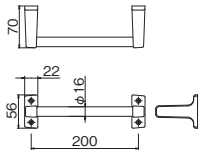

■ドア外タオル掛け
〔座　：ABS 樹脂製
バー：ステンレス製〕
GTG9GVS4273（ホワイト）
GTG9GVS4271（シルバー）
GTG9GVS4272（ブラック）

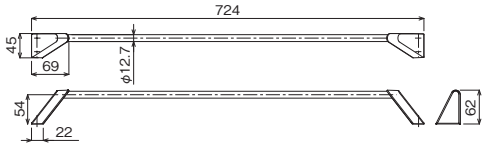

握りバー

（単位：mm）

I 型握りバー

寸法図
400・600・800
（材質：樹脂製、金属 クロムメッキ製）

・樹脂製

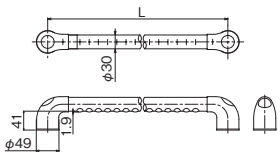

・金属 クロムメッキ製

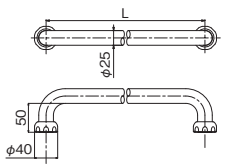

L寸法 =400、600、800

L 型握りバー

寸法図
（材質：樹脂製）

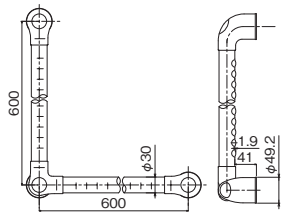

L 型握りバー（N タイプメタル）

寸法図
（材質：金属 クロムメッキ製）

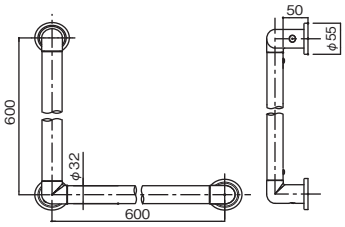

取り付け位置と使い方

※ 下記は、各融資基準を満たすための、一般的な設置位置です。
使用者個々の身体に合わせて設置するのが望ましいと言えます。
また、他の器具（風呂フタ・バステレビ・リモコンなど）や壁パネル接合部・壁パネル裏フレームと干渉するおそれがあります。
都度、取り合いについてはご確認ください。

握りバーの設置例

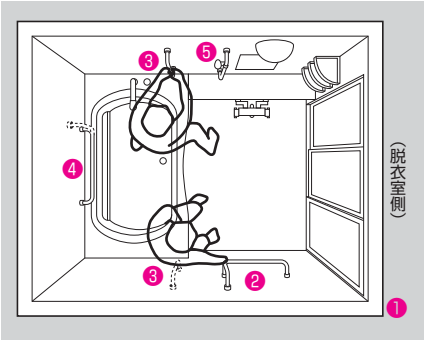

❶ 浴室への出入り（身体を支える場合）

バランスを崩しやすい出入りの際、身体を支える縦握りバーをドア付近に設置します。

ドア横に設置します。

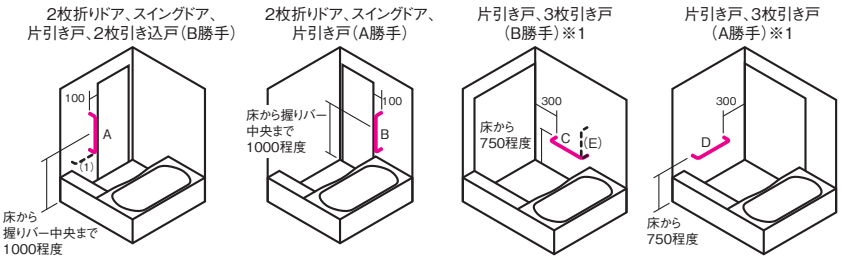

縦型（A, B）あるいは洗い場での動作用（1）と兼用した型を用います。

伝い歩きにも使える横型（C, D）あるいは腰掛けて浴槽に入る場合（E）と兼用しL型を用います。

握りバー

（単位：mm）

❷ 浴槽への出入り（腰掛けて浴槽に入る場合）

滑りやすい浴室内での移動用に横握りバーを設置します。腰掛けて浴槽に入る場合も兼ねてＬ型握りバーにするとより便利です。

腰掛けた時、手が届く位置に設置します。

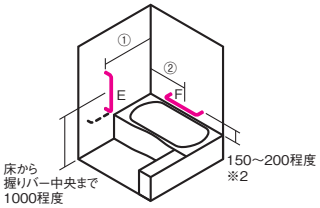

浴室のサイズ	1621	1818	1618	1616	1216
①の寸法	900mm ※3	900mm（ドア B 勝手の場合）			
②の寸法	800mm ※4				650mm※5

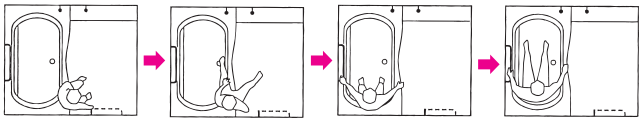

縦型(E)で身体を支えながら腰掛けます。

フランジに腰掛けたまま身体をずらしながら浴槽内に足を降ろします。

横型(F)をつかみ腰掛けながら身体を安定する位置までずらします。

横型(F)とフランジをつかみながら浴槽内に腰を沈めます。

❸ 浴槽への出入り（立って浴槽に入る場合）

浴槽に立って入る場合は、浴槽出入り用の縦握りバーをいずれかに設置します。

浴槽をまたぐ時に手の届く位置に設置します。

（図と同じ、もしくは反対側に握りバーを設置します。）

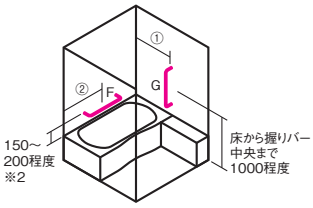

浴室のサイズ	1621	1818	1618	1616	1216
①の寸法	700mm ※1				
②の寸法	800mm ※4				650mm※5

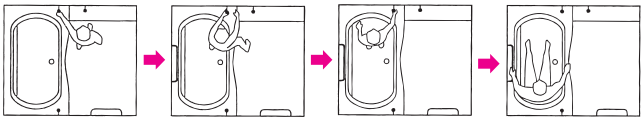

正面縦型(G)で身体を支えます。

正面縦型をつかんだまま浴槽をまたぎます。

正面縦型をつかんだまま浴槽に入ります。

横型(F)とフランジをつかみながら浴槽内に腰を沈めます。

❹ 浴槽内での身体の保持

浴槽での立ち座りおよび、浴槽での姿勢保持用に、浴槽横の壁に握りバーを設置します。

浴槽から手の届く位置に設置します。

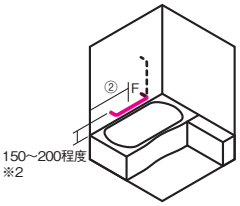

浴室のサイズ	1621	1818	1618	1616	1216
②の寸法	800mm ※4				650mm※5

❺ 洗い場での動作（腰を下ろしたり、立ち上がったりする場合）

洗い場での動作を補助するための縦握りバーまたは、横握りバーを設置します。

（図はシャワースライド兼用タイプ。商品の仕様により設置できない場合もあります。）

洗い場から手の届く位置に設置します。

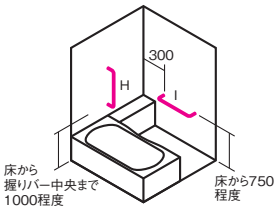

※１　片引き戸の場合でも折れ戸、スイングドアと同じ位置に設置することは可能です。
※2　巻きフタをご利用の場合は、200mm 程度の高さに取り付けることをお勧めします。
※3　Ｌ型握りバーの場合、スイングドアの扉を開けると握りバーが扉に当たりますので、ご注意ください。
※4　握りバーの長さは L=600mm または 400mm をおすすめします。
　　L=800mm の握りバーの場合、浴槽内ステップのある浴槽のとき、動作に支障をきたします。
※5　L=400mm の握りバーの場合、②の寸法は 650mm から 525mm へ変更となりますのでご注意ください。
※　　握りバーの優先設置により、風呂フタの設置場所が洗い場側になることがあります。（背面側の場合）

北海道専用　架台納まり図

（単位：mm）

床支持位置図（専用架台）

■ 1621（アーチ・エスライン・リクライン浴槽）サイズ

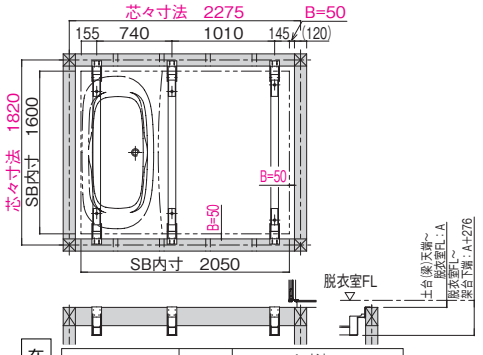

在来工法用

ドア種類	勝手	A寸法【土台(梁)天端～脱衣室FL】
スイングドア・2枚折りドア	共通	36～76mm
片引き戸・3枚引き戸	共通	44～84mm

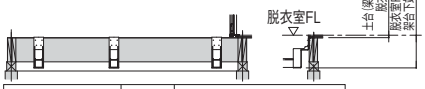

THタイプ用

ドア種類	勝手	A寸法【土台(梁)天端～脱衣室FL】
スイングドア・2枚折りドア	共通	24～54mm
片引き戸	A	36～62mm
片引き戸・3枚引き戸	B	32～62mm

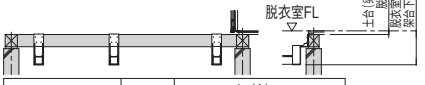

CHタイプ用

ドア種類	勝手	A寸法【土台(梁)天端～脱衣室FL】
スイングドア・2枚折りドア	共通	31～54mm
片引き戸	A	39～62mm
片引き戸・3枚引き戸	B	39～62mm

※専用架台の寸法は 151 ページをご覧ください。
※赤色で示した寸法は土台（梁）内面からの寸法であり、
土台（梁）内面～SB内寸がB=50mmの場合の参考値です。

■ 1616 サイズ

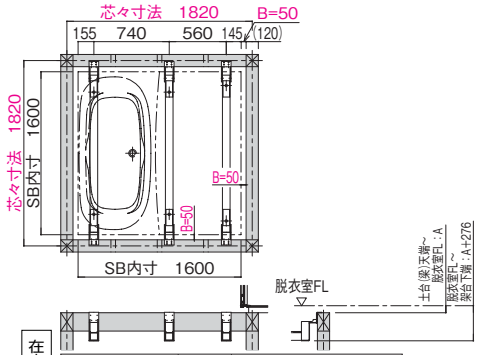

在来工法用

ドア種類	勝手	A寸法【土台(梁)天端～脱衣室FL】
スイングドア・2枚折りドア	共通	36～76mm
片引き戸・3枚引き戸	共通	44～84mm

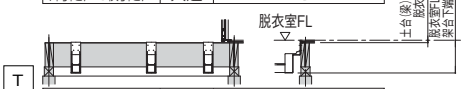

THタイプ用

ドア種類	勝手	A寸法【土台(梁)天端～脱衣室FL】
スイングドア・2枚折りドア	共通	24～54mm
片引き戸	A	36～62mm
片引き戸・3枚引き戸	B	32～62mm

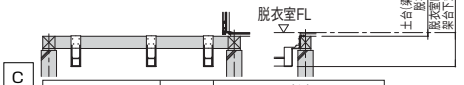

CHタイプ用

ドア種類	勝手	A寸法【土台(梁)天端～脱衣室FL】
スイングドア・2枚折りドア	共通	31～54mm
片引き戸	A	39～62mm
片引き戸・3枚引き戸	B	39～62mm

※専用架台の寸法は151ページをご覧ください。
※赤色で示した寸法は土台（梁）内面からの寸法であり、
土台（梁）内面～SB内寸がB=50mmの場合の参考値です。

■ 1216 サイズ

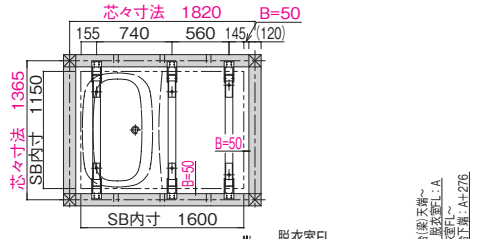

在来工法用

ドア種類	勝手	A寸法【土台(梁)天端～脱衣室FL】
スイングドア・2枚折りドア	共通	36～76mm
片引き戸・2枚引き込戸	共通	44～84mm

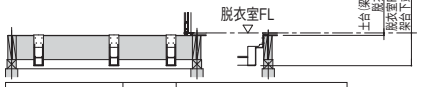

THタイプ用

ドア種類	勝手	A寸法【土台(梁)天端～脱衣室FL】
スイングドア・2枚折りドア	共通	24～54mm
片引き戸	A	36～62mm
2枚引き込戸	B	32～62mm

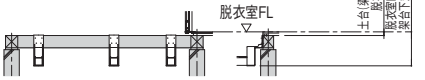

CHタイプ用

ドア種類	勝手	A寸法【土台(梁)天端～脱衣室FL】
スイングドア・2枚折りドア	共通	31～54mm
片引き戸	A	39～62mm
2枚引き込戸	B	39～62mm

※専用架台の寸法は151ページをご覧ください。
※赤色で示した寸法は土台（梁）内面からの寸法であり、
土台（梁）内面～SB内寸がB=50mmの場合の参考値です。

北海道専用　架台納まり図

（単位：mm）

■ 1818サイズ

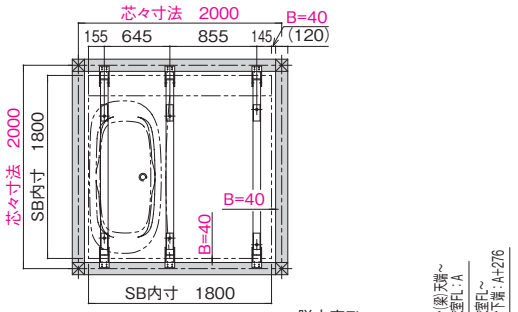

在来工法用

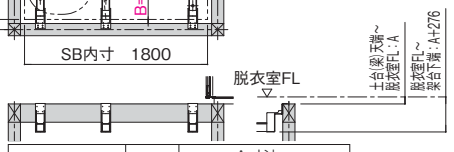

ドア種類	勝手	A寸法【土台(梁)天端～脱衣室FL】
スイングドア・2枚折りドア	共通	36～76㎜
片引き戸・3枚引き戸	共通	44～84㎜

THタイプ用

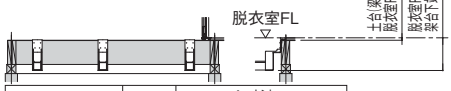

ドア種類	勝手	A寸法【土台(梁)天端～脱衣室FL】
スイングドア・2枚折りドア	共通	24～54㎜
片引き戸	A	36～62㎜
片引き戸・3枚引き戸	B	32～62㎜

CHタイプ用

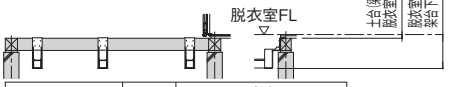

ドア種類	勝手	A寸法【土台(梁)天端～脱衣室FL】
スイングドア・2枚折りドア	共通	31～54㎜
片引き戸	A	39～62㎜
片引き戸・3枚引き戸	B	39～62㎜

※専用架台の寸法は151ページをご覧ください。
※赤色で示した寸法は土台（梁）内面からの寸法であり、
土台（梁）内面～SB内寸がB=40mmの場合の参考値です。

■ 1618サイズ

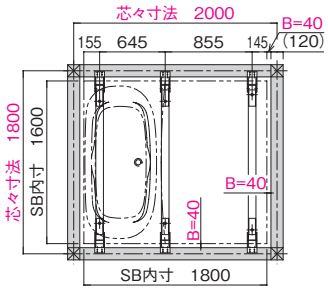

在来工法用

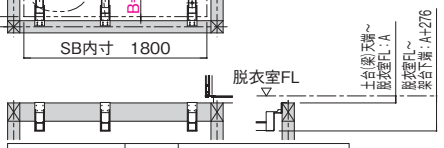

ドア種類	勝手	A寸法【土台(梁)天端～脱衣室FL】
スイングドア・2枚折りドア	共通	36～76㎜
片引き戸・3枚引き戸	共通	44～84㎜

THタイプ用

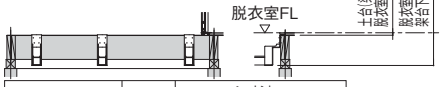

ドア種類	勝手	A寸法【土台(梁)天端～脱衣室FL】
スイングドア・2枚折りドア	共通	24～54㎜
片引き戸	A	36～62㎜
片引き戸・3枚引き戸	B	32～62㎜

CHタイプ用

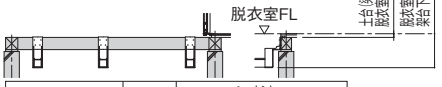

ドア種類	勝手	A寸法【土台(梁)天端～脱衣室FL】
スイングドア・2枚折りドア	共通	31～54㎜
片引き戸	A	39～62㎜
片引き戸・3枚引き戸	B	39～62㎜

※専用架台の寸法は151ページをご覧ください。
※赤色で示した寸法は土台（梁）内面からの寸法であり、
土台（梁）内面～SB内寸がB=40mmの場合の参考値です。

北海道専用　架台詳細図

（単位：mm）

【在来工法用】

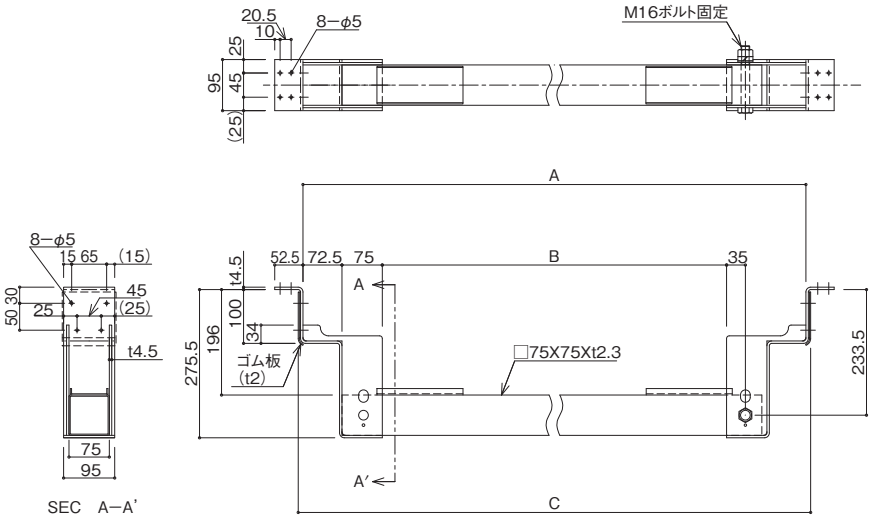

サイズ	A 寸法	B 寸法	C 寸法
1621・1616	1698	1403	1715
1818	1878	1583	1895
1618	1678	1383	1695
1216	1243	948	1260

【THタイプ用】

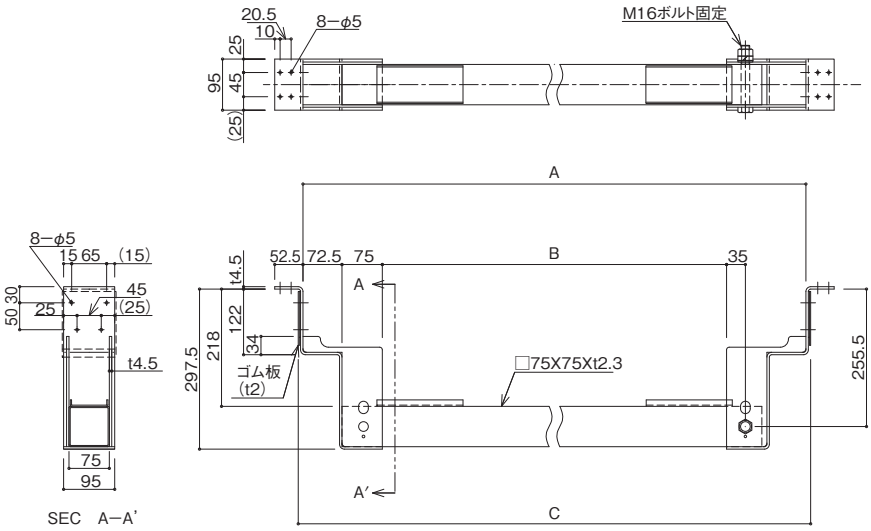

※A勝手3枚引き戸とA勝手片引き戸には対応できません。
（専用架台とドア下部が干渉するため）

サイズ	A 寸法	B 寸法	C 寸法
1621・1616	1713	1418	1730
1818	1893	1598	1910
1618	1693	1398	1710
1216	1258	963	1275

【CHタイプ用】

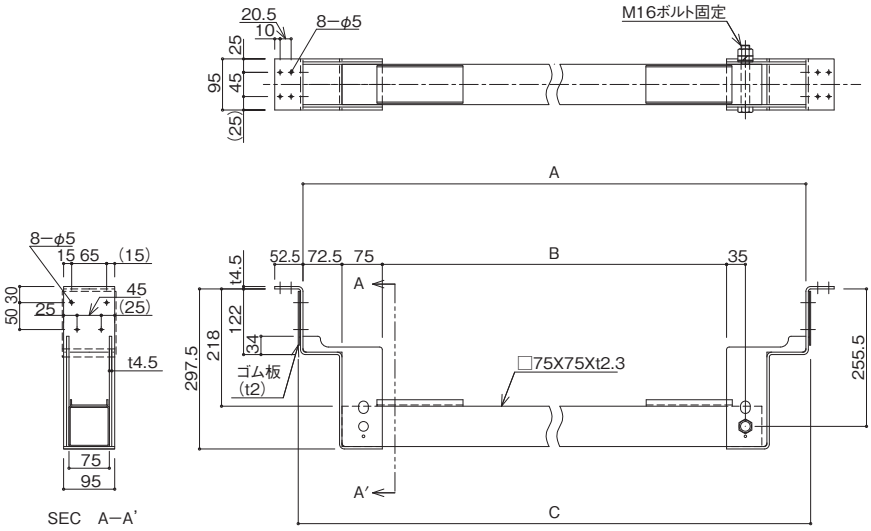

サイズ	A 寸法	B 寸法	C 寸法
1621・1616	1698	1403	1715
1818	1878	1583	1895
1618	1678	1383	1695
1216	1243	948	1260

北海道専用　横引き配管

（単位：mm）

配管立ち上げ位置図

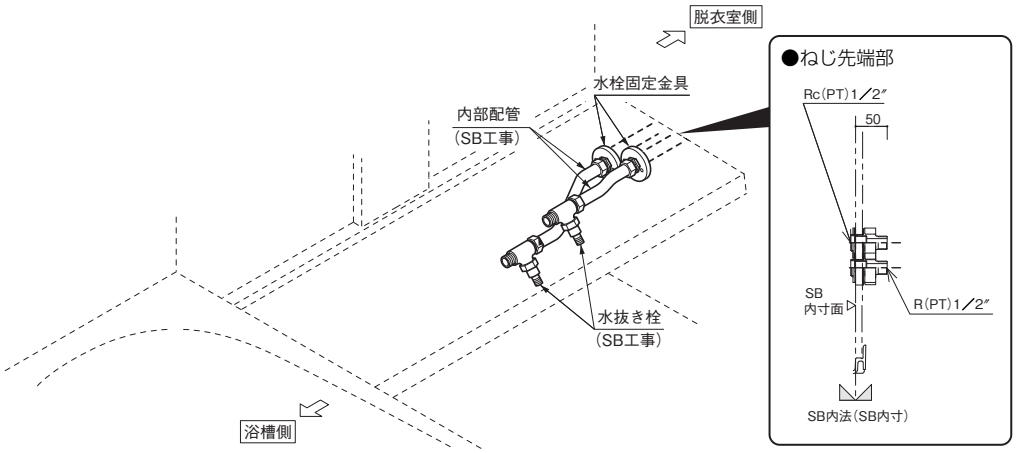

※ ● は給湯管を示します。

〈1621・1618・1616・1216サイズ〉

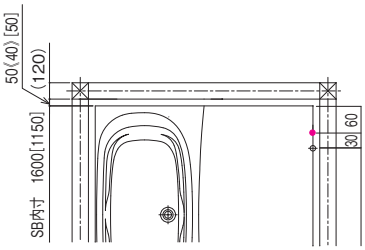

〈1818サイズ〉

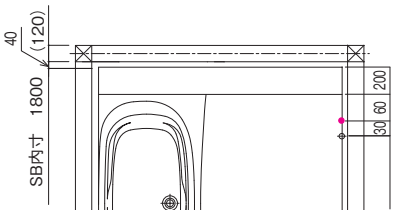

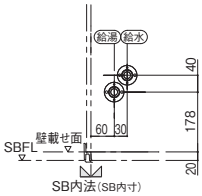

※〈　〉内寸法は、1618サイズの場合です。
※［　］内寸法は、1216サイズの場合です。

■ ソケットレス水栓・スタンダード水栓・カバー水栓 S

●浴槽デッキ水栓なしの場合

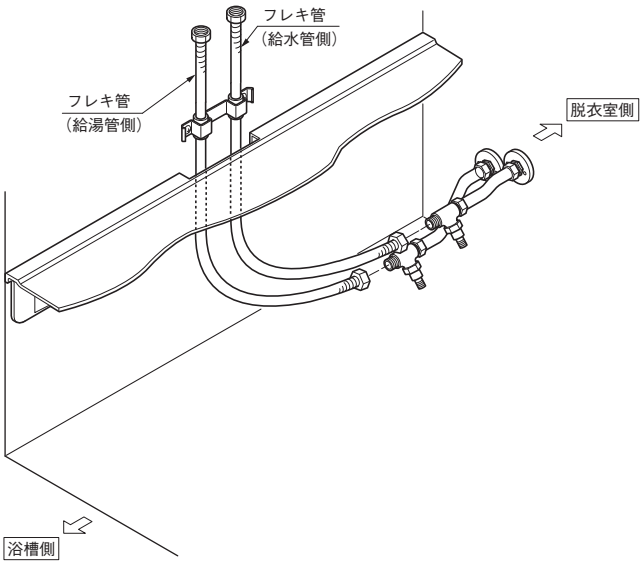

●浴槽デッキ水栓ありの場合

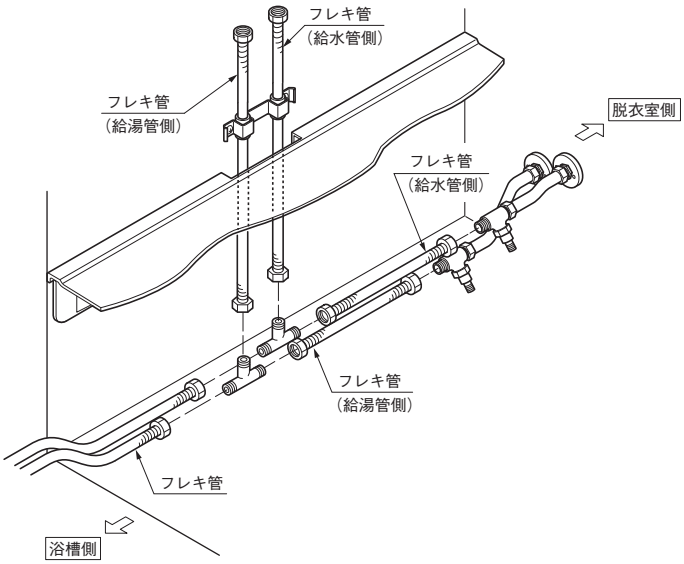

北海道専用　床下空間図

（単位：mm）

1621（アーチ・エスライン浴槽）・1618・1616サイズ　【浴槽パンなし仕様】

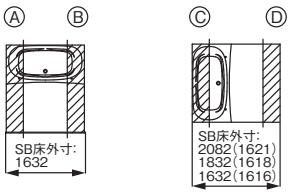

図中方眼の1目盛りは20mmを示します。

図中太線はSB本体と干渉しない範囲（本体から約20mm）を示します。

1階高床設置

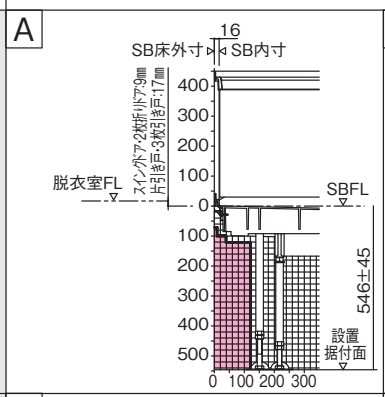

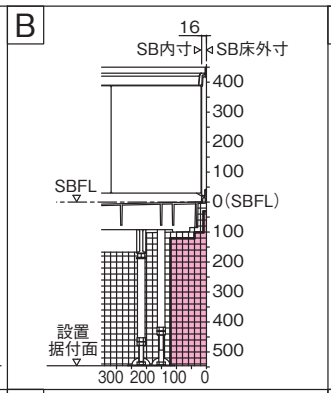

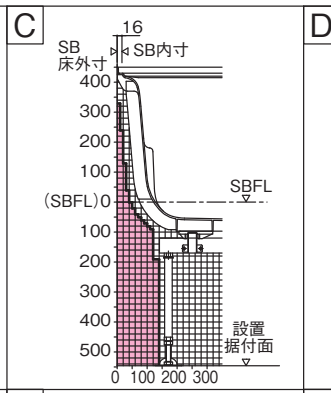

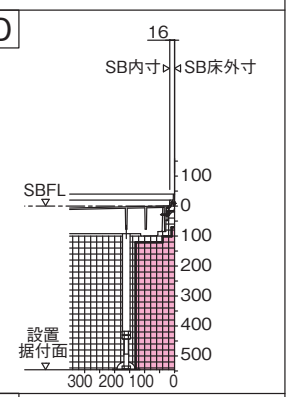

専用架台＜在来工法＞

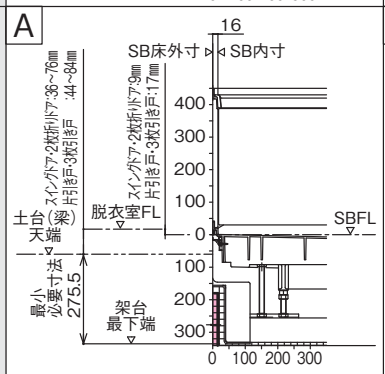

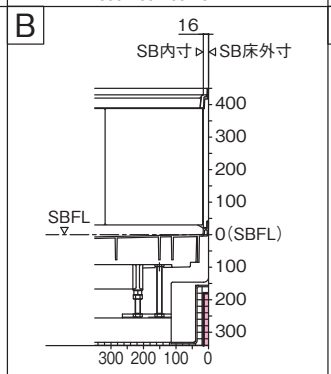

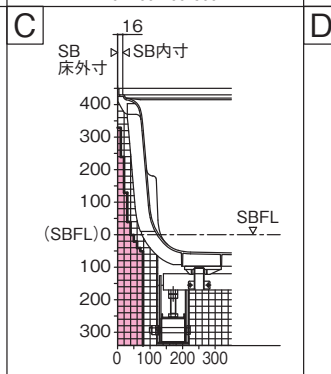

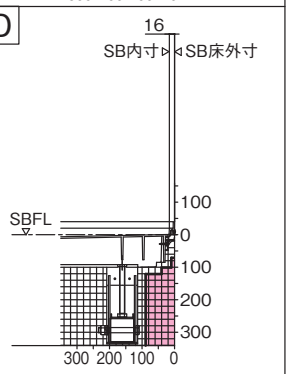

専用架台＜ＴＨタイプ＞

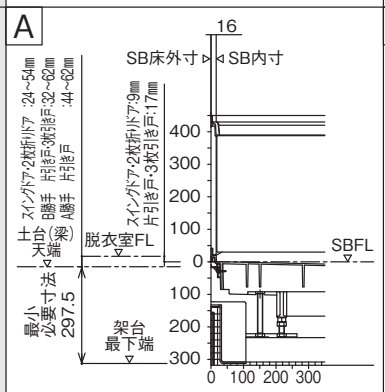

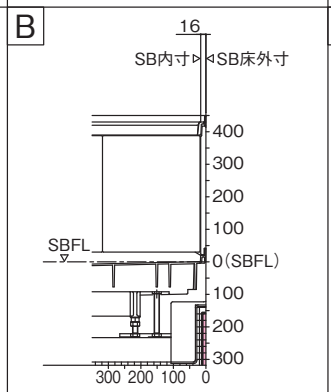

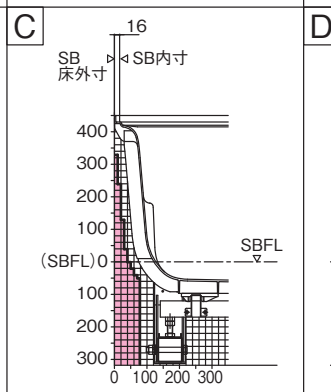

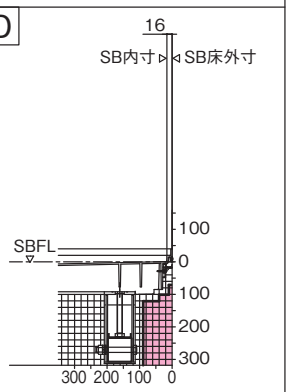

専用架台＜ＣＨタイプ＞

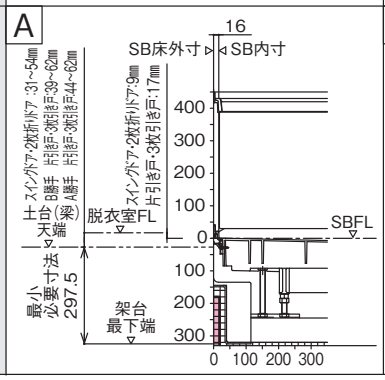

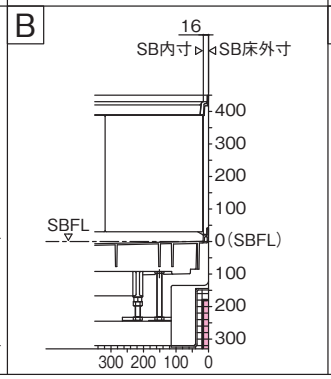

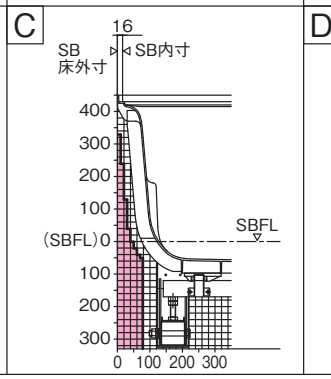

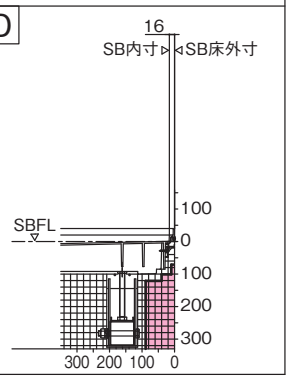

北海道専用　床下空間図

（単位：mm）

1818サイズ　【浴槽パンなし仕様】

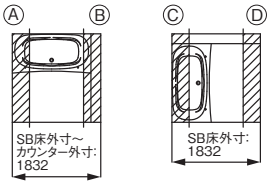

図中方眼の1目盛りは20mmを示します。

図中太線はSB本体と干渉しない範囲を示します。
（本図は、A寸法が24mmの場合の参考値です。）

1階高床設置

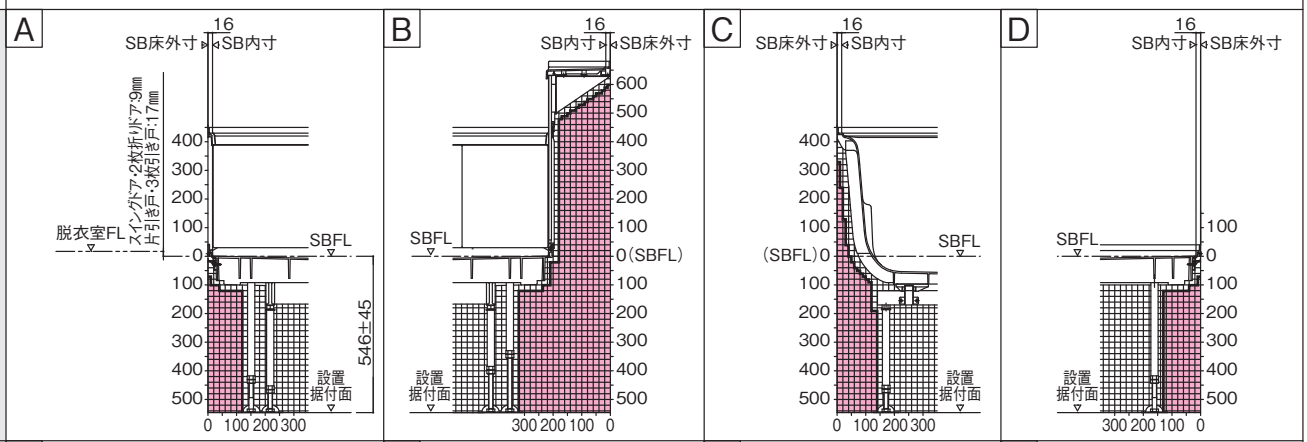

専用架台＜在来工法＞

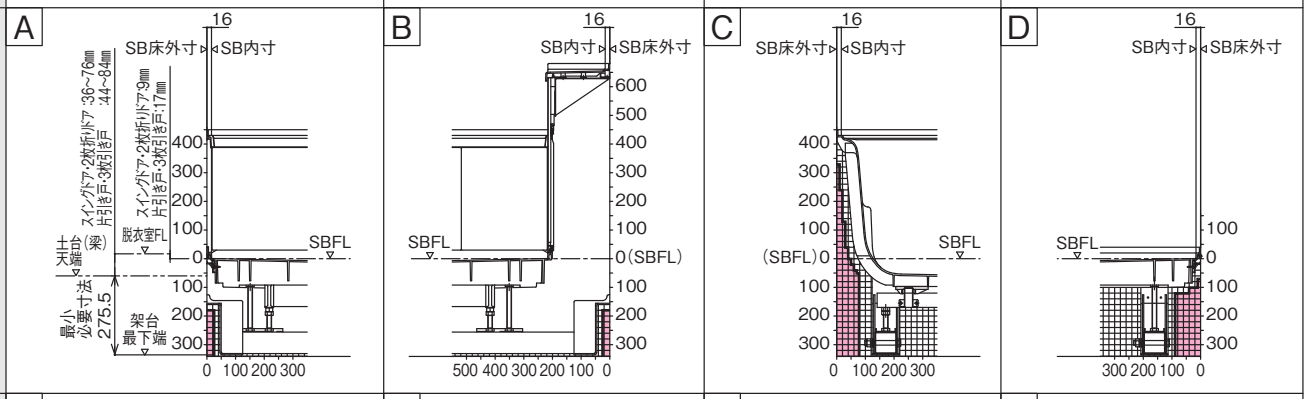

専用架台＜THタイプ＞

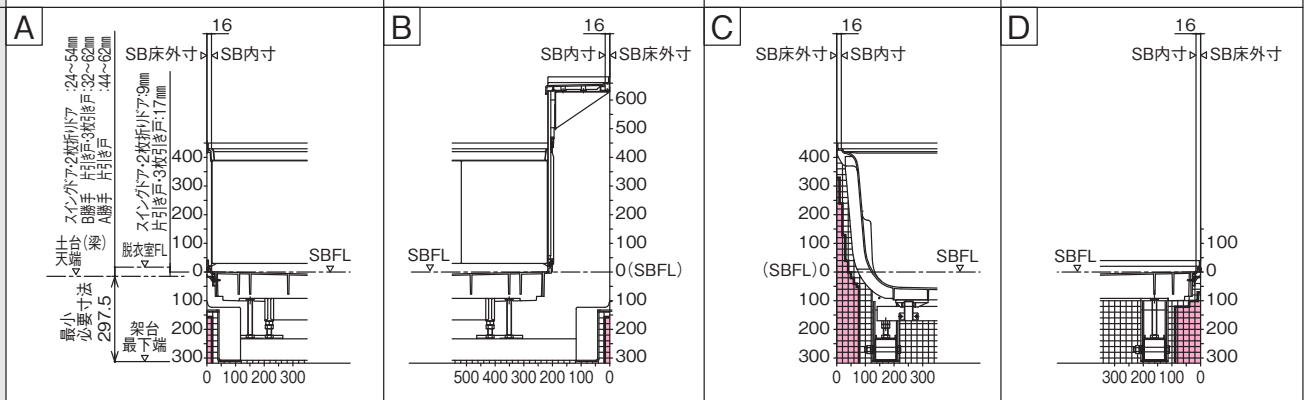

専用架台＜CHタイプ＞

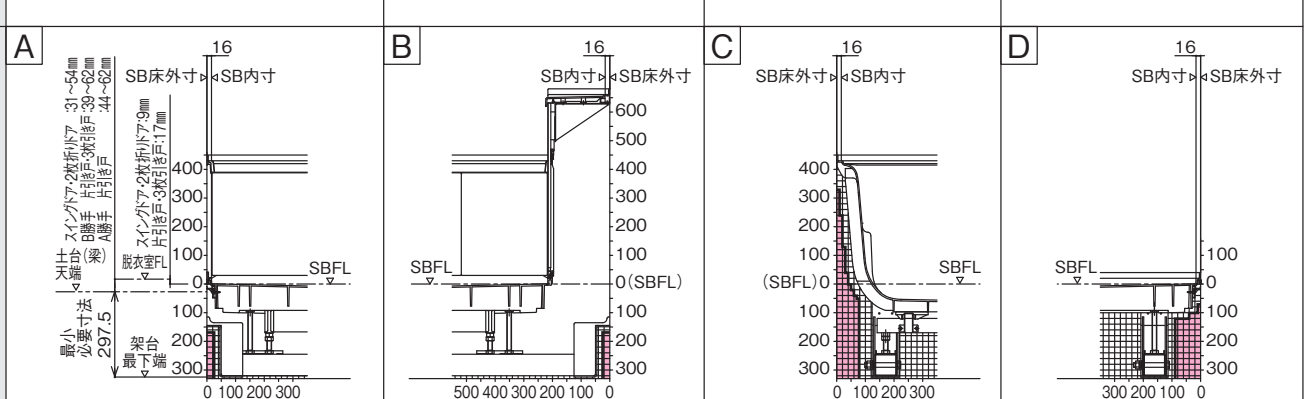

（単位：mm）

1216サイズ 【浴槽パンなし仕様】

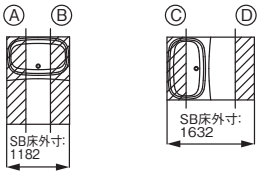

図中方眼の1目盛りは20mmを示します。

図中太線はSB本体と干渉しない範囲（本体から約20mm）を示します。

1階高床設置

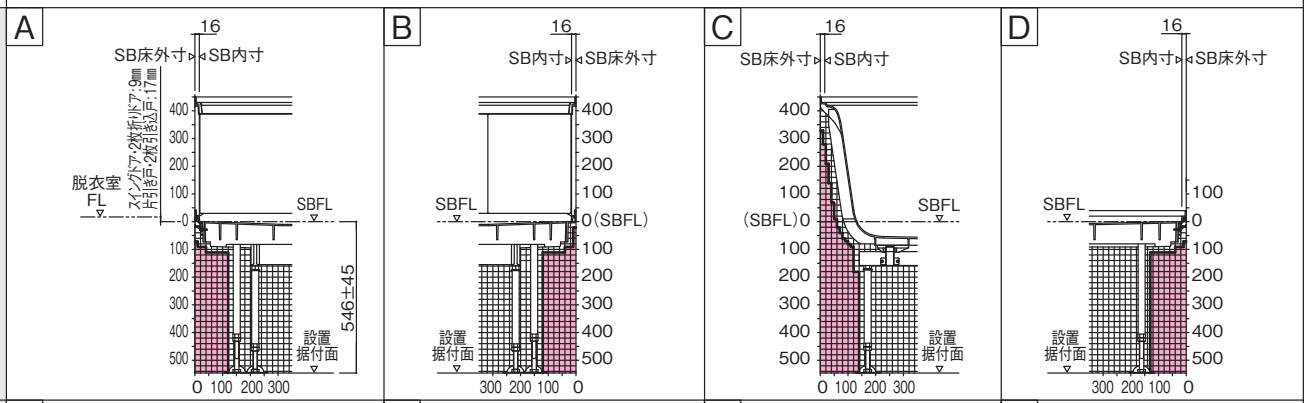

専用架台＜在来工法＞

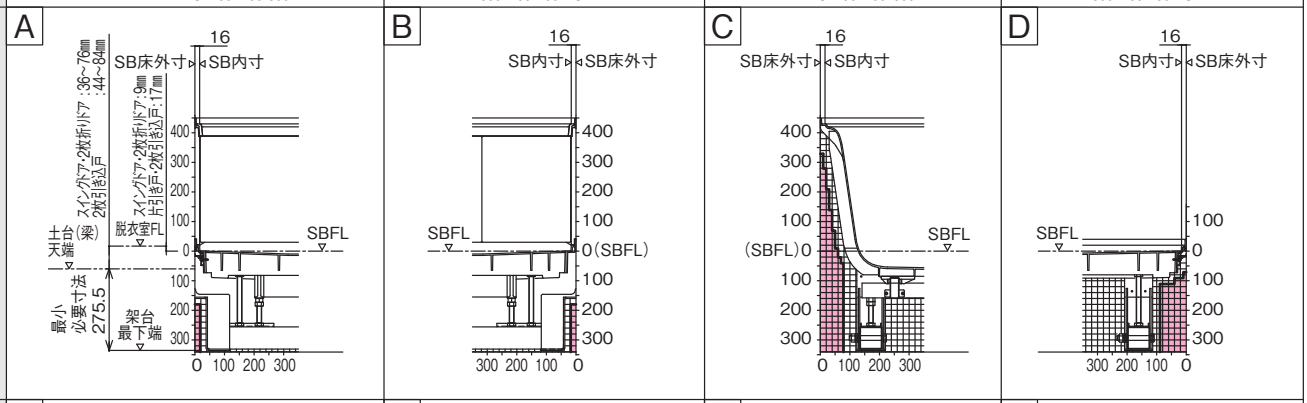

専用架台＜ＴＨタイプ＞

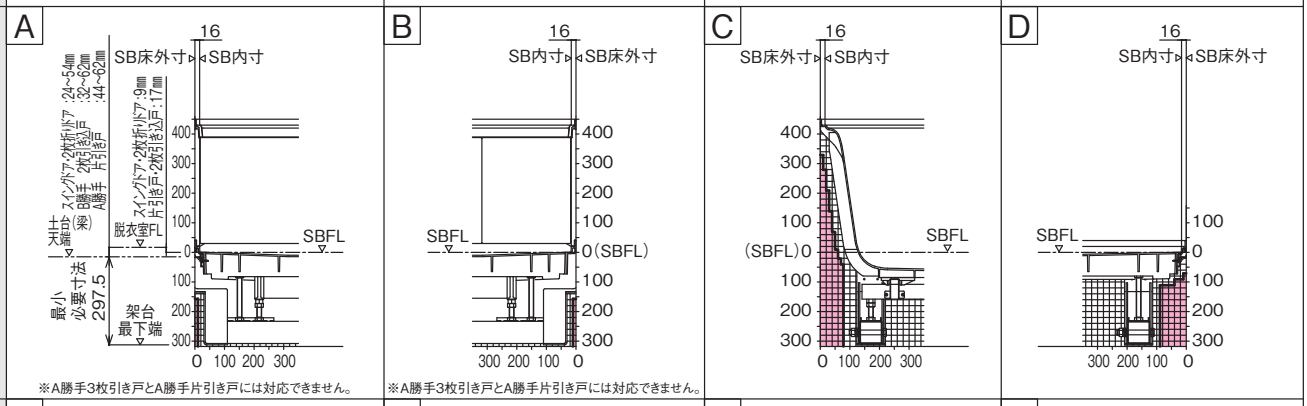

※A勝手3枚引き戸とA勝手片引き戸には対応できません。

※A勝手3枚引き戸とA勝手片引き戸には対応できません。

専用架台＜ＣＨタイプ＞

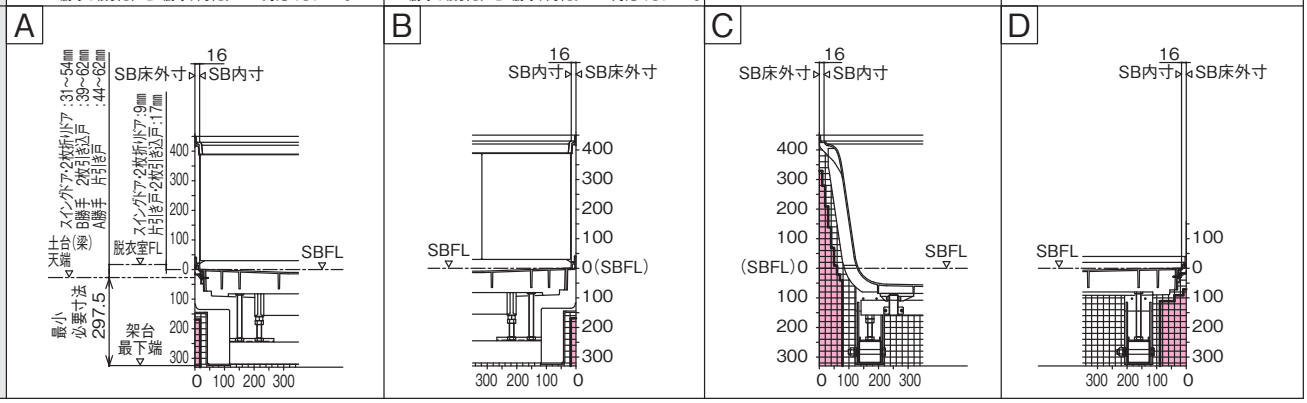

北海道専用　床下空間図

（単位：mm）

1621（アーチ・エスライン浴槽）・1618・1616サイズ　【浴槽パン仕様】

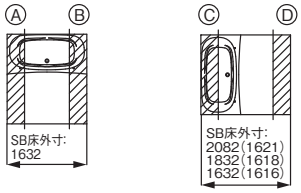

図中方眼の1目盛りは20mmを示します。

図中太線はSB本体と干渉しない範囲（本体から約20mm）を示します。

1階高床設置

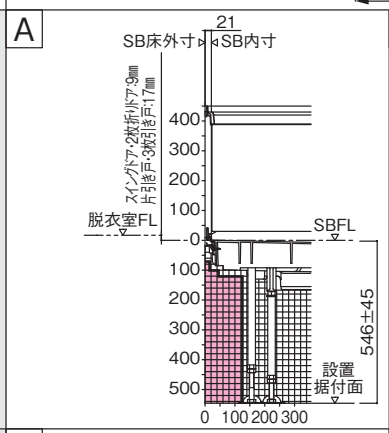

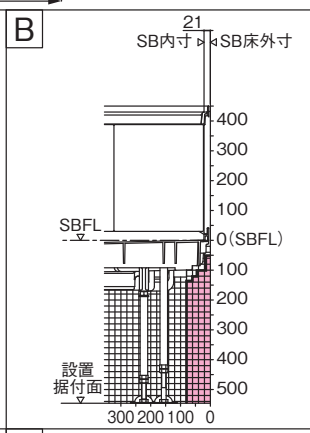

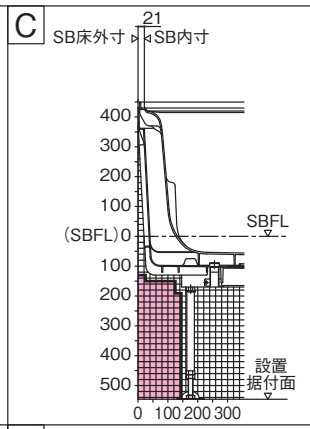

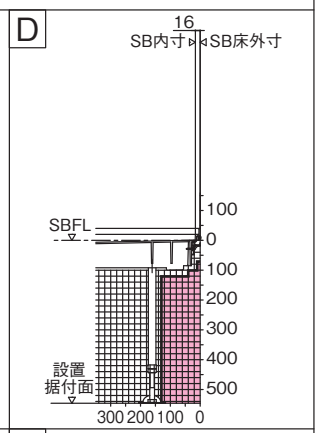

専用架台＜在来工法＞

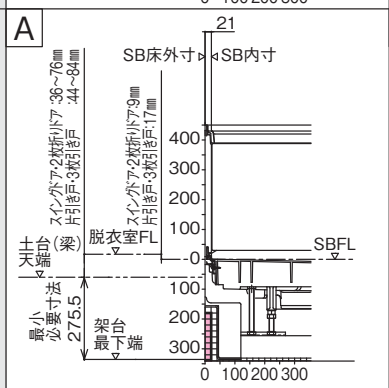

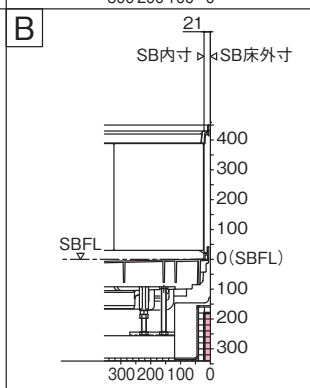

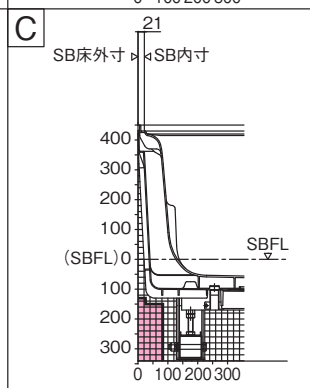

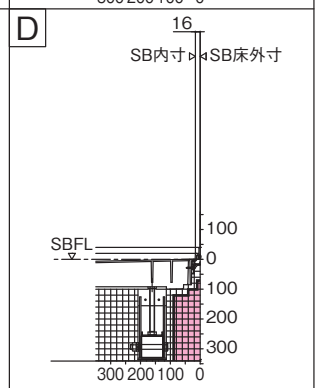

専用架台＜ＴＨタイプ＞

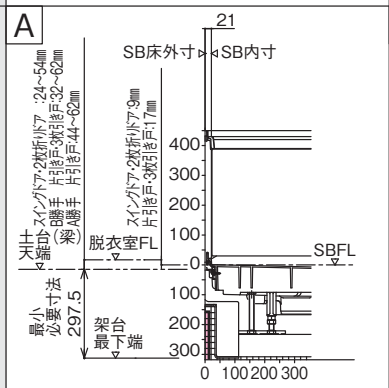

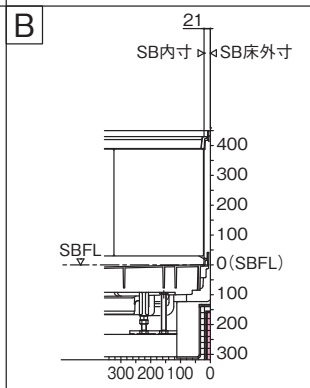

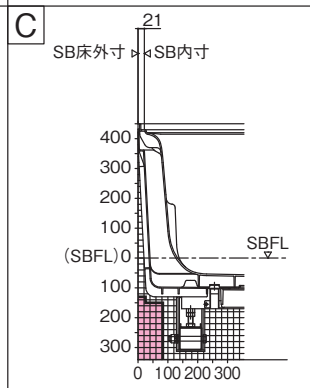

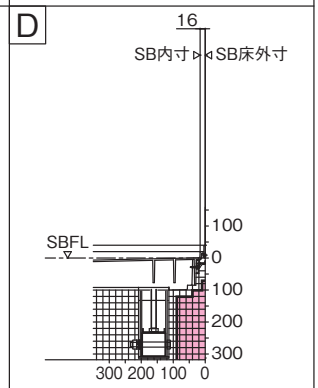

専用架台＜ＣＨタイプ＞

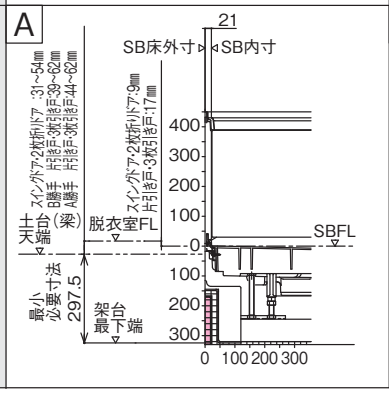

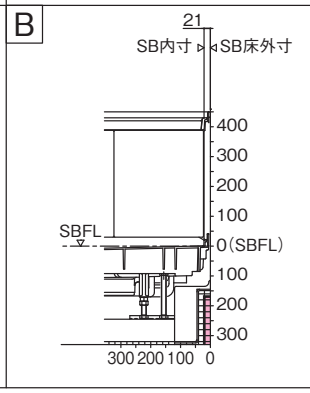

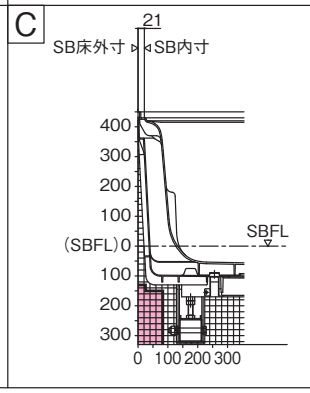

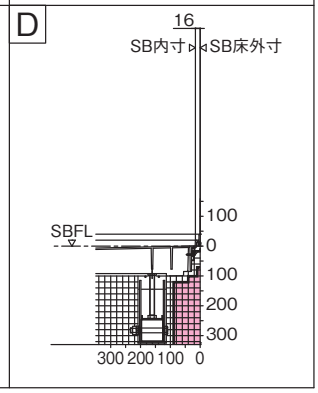

（単位：mm）

1818サイズ 【浴槽パン仕様】

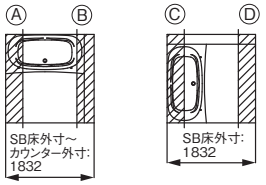

図中方眼の1目盛りは20mmを示します。

図中太線はSB本体と干渉しない範囲を示します。
（本図は、A寸法が24mmの場合の参考値です。）

1階高床設置

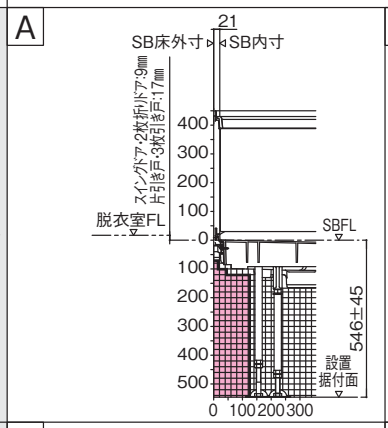

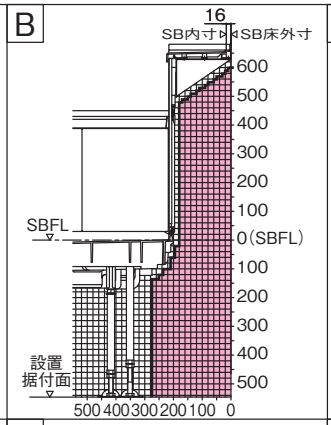

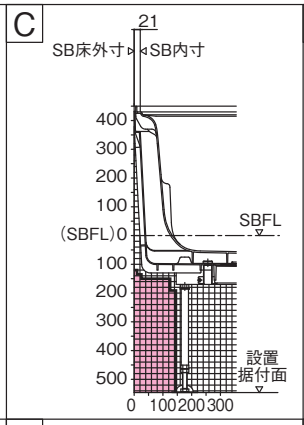

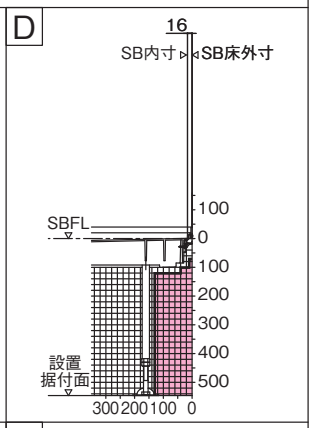

専用架台＜在来工法＞

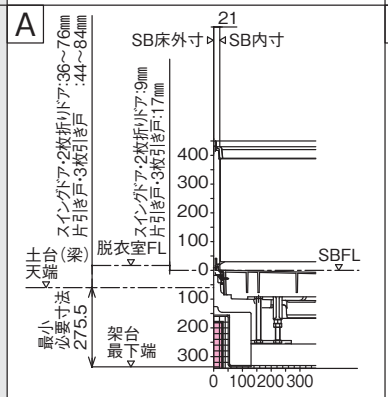

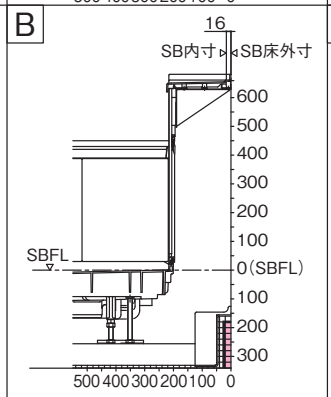

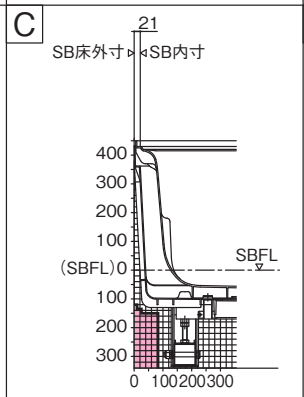

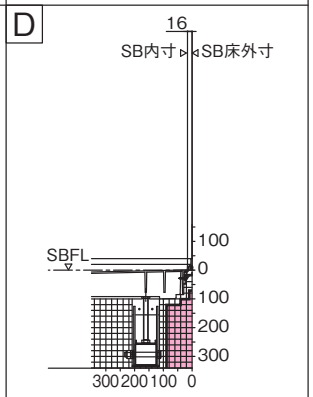

専用架台＜THタイプ＞

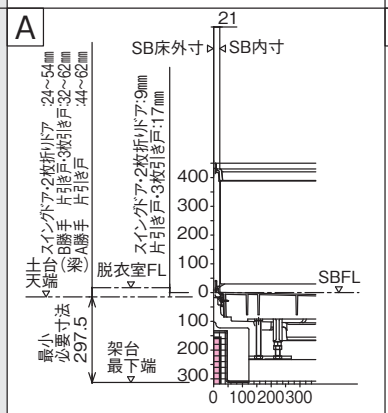

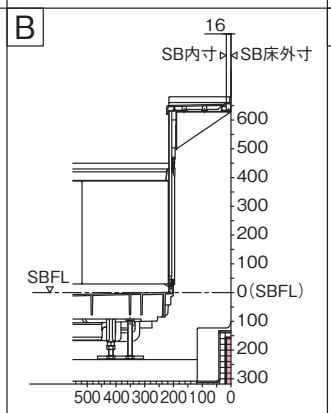

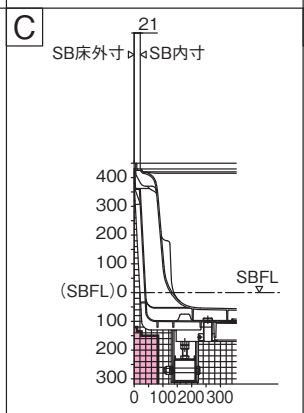

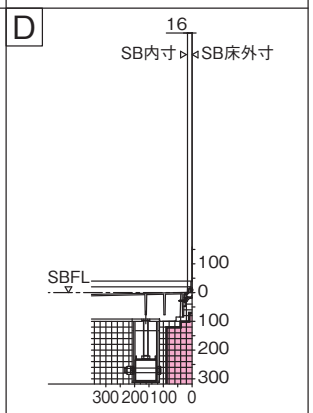

専用架台＜CHタイプ＞

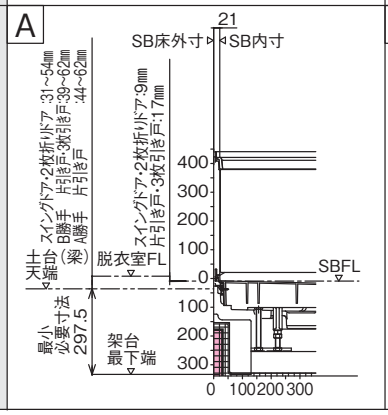

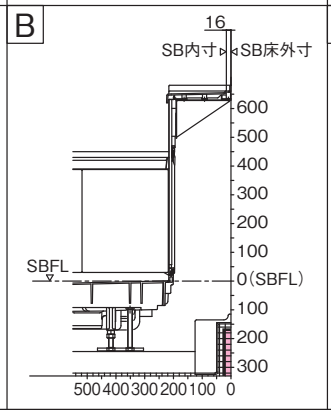

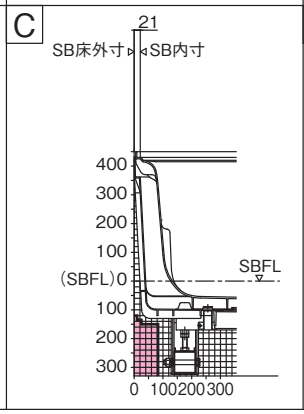

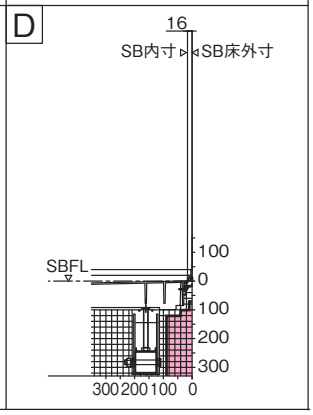

北海道専用　床下空間図

（単位：mm）

1216サイズ　【浴槽パン仕様】

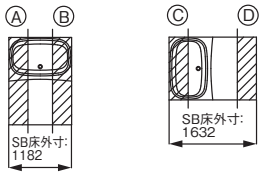

図中方眼の1目盛りは20mmを示します。

図中太線はSB本体と干渉しない範囲（本体から約20mm）を示します。

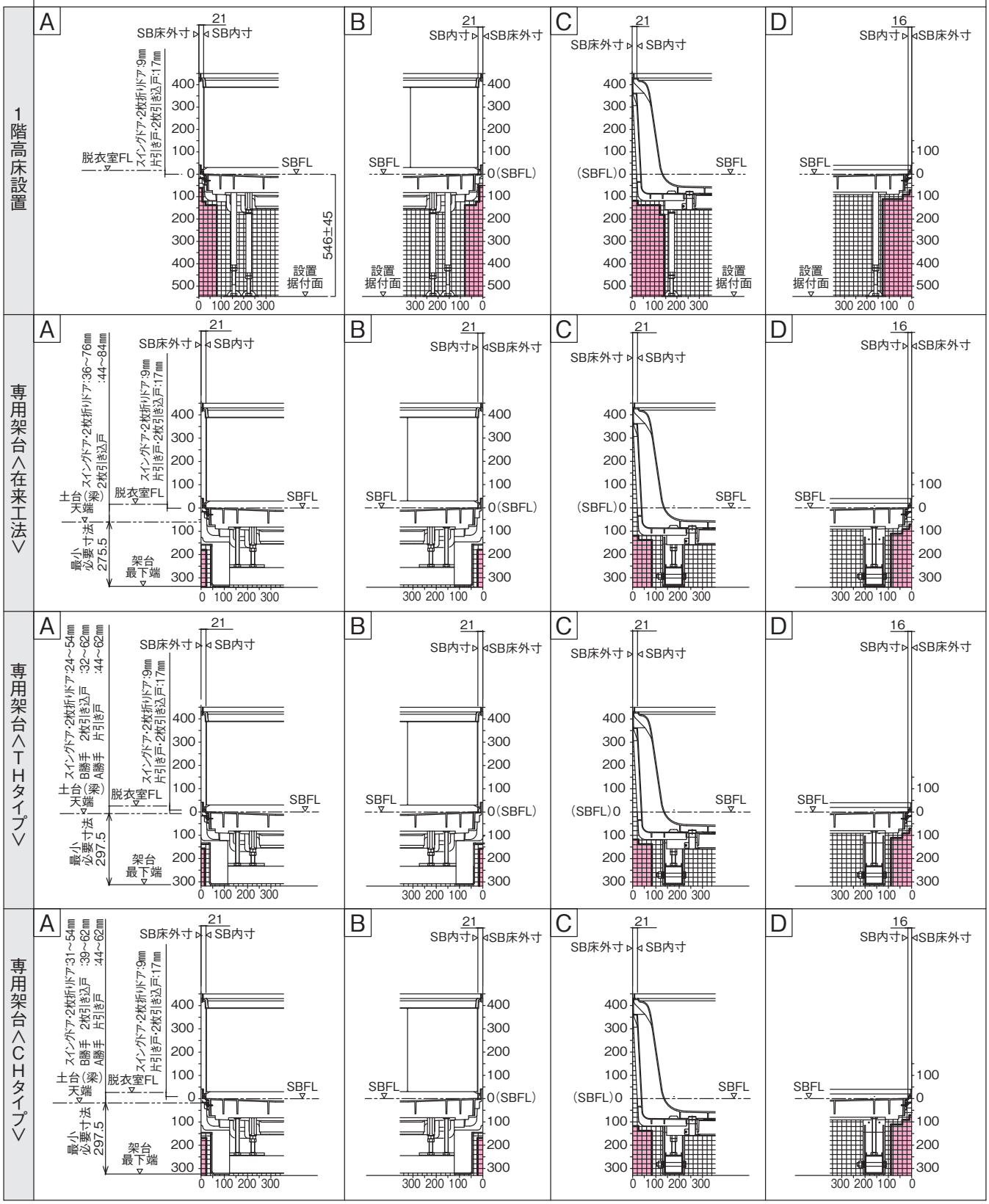

電気器具関連　共通事項

（単位：mm）

電気器具関連の設計・取付設置について

電気部品名		消費電力	ケーブルの長さ・種類	スイッチ取り付け場所		別途工事範囲
				浴室内	脱衣室	
換気扇	換気扇（電気式）	RL3716（100V） 50Hz：8.0W 60Hz：8.5W	電源線 VCTF1.5m φ0.75mm² 3 芯 アース線あり	—	現場手配	天井裏ジョイントボックス内 接続以降
換気扇	オートルーバー 暖房換気乾燥機（電気式）	GVL5700A（100V） 50Hz：1330W 60Hz：1380W	電源線 VVF1m φ1.6mm 2 芯 アース線あり	商品同梱	取り付け可 ※1	天井裏本体内電源引込み
換気扇	NEW カビシャット 暖房換気乾燥機	GVL7300（100V） 50Hz：1300W 60Hz：1320W	電源線 VVF1m φ1.6mm 2芯 アース線あり リモコンコード5m付属	–	商品同梱	天井裏本体内電源引込み、及び 接続本体～リモコン間配線接続
換気扇	NEW「ナノイー」搭載 カビシャット 暖房換気乾燥機	GVL7500（100V） 50Hz：1300W 60Hz：1320W	電源線 VVF1m φ1.6mm 2芯 アース線あり リモコンコード5m付属	–	商品同梱	天井裏本体内電源引込み、及び 接続本体～リモコン間配線接続
換気扇	カビシャット 暖房換気乾燥機（電気式）	GVL5300A（100V） 50Hz：1295W 60Hz：1312W	電源線 VVF1m φ1.6mm 2 芯 アース線あり リモコンコード 5m 付属	—	商品同梱	天井裏本体内電源引込み、及び 接続本体～リモコン間 配線接続
換気扇	「ナノイー」搭載 暖房換気乾燥機 （電気式）	GVL5500A（100V） 50Hz：1350W 60Hz：1350W	電源線 VVF1m φ1.6mm 2 芯 アース線あり リモコンコード 5m 付属	—	商品同梱	天井裏本体内電源引込み、及び 接続本体～リモコン間 配線接続
天井付照明	フラットライン LED 照明 FZ※2	白色：31W	電源線 VVF1m φ1.6mm 2 芯 アース線あり	—	現場手配	天井裏ジョイントボックス内 接続以降
壁付照明	プラネット照明 （パルックボール電球 D15 形）	10W	電源線 VVF2m φ1.6mm 2 芯 アース線なし	—	現場手配	天井裏ジョイントボックス内 接続以降
壁付照明	プラネット照明（LED 電球）	10W				
壁付照明	ブライト照明 （パルックボール電球 D15 形）	10W	電源線 VVF2m φ1.6mm 2 芯 アース線なし	—	現場手配	
壁付照明	エクセレント照明 （パルックボール電球 D15 形）	10W	電源線 VVF2m φ1.6mm 2 芯 アース線なし	—	現場手配	天井裏ジョイントボックス内 接続以降
壁付照明	ドラム照明 （パルックボール電球 D15 形）	10W	電源線 VVF2m φ1.6mm 2 芯 アース線なし	—	現場手配	天井裏ジョイントボックス内 接続以降
スリムミラー （くもり止めヒーター付）		21W	電源線 VCT4m φ0.75mm2 3 芯 アース線あり	—	現場手配	天井裏ジョイントボックス内 接続以降
地デジ対応バステレビ （16V 型 B-CAS カード内蔵タイプ）		23W	電源線 VVF1.5m φ1.6mm 2 芯 中継ケーブル 3m	商品同梱	—	天井裏ジョイントボックス内 接続以降
ワンセグ放送対応 バステレビ（5V 型）		4.1W	電源線 VVF1.5m φ1.6mm 2 芯 機能アース線 1.5m 電源コード 4m TV アンテナ線 3.5m	—	—	天井裏ジョイントボックス内 接続以降、 天井裏アンテナ接線接続以降
コンパクトミスト		7.5W	浴室外スイッチケーブル VCT 3.8m 0.5mm² 2 芯 浴室内スイッチケーブル VCT 3.8m 0.5mm² 2 芯 電磁弁ケーブル VCT 3m 0.5mm² 4 芯	商品同梱	商品同梱 （予備暖房）	制御ボックス接続以降

※ 1：オートルーバー暖房換気乾燥機のリモコンホルダー標準取り付け位置は浴室内ですが、脱衣室にも取り付け可能です。

※2：フラットライン LED 照明 FZ の場合

使用電圧	周波数	消費電力（電源ボックス接続時）	入力電流	適合 LED 電源ボックス
AC100V	50 ／ 60Hz 共用	31W	0.18A	GTG9GVL2108

● LED 照明 1 灯につき、電源ボックスは 1 台必要となります。
● LED 照明器具の光源寿命は、40,000 時間です。（照明器具や電源ボックスの寿命とは異なります。）
光源の寿命は、点灯しなくなるまでの総点灯時間または、全光束が点灯初期の 70%に下がるまでの総点灯時間のいずれか短い時間を推定したものです。

電気器具関連　共通事項

電気配線図

※パナソニックバスルームの全シリーズをまとめて掲載しています。

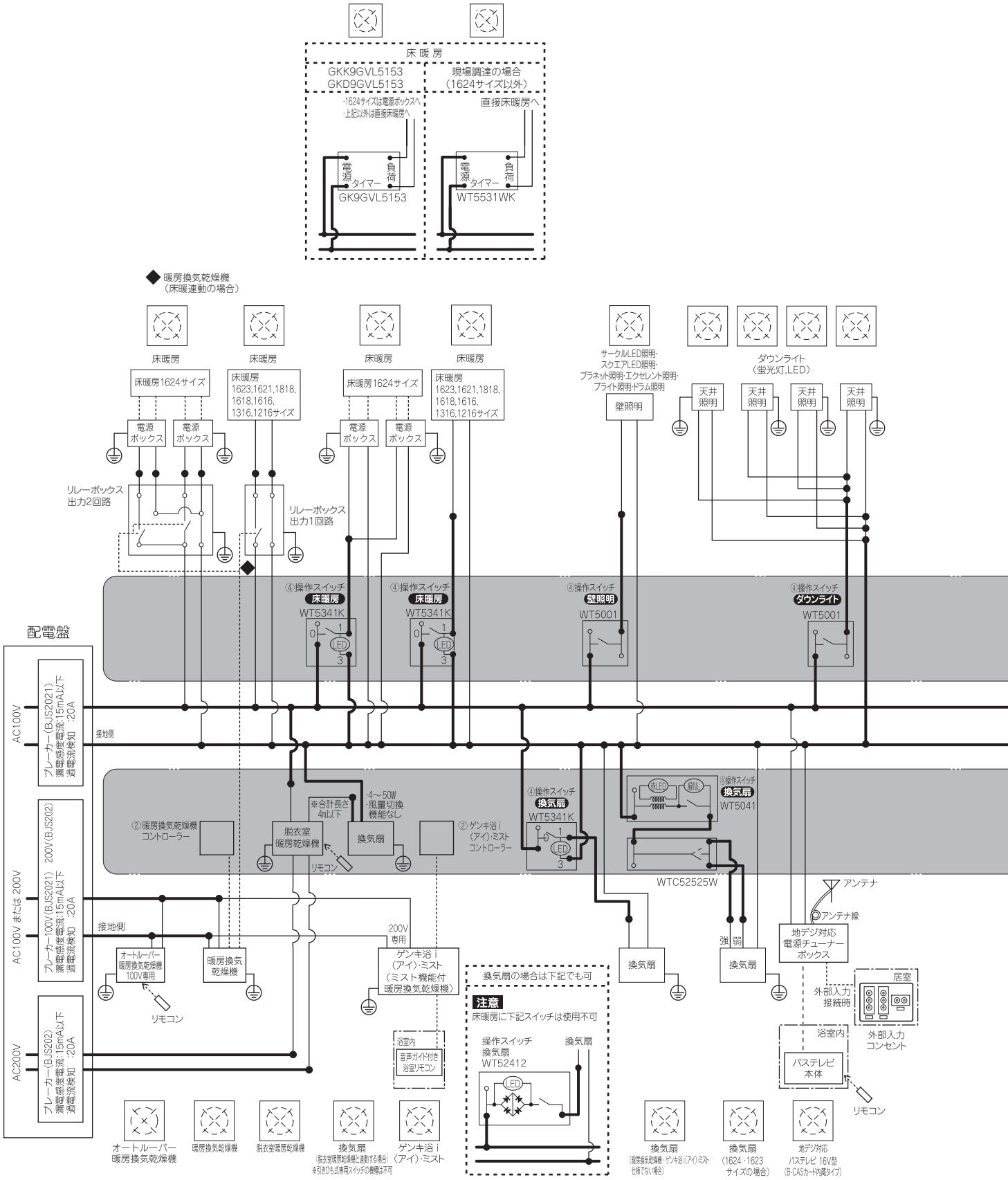

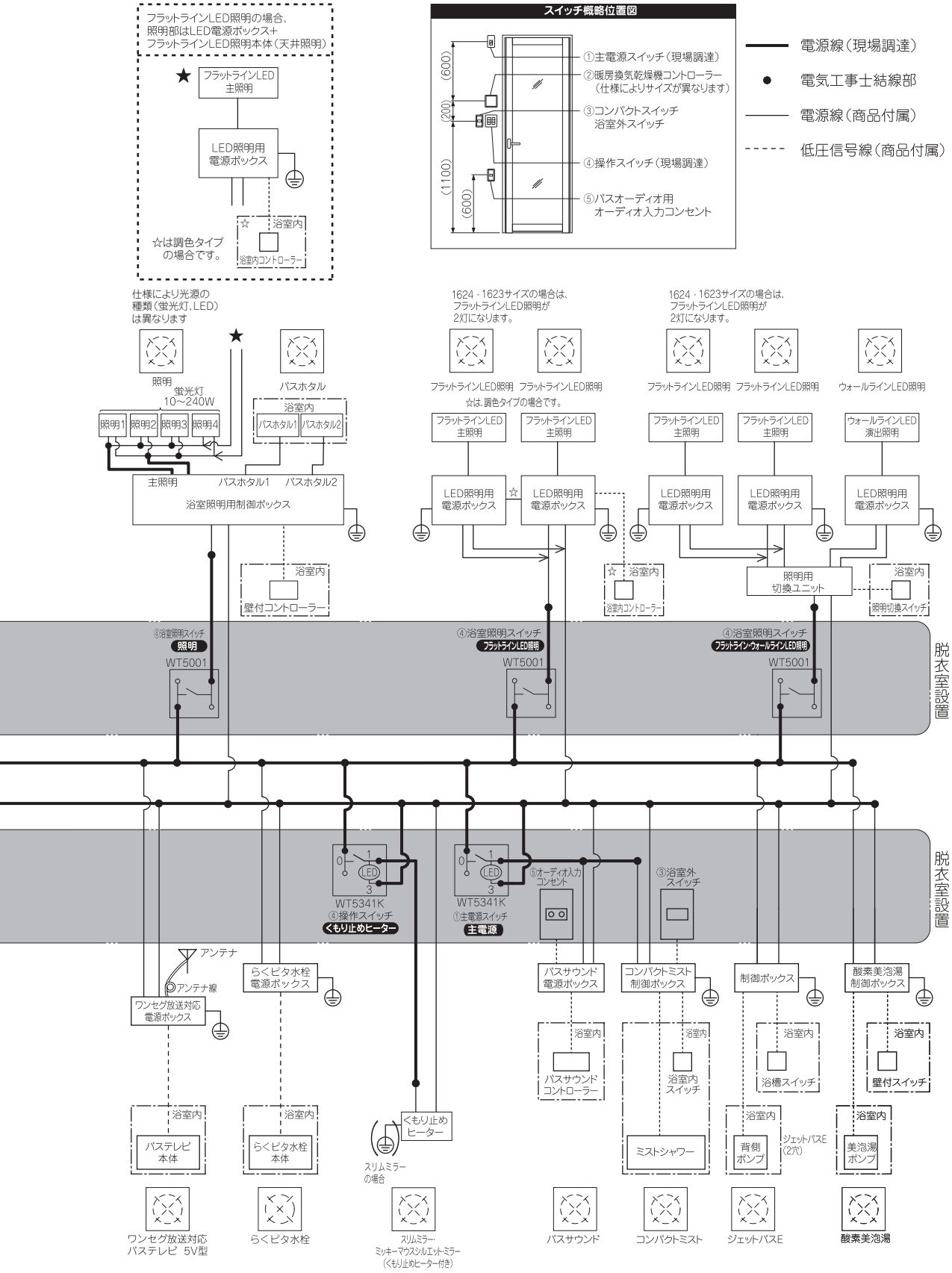
フラットラインLED照明の場合、
照明部はLED電源ボックス+
フラットラインLED照明本体（天井照明）
フラットラインLED主照明
LED照明用電源ボックス
浴室内
浴室内コントローラー
☆は調色タイプの場合です。
スイッチ概略位置図
(600)
(200)
(1100)
(600)
①主電源スイッチ（現場調達）
②暖房換気乾燥機コントローラー（仕様によりサイズが異なります）
③コンパクトスイッチ 浴室外スイッチ
④操作スイッチ（現場調達）
⑤バスオーディオ用 オーディオ入力コンセント
電源線（現場調達）
電気工事士結線部
電源線（商品付属）
低圧信号線（商品付属）
仕様により光源の種類（蛍光灯、LED）は異なります
照明
蛍光灯 10～240W
バスホタル
照明1
照明2
照明3
照明4
バスホタル1
バスホタル2
主照明
浴室照明用制御ボックス
壁付コントローラー
1624・1623サイズの場合は、フラットラインLED照明が2灯になります。
フラットラインLED照明
☆は、調色タイプの場合です。
ウォールラインLED照明
ウォールラインLED演出照明
照明用切換ユニット
照明切換スイッチ
④浴室照明スイッチ 照明
④浴室照明スイッチ フラットラインLED照明
④浴室照明スイッチ フラットライン・ウォールラインLED照明
WT5001
脱衣室設置
WT5341K
④操作スイッチ
くもり止めヒーター
①主電源スイッチ
主電源
⑤オーディオ入力コンセント
③浴室外スイッチ
アンテナ
アンテナ線
ワンセグ放送対応電源ボックス
らくピタ水栓電源ボックス
バスサウンド電源ボックス
コンパクトミスト制御ボックス
制御ボックス
酸素美泡湯制御ボックス
バスサウンドコントローラー
浴室内スイッチ
浴槽スイッチ
壁付スイッチ
バステレビ本体
らくピタ水栓本体
くもり止めヒーター
スリムミラーの場合
ミストシャワー
背側ポンプ
ジェットバスE（2穴）
美泡湯ポンプ
ワンセグ放送対応バステレビ 5V型
らくピタ水栓
スリムミラー・ミッキーマウスシルエットミラー（くもり止めヒーター付き）
バスサウンド
コンパクトミスト
ジェットバスE
酸素美泡湯

電気器具関連　共通事項

（単位：mm）

換気設備について

■ 換気設備一覧表

		品　番	換　気	暖　房	乾　燥	涼　風	エコナビ節電乾燥	「ナノイー」	クリアミスト
標準	換気扇	RL3716	●	–	–	–	–	–	–
オプション	オートルーバー暖房換気乾燥機	GVL5700A	●	●	●	●	–	–	–
	NEW カビシャット暖房換気乾燥機	GVL7300	●	●	●	●	●※1	–	–
	NEW 「ナノイー」搭載カビシャット暖房換気乾燥機	GVL7500	●	●	●	●	●※1	●※3	–
	カビシャット暖房換気乾燥機	GVL5300A	●	●	●	●	●※2	–	–
	「ナノイー」搭載暖房換気乾燥機	GVL5500A	●	●	●	●	●※2	●※3	–

※1　節電乾燥（浴室）：ボタンを押すと、浴室内の温度・湿度を検知して効率的に浴室を自動乾燥します。
　　節電乾燥（衣類）：衣類の重量に応じた運転時間を設定すると、浴室内の温度・湿度の変化から衣類の乾燥状態を判定し効率的に乾燥します。
※2　エコナビ節電乾燥【浴室自動乾燥】：ボタンを押すと、温度・湿度にあわせて効率的に浴室を自動乾燥します。
※3　「ナノイー」【浮遊カビ抑制・脱臭】：エコナビ節電乾燥運転時、空気清浄機に活用される「ナノイー」が浮遊カビを抑制します。
　　衣類の気になるニオイも低減させます。

電気結線図

■ プラネット照明、ブライト照明、エクセレント照明、ドラム照明

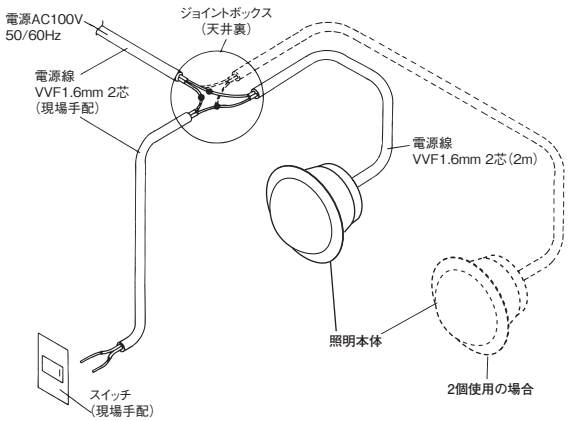

■ フラットラインLED照明FZ

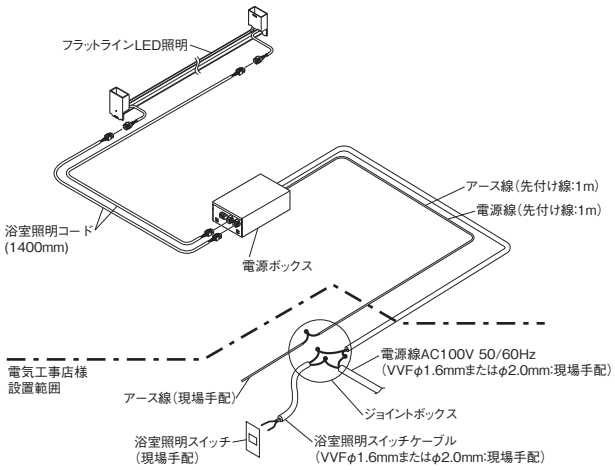

■ スリムミラー（くもり止めヒーター付）

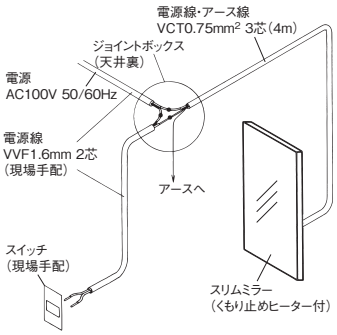

照明器具

（単位：mm）

■ 照明ランプ一覧

品　番	品　名	使用電圧	周波数	消費電力	入力電流	電　球
GTG9GVL2490	プラネット照明	AC100V	50/60Hz 共用	10W	―	蛍光灯(電球色)：パルックボールD15形(E26口金)
GTG9GVL2690				10W	0.17A	LED電球(電球色相当)：一般電球タイプ(E26口金)全方向タイプ　※防湿･防雨型器具対応
GTG9AL02	ブライト照明			10W	―	蛍光灯(電球色)：パルックボールD15形(E17口金)
GTG9GVL2451	エクセレント照明			10W	―	蛍光灯(電球色)：パルックボールD15形(E17口金)
GTG9GVL2282	ドラム照明			10W	―	蛍光灯(電球色)：パルックボールD15形(E26口金)

・パナソニック製ランプをお買い求めください。
・LED 照明器具の光源寿命は、40,000 時間です。（照明器具の寿命とは異なります。）光源の寿命は、点灯しなくなるまでの総点灯時間または、全光束が点灯初期の 70%に下がるまでの総点灯時間のいずれか短い時間を推定したものです。

■プラネット照明

蛍光灯

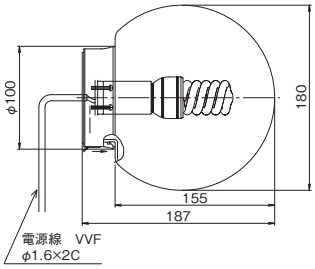

LED電球

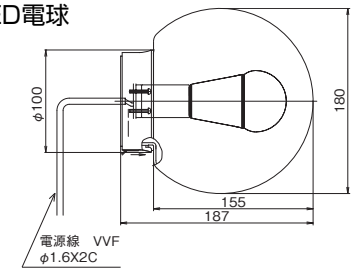

■ ブライト照明

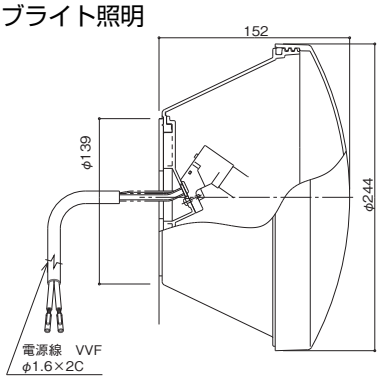

■ エクセレント照明

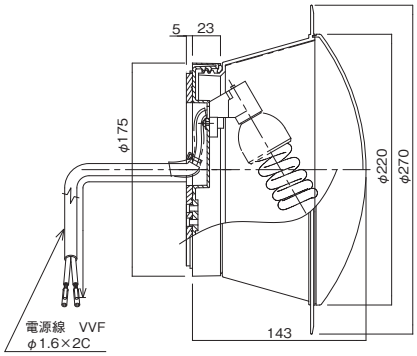

■ フラットラインLED照明FZ

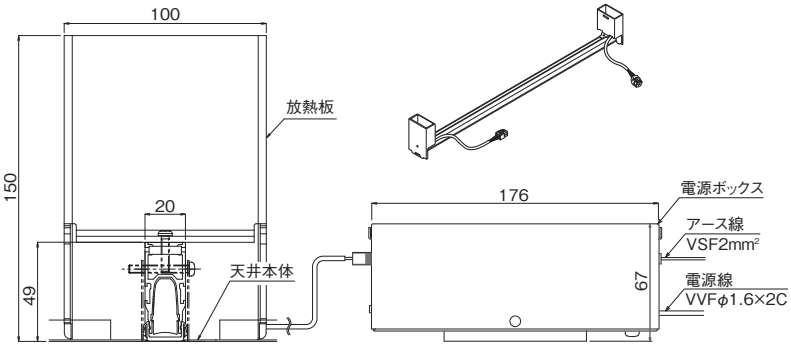

LED 照明 1 灯につき、電源ボックスは 1 台設置されます。

■ ドラム照明

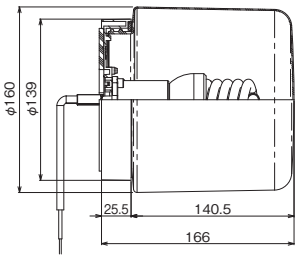

コンパクトミスト

（単位：mm）

安全上のご注意

・次の症状の方はミストシャワーを使うにあたって医師とご相談ください。
〈高血圧症・妊婦・心臓病・貧血症・皮膚病・感染症・動脈硬化・呼吸器障害など〉
（守らないと身体に異常をきたす原因となります。）
・次の場合はミストシャワーを使用しないでください。
〈飲酒後・体調不良・睡眠薬など眠気をもよおす薬を飲んでいる・医師に入浴を禁じられている〉
（守らないと身体に異常をきたす原因となります。）
・ノズルを動かす時は、出湯温度を下げて行ってください。（ノズル付近のミストシャワーは高温のため、火傷するおそれがあります。）
・ミストシャワー使用時に、他の水栓からお湯を出さないでください。（ミストシャワーがミスト状にならないため、浴びると火傷の原因となります。）

給湯機の中には、組み合わせできない機種があります。165ページの「給湯機選定について」で必ずご確認ください。

構造図

■電気結線図

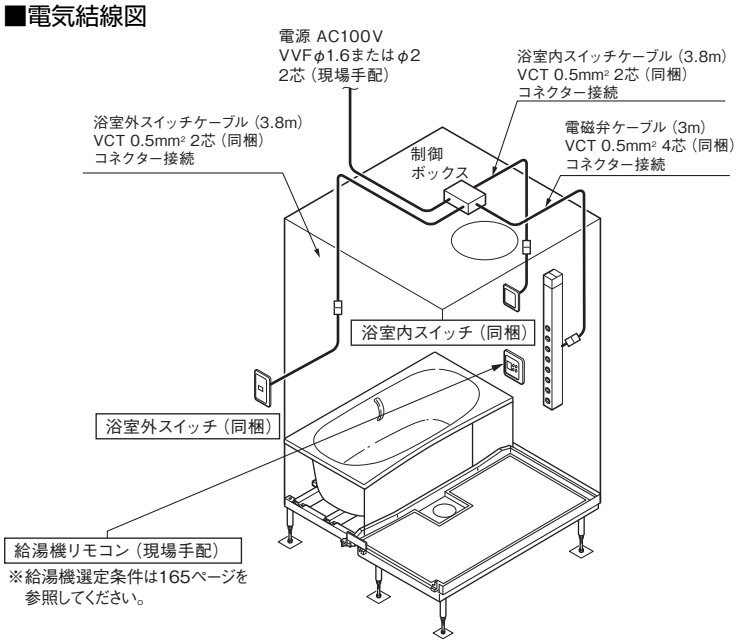

■寸法図

制御ボックス

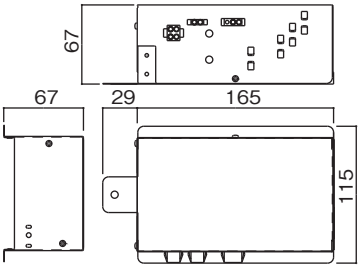

浴室内スイッチ

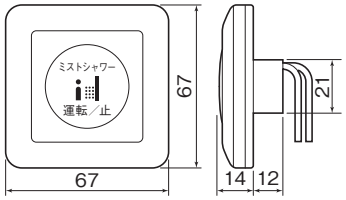

■給水経路

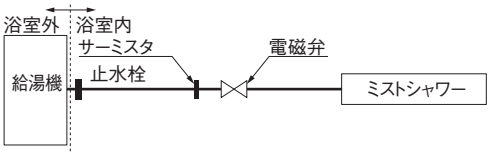

・ミストシャワーは給湯機から供給された湯が、そのまま出湯します。60℃を含む出湯温度コントロールのできる給湯機と組み合わせてご使用ください。
（詳しくは 165 ページをご参照ください。）

浴室外スイッチ

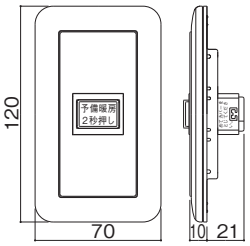

コンパクトミスト本体

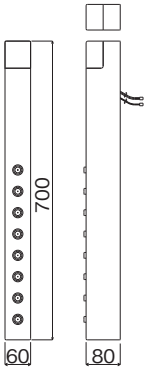

（単位：mm）

設置条件

■給水・給湯圧について（コンパクトミスト止水栓部にて）

給湯圧	動水圧 100kPa 以上

・給湯圧が不足の場合は、加圧ポンプをご利用いただくと便利です。

■給湯機選定について

ガス給湯機（直圧式）	・給湯能力20号以上の給湯機を使用してください。これ以下の給湯機の場合、湯量、湯温不足のおそれがあります。 ・浴室コントローラーを有し、給湯設定温度の最高温度が60℃で給湯できる機種をお使いください。 ・給湯温度の安定性の良いQ機能付きの給湯機をお勧めします。（Q機能とは、出湯／止水を繰り返したときでも、湯温の変化が少なく快適に使用していただけるものです。）
石油給湯機 電気温水器 （貯湯式）	電気温水器は必ず高圧タイプを選定ください。 詳しくは以下の条件をすべて満たす給湯機です。 ・石油給湯機の場合、上記の条件を満たし給湯能力が36kW（31,000kcal/h）以上であること。 ・コンパクトミスト止水栓部にて動水圧100kPa以上確保できること。 ・貯湯タンクの沸き上がりの温度と、給湯の出湯温度が別々に設定できること。 ・給湯温度が段階設定できる浴室コントロールを有し、最高温度が60℃であること。

■制御ボックス

・制御ボックスは天井裏に設置することが必要です。
・制御ボックスは浴室内および屋外には設置しないで、浴室天井裏の、湿気が少なく点検できる場所に、必ず設置してください。
・分解・修理・改造は絶対に行なわないでください。
・漏電ブレーカーが取り付けられていることを確認してください。もし、取り付けられていなければ電気工事店へ依頼して必ず取り付けてください。
・交流100V以外では使用しないでください。
・運搬や取付設置中は必ず手袋をはめて作業してください。
・制御ボックスの周囲では天井裏の断熱材を10cm以上離して設置してください。

取付設置上のご注意

・給湯機の性能は上記表の条件に合うものをお選びください。
・給水圧力が600kPaを超える場合は、市販の減圧弁を使用し、200kPa程度に減圧してください。止水・吐水時に音が大きくなる場合があります。
・湯側水圧：100kPaを必ず確保してください。前述以下の水圧では十分な強さを得られない場合があります。
・ミストシャワー使用時の動水圧が250kPa以上の場合、ミストシャワーが強すぎますので、湯側止水栓を絞って調整してください。
・水圧が低い場合、他の給湯（キッチンでの使用や足し湯など）でミストシャワーの吐水量が極端に少なくなり、機能を果たさない場合があります。
・ミストシャワーは約5L/min（動水圧150kPa時）の吐水量があります。給湯機は、少なくとも2分以内に設定湯温の出湯が可能な距離に設置してください。

仕様

電源電圧	AC100V（50-60Hz）
定格消費電力	7.5W
絶縁トランス	定格容量：20VA　E種
外形寸法	W194×D115×H67
質量	0.7kg

使用上のご注意

・凍結が予想されそうな低温時には、配管の水抜き操作を行ってください。
・長期間ご使用にならないときは、必ず水抜きを行う必要があります。（行わないと、雑菌が発生したり、凍結破損して水漏れの原因となります。）
・停電時、ミストシャワーは使用できません。
・家庭用ですので、業務用には使用できません。
・ミストシャワーを運転する際、止水・吐水時に音が発生しますが、故障ではありません。
・水栓使用時、水量を少なくした時に流水音がしますが、異常ではありません。
・ミストシャワーは出湯当初、給水配管内にたまった冷たい水が出ることがあります。
・予備暖房またはミスト使用後は、ミストの水滴や結露の水滴により、天井に付着したしずくが落ちる場合があります。
・ミストシャワー使用後は浴室が通常より乾きにくいため、換気を長めに行う必要があります。
・溶剤（エタノールなどを含む）は使わないでください。毛染め剤およびカラーリンスなどはすぐに洗い流してください。（表面の荒れ・変色の原因となります。）
・ミストシャワーを使用する場合は、換気扇・暖房換気乾燥機を使用しないでください。
24時間換気の場合は換気を一時停止し、ミストシャワー使用後、再び24時間換気を運転してください。（過剰な蒸気で換気扇・暖房換気乾燥機が破損する原因となります。）

ミストシャワー

・ミストシャワーは、浴室内または浴室外スイッチを2秒間長押しすることで出湯します。
・予備暖房運転は5分間で停止します。継続運転する場合は再度予備暖房スイッチを押してください。
・予備暖房運転時、60℃より高い湯が出湯されると安全装置が働き、予備暖房運転が停止します。その場合は、給湯機の設定を60℃にしたうえで、しばらくしてから（約10分）再度予備暖房運転スイッチを5秒間押してください。
・予備暖房1回あたり（5分）の湯の使用量は約25Lです。（動水圧150kPa時）
・コンパクトミストで低温の水（湯）を浴びる時、ガス給湯機の場合は、電源を切ることで給水温度で浴びることができます。貯湯式給湯機（電気温水器など）の場合は、設定できる最低温度で浴びることができます。
・予備暖房機能はサウナではありません。発汗を促すほど浴室が高温にならない場合があります。（昇温性能グラフを参照）

■昇温性能

・浴室周囲温度：5℃
・給湯機24号
・設定温度60℃
・水圧：98kPa（1.0kgf/cm²）
・給湯配管：5m

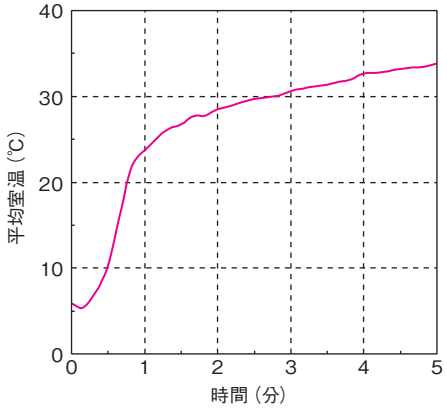

地デジ対応バステレビ（16V型 B-CAS カード内蔵タイプ）

（単位：mm）

地デジ対応バステレビ（16 V型 B-CAS カード内蔵タイプ）

GK9HX1600

構造図

■電気配線図

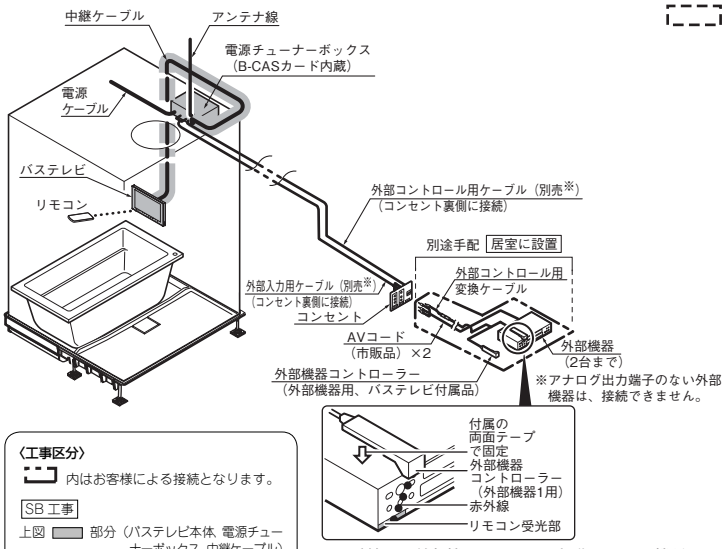

内はSB取付設置店様、それ以外は電気工事店様の作業範囲となります。

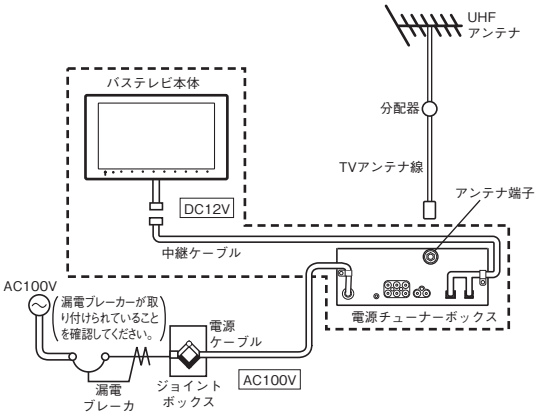

〈工事区分〉

内はお客様による接続となります。

SB 工事

上図 部分（バステレビ本体、電源チューナーボックス、中継ケーブル）

電気工事

上記以外

※お手持ちの外部機器によっては操作できない機種や、メニュー操作など機能の一部が正しく操作できない機種もあります。（外部機器側のリモコン方式の違いなどにより動作しないものがあります。）その場合には、外部機器コントロール機能を使用できませんので、浴室外に設置した外部機器から操作を行ってください。

■寸法図

・バステレビ

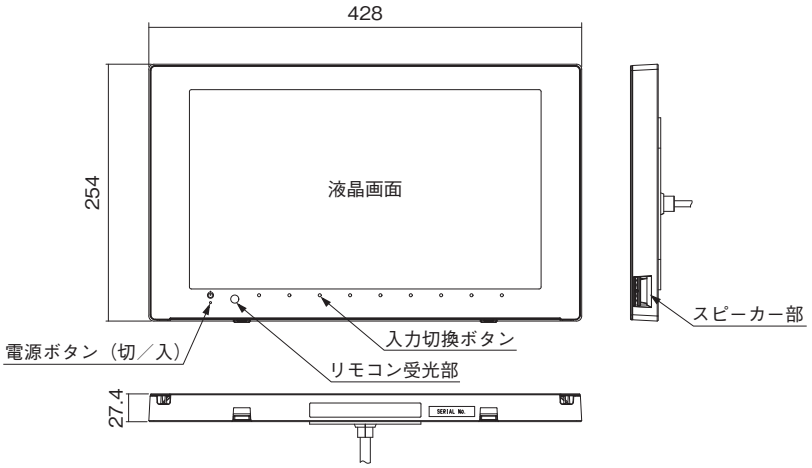

・電源チューナーボックス

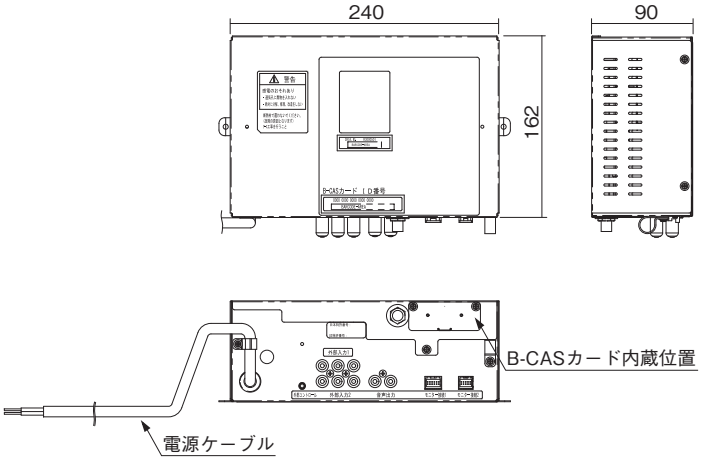

（単位：mm）

■バステレビ外部接続ケーブルセット（オプション）を取り付ける場合

電源チューナーボックスに別売の「バステレビ外部接続ケーブルセット」を用いて、外部機器（DVDプレーヤー、BS・CSデジタルチューナー、ケーブルテレビ専用チューナーなど）を接続することにより、DVDやBS・CSデジタル放送、ケーブルテレビの有料放送などをバステレビで楽しむことができます。

┌┄┄┐内が電気工事店様の作業範囲となります。

外部機器接続部分については、オプションの「バステレビ外部接続ケーブルセット」（品番：GK9OPA1000D（5m）、GK9OPA1001D（10m）、GK9OPA1002D（15m））をご使用のうえ、必要な部材を現場手配いただく必要があります。

なお、電源チューナーボックスから外部機器までの配線長さは、12m以内（GK9OPA1000D、GK9OPA1001Dの場合）、または17m以内（GK9OPA1002Dの場合）になるようにしてください。

●セット品番

GK9OPA1000D	5m
GK9OPA1001D	10m
GK9OPA1002D	15m

※ GK9O（オー）PA…

●セット内容明細

図番	部品名	個数
①	外部入力用ケーブル	2
②	外部コントロール用ケーブル	1
③	外部入力用コンセントラベル	1
④	外部コントロール用変換ケーブル	1
⑤	RCA キャップ	1
－	固定ベース	3
－	結束バンド	3
－	取付設置説明書	1

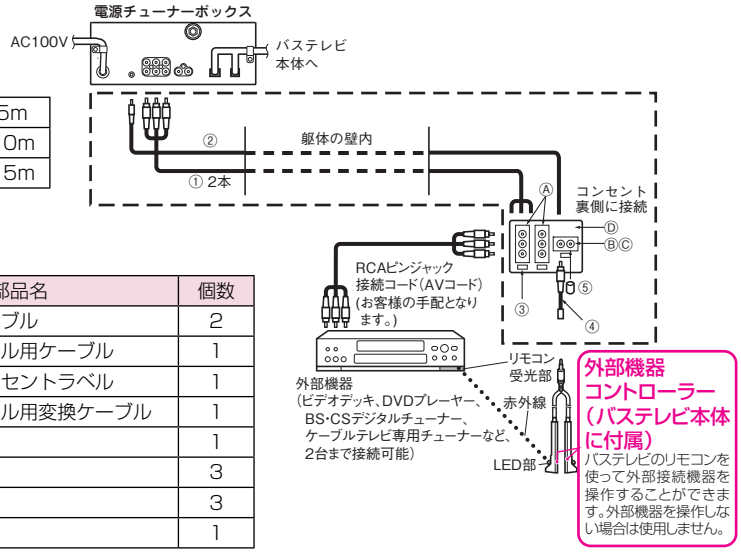

●その他必要部材

以下の部材を別途手配してください。

図番	部品名	個数
Ⓐ	AV 用信号コンセント（WN4822 パナソニック製）	2
Ⓑ	オーディオ用信号コンセント（WN4821 パナソニック製）	1
Ⓒ	オーディオ用信号コンセント取り付け枠（フルカラー仕様 WN3710020（20 個入）1 個使用 パナソニック製）	1
Ⓓ	プレート（化粧プレート・プレート枠）（7 個用）（フルカラー仕様 WN6007W パナソニック製）	1

■ LAN 接続

・LAN に接続することはできません。
・DLNA には対応しておりません。

●外部機器のコントロールについて

＜リモコン＞

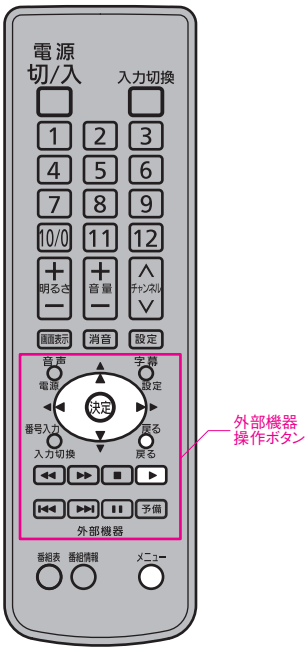

リモコンコードを初期設定することにより、バステレビのリモコンで、外部機器を操作（電源、チャンネル、停止、再生、巻き戻し、早送りなど）することができます。

※お手持ちの外部機器によっては操作できない機種や、メニュー操作など機能の一部が正しく操作できない機種もあります。（外部機器側のリモコン方式の違いなどにより動作しないものがあります。）その場合には、外部機器コントロール機能を使用できませんので、浴室外に設置した外部機器から操作を行ってください。

※アナログ出力端子のない外部機器は、接続できません。

※外部機器のリモコンは、赤外線方式に設定のうえ、できるだけバステレビのリモコン受光部に近づけて操作してください。（外部機器のリモコンが無線方式の場合、リモコンコードは設定できません。）

地デジ対応バステレビ（16V型 B-CAS カード内蔵タイプ）

（単位：mm）

■推奨取り付け位置

※お客様や工務店様とご確認のうえ、なるべく正面からバステレビを見ることができる位置に取り付けてください。
※横型ミラー、L型握りバーとは併設できません。
●横型ミラーを選択された場合など、プランによっては下記の推奨位置に取り付けできない場合があります。事前に図面などでご確認ください。
●下記寸法はあくまで推奨値です。
壁目地、壁裏の状態（配管やフレームなど）、握りバー、混合水栓、その他オプション機器などの位置を確認し、お客様とご相談のうえ、浴槽内から見える位置に取り付けてください。
バステレビの視野角（画面を見ることができる角度）は、上下160°（上下各方向80°）、左右160°（左右各方向80°）です。

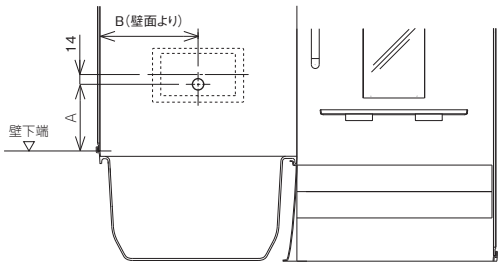

	A 寸法	B 寸法
1621・1618・1616・1216 サイズ	303	400
1818 サイズ	187※	400

※カウンター上パネルより

仕様

項　目	仕　様
種　類	地上デジタルハイビジョンテレビ
定格電圧・周波数	AC100V 50/60Hz共用（本体DC12V）
定格消費電力	23W（年間消費電力量：37kWh／年）
待機時消費電力	約0.3W
受信可能放送	VHF：ch1～12／UHF：ch13～62／CATV：c13～c63 地上デジタル：ch000～999（CATVパススルー対応） ※ワンセグ放送を除く
画面サイズ(mm)	16V型（344.2×193.5）
表示方式	透過型TN液晶パネル
駆動方式	TFTアクティブマトリクス方式
画素数	1,049,088画素（横1366×縦768）
音声出力	ステレオ、モノラル、音声多重、サラウンド対応
スピーカー	φ28×2
受信方式	地上デジタル：ISDB-T（国内専用）
アンテナ入力	同軸（75Ω） 端末処理F型プラグ
その他機能	EPG（電子番組表）対応、字幕放送対応、外部機器コントロール機能、切り忘れ防止タイマー（オフタイマー）、タイマー機能
使用温度	0℃～50℃
外形寸法（mm）	本　体：W428×D27×H254 リモコン：W57×D15×H189 電源チューナーボックス：W240×D90×H162
質　量	本体約2.3kg 電源チューナーボックス約1.7kg
付属品（同梱品）	リモコン（1個）、リモコンホルダー（1個）、電池（1個）、外部機器コントローラー（1個）、両面テープ（2枚）、重要書類在中チラシ（1部）、取扱説明書（1部）、かんたんガイド（1部）

〈取り付け必要スペース寸法〉

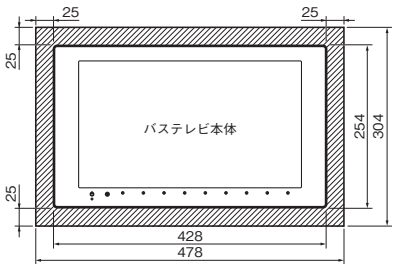

▨はシーリング材充てんのため、4周にスペースが必要です。

選定上のご注意

■バステレビ本体

・パナソニックバスルーム専用です。在来工法の浴室には設置できません。
・横型ミラーを選択された場合には、正面に取り付けできません。
・L型握りバーとは併設できません。
・使用温度は0～50℃です。高温サウナなど、50℃を超える場所には取り付けられません。
・バステレビに使用している液晶パネルは非常に高度な技術で作られており、99.99%以上の有効画素がありますが、0.01%以下の画素欠けや常時点灯するものがありますので、あらかじめご了承ください。
・地上デジタル放送はハイビジョン画質ですが、外部入力は標準画質となります。

■受信システム

・地上デジタル放送（ワンセグ放送を除く）を受信できます。ただし、FM放送は受信できません。
・データ放送を受信することはできません。
・地上デジタル放送をご覧いただくには、地上デジタル放送の送信局に向けてアンテナを設置する必要があります。
・専用の地上デジタル放送用アンテナやデジタル放送対応のブースター、混合器などが必要になる場合があります。放送エリア内であっても、地形やビルなどに電波が遮られ視聴できない場合があります。
・共聴システムによっては一部受信できない地域があります。
また、特定の放送局のデータが提供されない場合があります。
・BSデジタル放送、CSデジタル放送のチューナーは内蔵していません。別途、BSデジタル放送、CSデジタル放送に対応したチューナーに加え衛星アンテナなどが必要です。また、加入契約が必要です。
・電話回線を使用した双方向サービスには対応していません。
・CATV（ケーブルテレビ）の場合、パススルー方式は受信できますが、それ以外の場合は各ケーブルテレビ運営会社にお問い合わせください。

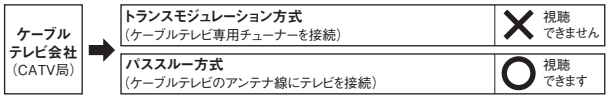

■外部機器の接続

・外部入力に外部機器を接続する場合は、機器を設置可能なスペースと、外部入力の配線工事が別途必要です。（外部入力端子は、バスルーム天井の電源チューナーボックスの側面に設けられています。）接続には、別売りのバステレビ外部接続ケーブル（5m：GK9OPA1000D、10m：GK9OPA1001D、15m：GK9OPA1002D）（コンセント、取付枠、プレートは別途手配）をご使用ください。その際、電源チューナーボックスから外部機器までの配線長さが12m以内（GK9OPA1000DおよびGK9OPA1001Dの場合）、または17m以内（GK9OPA1002Dの場合）になるよう外部機器を設置する必要があります。
・外部機器の接続はRCAピンケーブルで行い、D端子による接続はできませんので、標準画質の表示となります。

※お手持ちの外部機器によっては操作できない機種や、メニュー操作など機能の一部が正しく操作できない機種もあります。（外部機器側のリモコン方式の違いなどにより動作しないものがあります。）その場合には、外部機器コントロール機能を使用できませんので、浴室外に設置した外部機器から操作を行ってください。
※アナログ出力端子のない外部機器は、接続できません。
※外部機器のリモコンは、赤外線方式に設定のうえ、できるだけバステレビのリモコン受光部に近づけて操作してください。（外部機器のリモコンが無線方式の場合、リモコンコードは設定できません。）

（単位：mm）

設置工事について

■工事範囲

（1）システムバスルーム工事区分
・本体取り付け（壁穴加工φ32）と電源チューナーボックス取り付け
・本体と電源チューナーボックスの接続
（2）電気工事店様区分
・アンテナ接続
・電源チューナーボックスへの1次側配線（VVFケーブル）

■ SB 取付設置業者様へ

・バステレビの取り付け位置はあくまで推奨位置です。窓や壁の目地や、壁裏の状態（配線・フレームなど）、カラン、握りバーや他のオプション機器などの位置を確認し、お客様とご相談のうえ、なるべく正面からバステレビを見ることができる位置に取り付けてください。
・横型ミラーを選択された場合には、正面に取り付けできません。
・L型握りバーとは併設できません。
・直射日光の当たる場所への取り付けは避けてください。
・ケーブルの取り出し穴はシーリング材でふさがないでください。
結露してバステレビが故障するおそれがあります。
・リモコンホルダーは、お客様のお好みの位置に取り付けられるよう両面テープでの固定となっています。
・外部機器コントローラー（固定用テープ付き）、リモコン、リモコンホルダー、リモコン用ボタン電池、取扱説明書、かんたんガイド、重要書類在中チラシは、お客様または販売店様に確実にお渡しください。
・B-CASカードは、電源チューナーボックスに内蔵されていますので、取扱うことはありません。

■電気工事業者様へ

・取り付けの際は、必ず漏電ブレーカーが取り付けられていることを確認してください。
・アンテナ端子の入力電界は、70dBμVを目安にしてください。(強電界地域では、一般テレビに比べ画質に影響が出て減衰器が必要となる場合があります。)
・本機のアンテナ入力には、電通非通過型の分配器等を用い、直流電圧がかからないようにしてください。
・外部入力に外部機器を接続する場合は、機器を設置可能なスペースと、外部入力の配線工事が別途必要です。（外部入力端子は、バスルーム天井の電源チューナーボックスの側面に設けられています。） 接続には、別売りのバステレビ外部接続ケーブル（5m：GK9OPA1000D、10m：GK9OPA1001D、15m：GK9OPA1002D）（コンセント、取付枠、プレートは別途手配）をご使用ください。
その際、電源チューナーボックスから外部機器までの配線長さが12m以内（GK9OPA1000DおよびGK9OPA1001Dの場合）、または17m以内（GK9OPA1002Dの場合）になるよう配線してください。
・外部機器との接続ケーブルが余った場合、束ねないでください。
束ねると外部機器の操作に支障が生じる場合があります。
・バステレビ本体の画面にB-CASカード使用許諾契約ラベルと約款が貼られています。
B-CASカード使用許諾契約ラベルは、はがさないでください。
ラベルがあっても試運転や各設定は可能です。

バステレビ 16V 型(後付･交換の場合のご注意)

左記のご注意と併せてご確認ください。

選定上のご注意

・あらかじめ現場確認を十分に行ってください。
・パナソニック製以外のバスルーム・ユニットバスルームに取り付ける場合は、各バスメーカー様に取り付けの可否をご確認ください。
・在来工法浴室壁や、タイル壁のバスルーム・ユニットバスルームには取り付けできません。
・お客様に取り付け位置を確認のうえ、取り付け必要スペース（W478× H304）を確保できるか、リモコンや水栓金具などとの取り合いを十分ご確認ください。
・バステレビ取り替えの場合は、既設のテレビのねじ穴がバステレビ本体のサイズに収まるかご確認ください。
・配線のため、バスルーム内寸～建築躯体内法面まで40mm以上確保してください。また、天井点検口から呼び線などを使用して中継ケーブルの入線が可能か、取り付け位置の壁裏に電線や裏配管、壁補強、建築側柱などの干渉物がないかをご確認ください。
・天井点検口から手が届く範囲に電源チューナーボックス（W240×H162×D90、質量約2kg）を水平に設置可能な場所があるかご確認ください。取り付け位置は各バスメーカー様にご確認ください。
・パナソニック製・旧松下電器産業製バスルームのドーム天井（EXシリーズのアーチ天井は除く）の上には電源チューナーボックスは取り付けできません。この場合は、他に電源チューナーボックスを置く場所があるかの確認が必要です。
・漏電ブレーカーが取り付けられていることと、浴室天井裏の電源接続位置（ジョイントボックス）をご確認ください。
・TVアンテナ線が浴室天井裏に配線されているかご確認ください。配線されていない場合は、分配器の位置を確認のうえ、TVアンテナ線が配線可能かご確認ください。
・地上デジタル放送が受信可能な環境かご確認のうえ、必要な受信システム機器をご選定ください。
・必要に応じてバステレビ外部接続ケーブルセットの配線が可能かご確認ください。

取付設置上のご注意

・設置条件を満たすことを事前に十分ご確認ください。
・暖房換気乾燥機のある浴室に取り付ける場合は、温風が直接当たらない位置に取り付けてください。
・中継ケーブルの配線時はコードを傷つけないようご注意ください。
・バステレビを交換する場合、既設のコード類は壁裏に固定されている場合があります。
・壁パネルを開口する際に出る切り粉は、「もらいさび」の原因となります。浴槽面へ落下させないよう養生テープなどで切り粉を受けてください。万が一、落下した場合は、必ず清掃してください。
・本体交換の際は、表面を傷つけないようシーリング材をはがしてください。
・バステレビを交換する場合、不要なねじ穴はシーリング材でふさいでください。
・取り替えバステレビ（GK9AHX600）がバスオーディオ（GK7ASX101W）と接続されている場合は、別途、音声出力ケーブル（RLXAS10DM06）の手配が必要です。

ワンセグ放送対応バステレビ（5V 型）

（単位：mm）

ワンセグ放送対応バステレビ（5V 型）

GK9HX510

構造図

■電気配線図

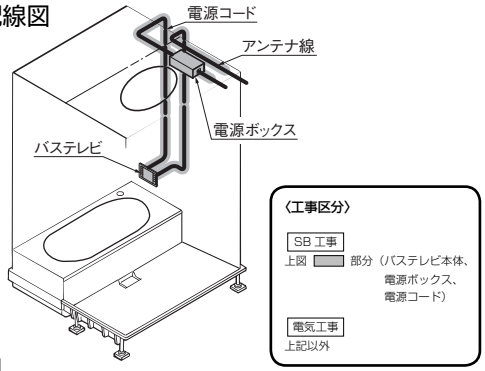

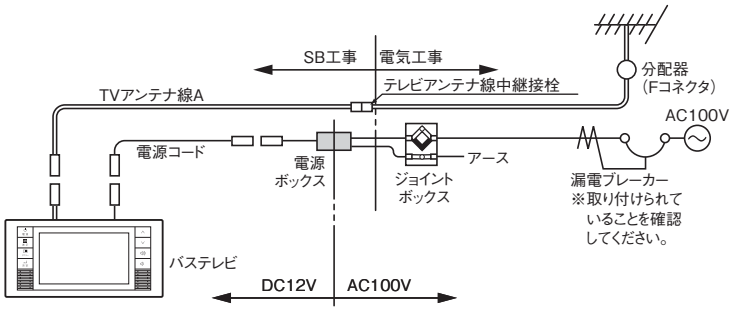

※外部入出力端子はありません。

■寸法図

・バステレビ（5V型）

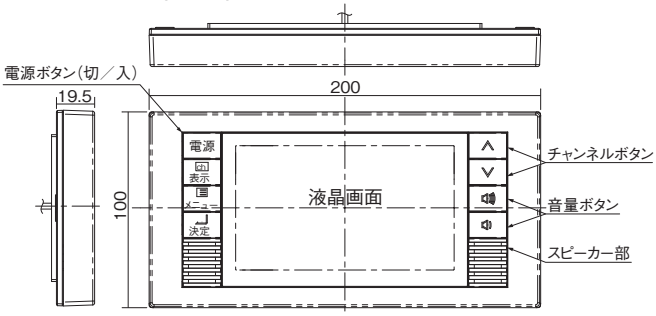

・電源ボックス

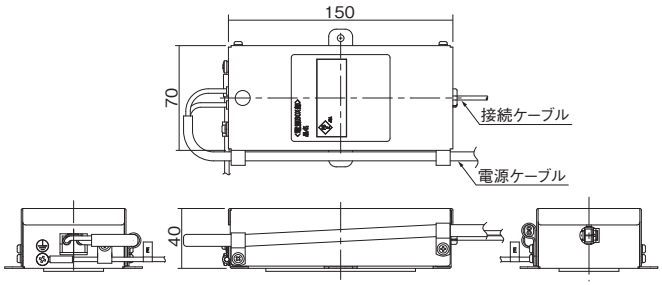

■推奨取り付け位置

※お客様や工務店様とご確認のうえ、なるべく正面からバステレビを見ることができる位置に取り付けてください。

● 下記寸法はあくまで推奨値です。
壁目地、壁裏の状態（配管やフレームなど）、握りバー、混合水栓、その他オプション機器などの位置を確認し、お客様とご相談のうえ、浴槽内から見える位置に取り付けてください。
バステレビの視野角（画面を見ることができる角度）は、上下135°（上方向55°、下方向80°）、左右90°（左45°、右45°）です。

〈側面に取り付ける場合〉

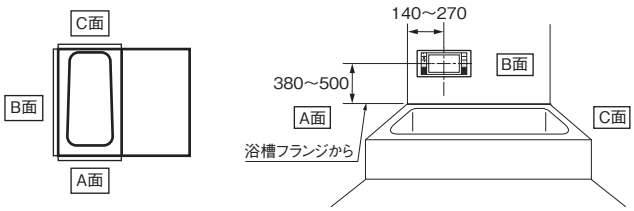

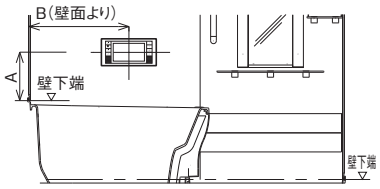

（　）内寸法は、横型ミラーと併設する場合

サイズ・浴槽	A寸法	B寸法
1621・1618・1616・1216	303（203）	400
1818※	187	400

※カウンター上パネルより（横型ミラーの場合は正面に取り付けられません。）

〈取り付け必要スペース寸法〉

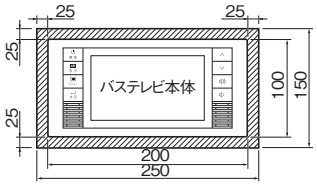

▨はシーリング材充てんのため、4周にスペースが必要です。

仕様

項　目	仕　様
種　類	ワンセグ放送対応テレビ
定格電圧・周波数	AC100V 50/60Hz 共用（本体 DC12V）
定格消費電力	4.1W
待機時消費電力	約 0.4W
受信可能放送	ワンセグ放送（CATV パススルー対応（UHF））
画面サイズ（mm）	5V 型（110.88×62.832）
表示方式	透過型 TN 液晶パネル
駆動方式	TFT アクティブマトリクス方式
画素数	130,560 画素（縦 272× 横 480）
音声出力	ステレオ対応
スピーカー	φ28×2
受信方式	ISDB-T（ワンセグ放送）
アンテナ入力	同軸（75Ω）端末処理 F 型プラグ
その他機能	EPG（電子番組表）対応、字幕放送対応
使用温度	0℃～ 50℃
外形寸法（mm）	本体：W200×D19.5×H100 電源ボックス：W150×D70×H40
質　量	本体約 0.3kg　電源ボックス約 0.6kg
付属品（同梱品）	重要書類在中チラシ（1 部）、取扱説明書（1 冊）

（単位：mm）

選定上のご注意

■バステレビ本体

・パナソニックバスルーム専用です。在来工法の浴室には設置できません。
・1818サイズで横型ミラーを選択された場合は、正面に取り付けできません。
・バステレビの視野角（画面を見ることができる角度）は、上下135°（上方向55°、下方向80°）、左右90°（左右各方向45°）です。
・使用温度は0～50℃です。高温サウナなど、50℃を超える場所には取り付けられません。

■受信システム

・本機はワンセグ放送専用です。地上デジタル放送が受信可能な環境で視聴ができます。ご確認のうえ、必要な受信システム機器をご選定ください。
・ワンセグ放送を受信するためには、地上デジタル放送の送信局に向けてアンテナを設置する必要があります。
専用の地上デジタル放送用アンテナやデジタル放送対応のブースター、混合器などが必要になる場合があります。また、放送エリア内であっても、地形やビルなどに電波が遮られ視聴できない場合があります。
・電波状況、CATV（ケーブルテレビ）、共聴システムによっては一部受信できない地域があります。
また、特定の放送局のデータが提供されない場合があります。
・BS放送、CS放送は受信できません。
・外部入出力端子はありません。
・CATV（ケーブルテレビ）の場合、下表のパススルー方式（UHF）は受信できますが、それ以外の場合は各ケーブルテレビ運営会社にお問い合わせください。

ケーブルテレビ会社（CATV局）	トランスモジュレーション方式（ケーブルテレビ専用チューナーを接続）		✕ 視聴できません
	パススルー方式（ケーブルテレビのアンテナ線にテレビを接続）	同一周波数パススルー方式（放送電波と同じチャンネルでUHF送信される方式）	○ 視聴できます
		UHF帯域内周波数変換パススルー方式（UHF帯域内で周波数変換して送信される方式）	○ 視聴できます
		UHF帯域外周波数変換パススルー方式（UHF帯域外で周波数変換して送信される方式）	✕ 視聴できません

設置工事について

■工事範囲

（1）バスルーム工事区分
・本体取り付け（壁穴加工φ32）と電源ボックス取り付け
・本体と電源ボックスの接続
（2）電気工事店様区分
・アンテナ接続
・電源ボックスへの1次側配線（VVFケーブル）

■SB取付設置業者様へ

・バステレビの取り付け位置はあくまで推奨位置です。窓や壁の目地や、壁裏の状態（配線・フレームなど）、カラン、握りバーや他のオプション機器などの位置を確認し、お客様とご相談のうえ、なるべく正面からバステレビを見ることができる位置に取り付けてください。
・直射日光の当たる場所への取り付けは避けてください。
・ケーブルの取り出し穴はシーリング材でふさがないでください。
結露してバステレビが故障するおそれがあります。
・電源ボックスとブレーカーの間にテレビ用主電源スイッチを設けることをお勧めします。

■電気工事業者様へ

・取り付けの際は、必ず漏電ブレーカーが取り付けられていることを確認してください。
・アンテナ端子の入力電界は、60～80dBμVを目安にしてください。
・本機のアンテナ入力には、電通非通過型の分配器等を用い、直流電圧がかからないようにしてください。

バステレビ5V型（後付・交換の場合のご注意）

左記のご注意と併せてご確認ください。

選定上のご注意

・あらかじめ現場確認を十分に行ってください。
・パナソニック製以外のバスルーム・ユニットバスルームに取り付ける場合は、各バスメーカー様に取り付けの可否をご確認ください。
・在来工法浴室壁や、タイル壁のバスルーム・ユニットバスルームには取り付けできません。
・バステレビ本体の推奨取り付け位置は浴槽正面または側面です。
・お客様に取り付け位置を確認のうえ、取り付け必要スペース（W250×H150）を確保できるか、リモコンや水栓金具などとの取り合いを十分ご確認ください。
・配線のため、バスルーム内寸～建築躯体内法面まで40mm以上確保してください。また、天井点検口から呼び線などを使用して電源コード、アンテナ線の入線が可能か、取り付け位置の壁裏に電線や裏配管、壁補強、建築側柱などの干渉物がないかをご確認ください。
・バステレビ本体取り付けの際、必要に応じてアンカーを使用してください（バステレビ本体の質量は約300gです）。
パナソニック製バスルームへの取り付け用として鋼板壁用ねじ（なべタッピンねじ4×35、下穴φ2.8）およびハイブリッドパネル用のフィッシャーアンカー（下穴φ4.8）とねじ（なべタッピンねじ4×35）を付属しています。（あらかじめ壁の種類を磁石などを用いて確認してください）
・天井点検口から手が届く範囲に電源ボックス（W150×H40×D70、質量約600g）を水平に設置可能な場所があるかご確認ください。
取り付け位置は各バスメーカー様にご確認ください。
・旧パナソニック電工製・旧松下電器産業製バスルームのドーム天井（EXシリーズのアーチ天井は除く）の上には電源ボックスは取り付けできません。この場合は、他に電源ボックスを置く場所があるかの確認が必要です。
・取り替えのバステレビ（GK9AHX600）が、バスオーディオ（GK9ASX101W）と接続されている場合は、本テレビには接続できません。
・漏電ブレーカーが取り付けられていることと、浴室天井裏の電源接続位置（ジョイントボックス）をご確認ください。
・TVアンテナ線が浴室天井裏に配線されているかご確認ください。配線されていない場合は、分配器の位置を確認のうえ、TVアンテナ線が配線可能かご確認ください。

取付設置上のご注意

・設置条件を満たすことを事前に十分ご確認ください。
・暖房換気乾燥機のある浴室に取り付ける場合は、温風が直接当たらない位置に取り付けてください。
・電源コード、アンテナ線の配線時はコードを傷つけないようご注意ください。
・バステレビを交換する場合、既設のコード類は壁裏に固定されている場合があります。バステレビがアナログ6型（GK9AHX600）または5型（GK9AHX540M）の場合は既設コードをそのまま使用することができます。
・壁パネルを開口する際に出る切り粉は、「もらいさび」の原因となります。浴槽面へ落下させないよう養生テープなどで切り粉を受けてください。万が一、落下した場合は、必ず清掃してください。
・本体交換の際は、表面を傷つけないようシーリング材をはがしてください。
・バステレビを交換する場合、不要なねじ穴はシーリング材でふさいでください。

「ナノイー」搭載 カビシャット暖房換気乾燥機 NEW
カビシャット暖房換気乾燥機 NEW

（単位：mm）

安全上のご注意

・アース工事は、電気設備技術基準に関連する法令・規制などに従って必ず「電気工事士」によるＤ種（第三種）接地工事を行い、専用の漏電遮断器を設置してください。
（アースを取らないと故障や漏電のときに感電のおそれがあります。）
・配線工事、電源接続工事は、関連する法令・規程に従って、必ず「有資格者」が確実に行ってください。
（誤った配線工事は、漏電、感電や火災のおそれがあります。）
・内釜式風呂を設置した浴室に取り付けないでください。
（排気ガスが浴室内に逆流し、一酸化炭素中毒を起こすおそれがあります。）
・ファンやヒーター、「ナノイー」ユニットに触れたり、指や棒を入れないでください。
（感電、けが、やけどのおそれがあります。）

構造図

商品名	品番	天井小物セット品番
「ナノイー」搭載 カビシャット暖房換気乾燥機（100V）	GVL7500	GTG30ZRM71P
カビシャット暖房換気乾燥機（100V）	GVL7300	GTG30ZRH71P

■外形寸法図

＜共通＞

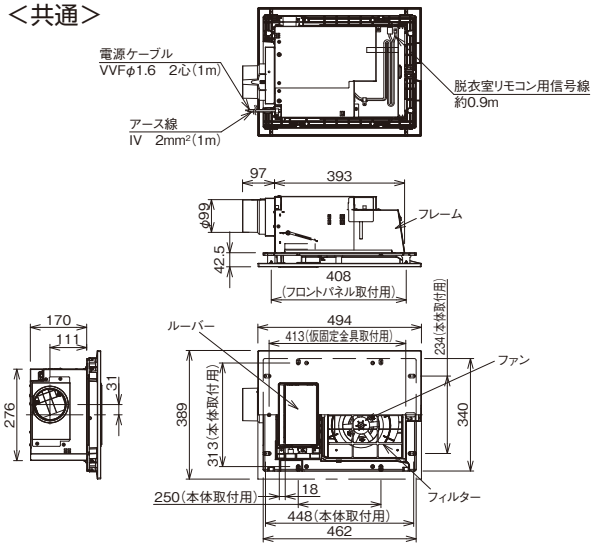

■リモコン

＜「ナノイー」搭載 カビシャット暖房換気乾燥機＞

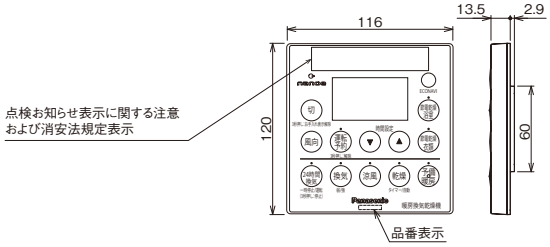

＜カビシャット暖房換気乾燥機＞

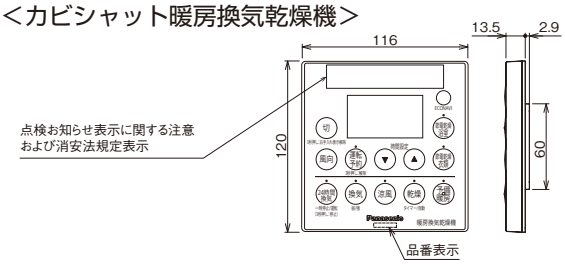

※暖房換気乾燥機（電気式）プランを選択した場合、物干しバー（１セット）が付属されます。
※暖房換気乾燥機（電気式）を単品で手配する場合、追加用物干しバー（１セット）をご手配ください。
※本体とリモコンをつなぐ信号線 5芯（5m）の長さが不足する場合は、オプションの同10m品 **BV-YB10BLC 3,700円**（税抜）をご手配ください。

■電気結線図

＜共通＞

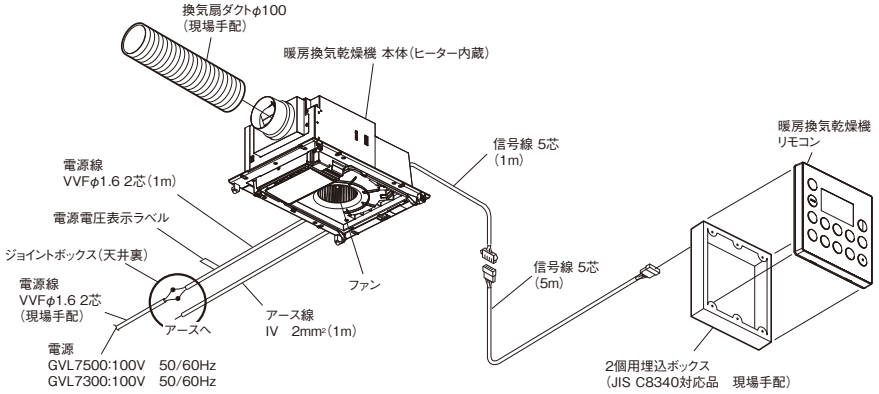

（単位：mm）

仕様

■本体

品番	GVL7500・GVL7300
定格電圧周波数	単相　100V　50Hz/60Hz
ヒーター形式	PTCヒーター
ヒーター形式	1.3kW
安全装置	過熱防止用温度ヒューズ（溶断式93℃ +0℃－5℃）
	過電流防止用電流ヒューズ（ガラス管ヒューズ 25A,4A）
運転モード	節電乾燥（浴室,衣類）,乾燥（自動,タイマー）,予備暖房,涼風,換気（強,弱）,24時間連続換気
風向	予備暖房,涼風はそれぞれ固定6段階およびスイング1段階に変更可能,乾燥（自動,タイマー）,節電乾燥（衣類）はスイング4段階に変更可能,節電乾燥（浴室）,換気（強,弱）,24時間連続換気は設定なし
運転時間	乾燥（自動,タイマー）,予備暖房：最大6時間　節電乾燥（浴室,衣類）：最大8時間　涼風,換気（強,弱）：最大12時間
質量	6.8kg
適用パイプ径	φ100mm
ファン形式	シロッコファン
電動機形式	4極開放型コンデンサ誘導電動機
絶縁階級	E種
基準周囲温度	－10～40℃以下
時間定格	連続
その他　※1	「ナノイー」搭載（※1）
設計標準使用期間　※2	10年

機種	運転モード		乾燥（自動,タイマー）	予備暖房	涼風	換気（強）	換気（弱）	24時間連続換気
GVL7500 GVL7300 (100V)	消費電力（W）		1250/1250	1300/1320	25.5/28.5	25.5/28.5	19.5/18	19.5/18
	風量	循環（m³/h）	135/140	180/185	135/140	60/60	－	－
		換気（m³/h）	70/70	－	70/70	155/155	115/101	115/101
	騒音（dB）		43/44	43/44	43/44	43/43	28.5/27	28.5/27
	1時間運転の電気代の目安		33.8円	35.7円	0.8円	0.8円	0.6円	0.6円

※1　GVL7500は「ナノイー」搭載。
※2　標準的な使用条件の下で使用した場合に安全上支障がなく使用することができる標準的な期間として設計上設定された期間です。保証期間ではありません。
※欄内は50/60Hzの順に表示しています。
※測定は日本工業規格（JIS C9603）の方法によるものです。
※電気代は新電力料金目安単価27円/kWh（税込）（（社）全国家庭電気製品公正取引協議会）で換算しています。
※この暖房換気乾燥機は、ご使用にならないときも待機消費電力約0.5Wを消費しています。
※消費電力は、周囲温度30℃時の測定値です。

■運転モード

運転モード		用途		運転状態 ヒーター	運転状態 ファン
予備暖房		入浴前の浴室の暖房		運転	運転
換気	強	浴室の換気（換気流は循環換気）		停止	
	弱				
乾燥	自動	衣類の乾燥	（運転時間を機器で自動設定）	運転	
	タイマー		（運転時間を任意に設定）		
節電乾燥（衣類）		衣類の節電乾燥（衣類の重量を目安に運転時間を設定）		運転 ※1	
節電乾燥（浴室）		浴室の節電乾燥（運転時間を機器で自動設定）		運転 ※2	
涼風		入浴中の涼しさを得る（冷房ではありません）		停止	
24時間連続換気		24時間連続の換気			

※1　タイマーの残時間が終了する前にヒーターがONになります。ヒーターの運転時間は機器が自動で設定します。
※2　ヒーターの運転時間を機器が自動で設定します。ヒーターを運転しない場合もあります。

※掲載価格は希望小売価格です。消費税・取付設置費は含まれておりません。

「ナノイー」搭載 カビシャット暖房換気乾燥機 NEW
カビシャット暖房換気乾燥機 NEW

（単位：mm）

■運転パターン例と電気代の目安（節電乾燥（浴室）運転時）

条件		運転パターン	電気代の目安（24 時間連続換気時）
通常運転	通常期（浴室周囲温度 20℃、浴室周囲湿度 65%）	換気（強）4 時間	3 円（14 円）
	冬期（浴室周囲温度 5℃、浴室周囲湿度 60%）	換気（強）7 時間＋乾燥（ヒーター）1 時間	39 円（48 円）
	梅雨期（浴室周囲温度 20℃、浴室周囲湿度 90%）	換気（強）6 時間 45 分＋乾燥（ヒーター）1 時間	39 円（47 円）

※試験条件：
100V 仕様 浴室サイズ：1.25 坪（1621）
※ 電気代は新電力料金目安単価 27 円 /kWh（税込）で換算しています。
※ シミュレーションの計算は、2015 年 3 月時点、消費税は 8%で計算しています。
※ 浴室内の結露状況や換気する空気の温度・湿度に応じて運転パターンを自動的に選択するため、電気代は変化します。

■運転パターン例と電気代の目安（節電乾燥（衣類）運転時）（2kg）

条件		運転パターン	電気代の目安
通常運転	通常期（浴室周囲温度 20℃、浴室周囲湿度 60%）	涼風 6 時間 5 分＋乾燥（ヒーター）55 分	36 円
	冬期（浴室周囲温度 5℃、浴室周囲湿度 60%）	涼風 5 時間 15 分＋乾燥（ヒーター）1 時間 45 分	63 円
	梅雨期（浴室周囲温度 20℃、浴室周囲湿度 90%）	涼風 4 時間 30 分＋乾燥（ヒーター）2 時間 30 分	88 円

※試験条件：
100V 仕様 浴室サイズ：1.25 坪（1621）
※ 電気代は新電力料金目安単価 27 円 /kWh（税込）で換算しています。
※ シミュレーションの計算は、2015 年 3 月時点、消費税は 8%で計算しています。
※ 衣類の重量（設定時間）と浴室内の温度・湿度から指定した衣類の乾燥状態に応じて運転パターンを自動的に選択するため、電気代は変化します。

■運転時間例と電気代の目安（乾燥（自動））（2kg）

	乾燥時間	電気代
浴室周囲温度 20℃、浴室周囲湿度 60%	3 時間	102 円
浴室周囲温度 5℃、浴室周囲湿度 60%	3 時間 50 分	130 円

※試験条件：
100V 仕様 浴室サイズ：1.25 坪（1621）
※ 乾燥する衣類の量や種類によって乾燥時間、電気代は変化します。

■乾燥能力（目安） 衣類乾燥（2kg）

			100V 仕様	
			乾燥時間	電気代
浴室周囲温度	20℃	1 坪（1616）	1 時間 50 分	62 円
浴室周囲湿度	60%	1.25 坪（1621）	2 時間 5 分	71 円

			100V 仕様	
			乾燥時間	電気代
浴室周囲温度	5℃	1 坪（1616）	2 時間 15 分	76 円
浴室周囲湿度	60%	1.25 坪（1621）	2 時間 30 分	85 円

※試験条件：
洗濯機の脱水 5 分間
天井・壁は断熱仕様、浴室が乾燥している状態

■衣類重量と乾燥時間

浴室周囲温度：20℃

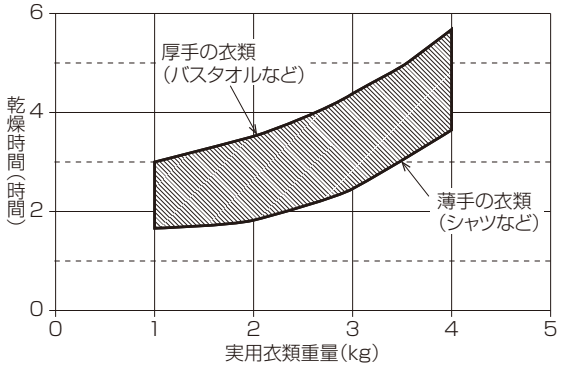

（単位：mm）

■暖房能力

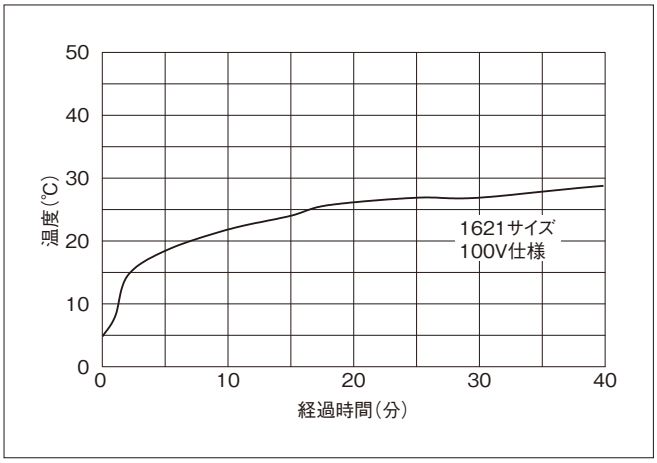

■静圧 - 風量特性曲線

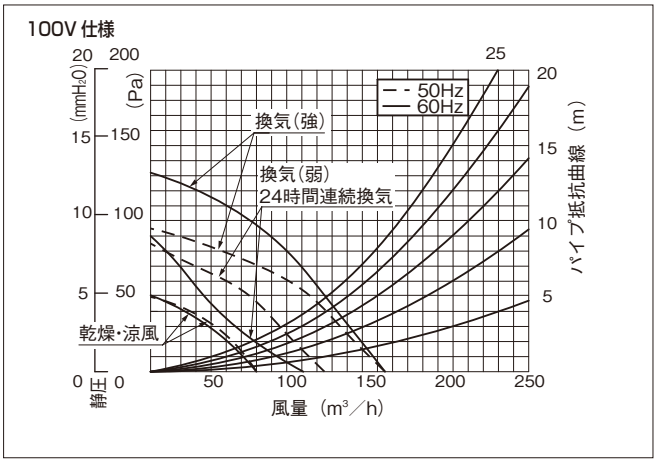

※試験条件　：浴室周囲温度 5℃（環境室）
浴室サイズ：100V 仕様 1621（1.25 坪：窓なし）
測定点　　：洗い場中央 50cm の高さ

取付設置上のご注意

・暖房乾燥性能を十分発揮させるために、環境条件（気温・湿度）、建築の通気等の影響をご配慮ください。（浴室内結露防止等）
・リモコンは浴室外の壁面に設置してください。
・内釜式風呂を設置した浴室には取り付けないでください。
・取り付けの際は、必ず専用の漏電ブレーカーが取り付けられていることを確認してください。（故障や漏電のときに感電するおそれがあります。）

選定上のご注意

・「ナノイー」搭載 カビシャット暖房換気乾燥機は、ペルチェ素子によって空気中の水分を結露させて「ナノイー」イオンを発生させるしくみのため、本体に水を補給する必要はありません。
ただし、温度と湿度によっては「ナノイー」イオンが発生しない場合があります。
・天井裏スペースは、バスルームのサイズや天井種類により異なりますので事前確認をお願いします。

使用上のご注意

■暖房換気乾燥機

〈共通〉

●暖房換気乾燥機（電気式）の乾燥能力・暖房能力・サウナ能力は、気温や浴室の大きさ、窓の有無、断熱性などによって変化しますのでご了承ください。
●換気運転により浴室を乾燥させる際、大きな水溜りは取れないことがあります。
●カウンターなどに大きな水溜りがある場合は、タオルなどで水分を軽く拭き取ってください。
●運転を行う前には「取扱説明書」に記載している「運転前の準備」を行ってください。
●浴室を乾燥させる能力は、設置の状態（ダクトの圧力損失など）、浴室周囲の気温や湿度、浴室の大きさ、窓の有無、断熱性などご使用の環境により異なります。
●入浴中に換気運転しても、浴室を乾かす効果はありません。冬場は外部の冷気がドアのガラリから入ります。
●フロントパネルの表面に付いた水滴が落ちることがあります。
●カビを生じにくくするためにはお手入れも大切です。詳しくは「取扱説明書」をご参照ください。

※掲載価格は希望小売価格です。消費税・取付設置費は含まれておりません。

「ナノイー」搭載 カビシャット暖房換気乾燥機 NEW
カビシャット暖房換気乾燥機 NEW

（単位：mm）

〈節電乾燥（浴室）運転を使用する場合〉

●乾燥能力は、設置の状態（ダクトの圧力損失など）、浴室周囲の気温や湿度、浴室の大きさ、窓の有無、断熱性などご使用の環境により異なり、十分に乾かない場合があります。浴室が十分に乾いていないと感じる場合は、機器の設定を変更してください。詳しくは「取扱説明書」をご参照ください。

●最後の入浴者が入浴後ドア・窓を閉め、風呂フタをするか、お湯を抜いてから節電乾燥（浴室）運転を行ってください。

●節電乾燥（浴室）運転では浴室の乾きやすさを判定し、運転を制御しています。下記の場合、浴室が十分に乾かない、節電効果が発揮されない、適切な時間で運転停止しないことがありますので、ご注意ください。詳しくは「取扱説明書」をご参照ください。

・ドア・窓が開いている
・浴槽にお湯（水）が残っていて、風呂フタが開いている
・運転中に頻繁にドア・窓の開閉を行う
・入浴中に運転を行う

●運転中に天候の変化などにより浴室周囲の温度・湿度が急激に変化した場合や電源電圧が変化した場合、浴室が十分に乾かないことがあります。その場合には、追加で換気（強）運転を行い浴室を乾燥させてください。

〈節電乾燥（衣類）運転/乾燥（自動）運転を使用する場合〉

●乾燥能力は、設置の状態（ダクトの圧力損失など）、浴室周囲の気温や湿度、浴室の大きさ、窓の有無、断熱性、物干しバーの位置、衣類の量・干し方など、ご使用の環境により異なり、十分に乾かない場合があります。衣類が十分に乾いていないと感じる場合は、機器の設定を変更してください。詳しくは「取扱説明書」をご参照ください。

●「取扱説明書」の「運転前の準備」や「衣類乾燥の上手な使い方」を参照していただき、運転を行ってください。

●運転を行うときには、衣類の干し方に合わせて、適切に風向設定を行ってください。風向設定の方法は「取扱説明書」をご参照ください。

●節電乾燥（衣類）運転および乾燥（自動）運転では衣類の乾燥状態を認識し、運転を制御しています。下記の場合、十分に乾かない、節電効果が発揮されない（節電乾燥（衣類）運転）、適切な時間で運転停止しない（乾燥（自動）運転）ことがありますので、ご注意ください。詳しくは「取扱説明書」をご参照ください。

・ドアや窓が開いている
・浴槽にお湯（水）が残っていて、風呂フタが開いている
・浴室の壁、天井、床が濡れている
・干している衣類と衣類の間隔が狭い
・風の当たらない位置に衣類が干されている
・風の当たりにくい位置（物干しバーの端など）に厚手の衣類が干されている
・運転中にドアや窓の開閉を頻繁に行う
・運転中に衣類を追加したり入れ替えたりする
・衣類の量が多すぎるまたは少なすぎる
（適切な衣類の量は乾いた状態の重量で下記の通りです。
節電乾燥（衣類）運転：1～3kg、乾燥（自動）運転：2～3kg）

●節電乾燥（衣類）運転を行う場合には、衣類の量に合わせて適切な運転時間を設定してください。設定が不適切な場合、十分に乾かない、節電効果が発揮されない場合があります。詳しくは「取扱説明書」をご参照ください。

●運転が停止したあとに衣類を放置すると、浴室内に残る湿気を吸収し、湿っぽくなる場合があります。

●下記のような条件の場合には、十分に節電効果が発揮されない場合があるため、節電乾燥（衣類）運転よりも乾燥（タイマー）運転で時間を調整しながら運転することをおすすめします。

・生乾きの状態から運転を行う場合
・乾燥させる衣類の量が非常に少ない（1kg未満）場合
・運転中、浴室内の湿度が非常に高い状態が続く場合

●衣類の量が3kgを超える場合は、乾燥（タイマー）運転で衣類の乾燥状態を確かめながら、干す位置や運転時間を調整して運転を行うことをおすすめします。

●運転中に天候の変化などにより浴室周囲の温度・湿度が急激に変化した場合や電源電圧が変化した場合、衣類が十分に乾かないことがあります。その場合には、追加で乾燥（タイマー）運転を行い衣類を乾燥させてください。

●乾燥（自動）運転で衣類の量が2kg未満の場合または生乾きの状態から運転した場合、適切な時間で運転停止しないことがありますので、乾燥（タイマー）運転で衣類の乾燥状態を確かめながら、干す位置や運転時間を調整して運転を行うことをおすすめします。

■乾燥能力・暖房能力の目安

暖房換気乾燥機（電気式）の乾燥能力・暖房能力・サウナ能力は気温や浴室の大きさ、窓の有無、断熱材などによって変化しますのでご了承ください。

【ご参考】

・梅雨時（浴室周囲温度20℃、湿度90%）の場合：表の浴室周囲温度20℃の欄に比べて約10～30%程度長くかかります。

「ナノイー」搭載 暖房換気乾燥機（電気式） GVL5500A

（単位：mm）

安全上のご注意

・アース工事は、電気設備技術基準に関連する法令・規制などに従って必ず「電気工事士」によるＤ種（第三種）接地工事を行い、専用の漏電遮断器を設置してください。
（アースを取らないと故障や漏電のときに感電のおそれがあります。）
・配線工事、電源接続工事は、関連する法令・規程に従って、必ず「有資格者」が確実に行ってください。
（誤った配線工事は、漏電、感電や火災のおそれがあります。）
・内釜式風呂を設置した浴室に取り付けないでください。
（排気ガスが浴室内に逆流し、一酸化炭素中毒を起こすおそれがあります。）
・ファンやヒーター、「ナノイー」ユニットに触れたり、指や棒を入れないでください。
（感電、けが、やけどのおそれがあります。）

構造図

GVL5500A

天井小物セット品番：GTG30ZM71P

■外形寸法図

GVL5500A（100V 仕様）

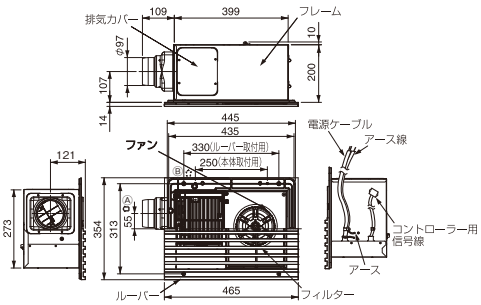

■リモコン

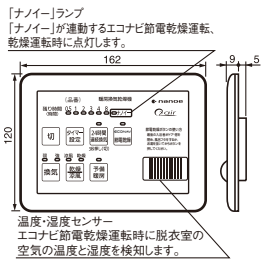

■電気結線図

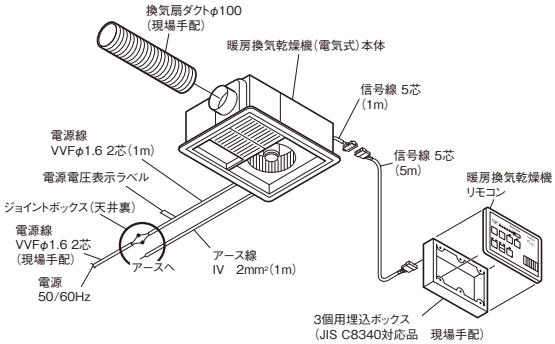

※本体とリモコンをつなぐ信号線 5芯（5m）の長さが不足する場合は、オプションの同10m品 **BV-YB10BLC 3,700円（税抜）**をご手配ください。
※24時間換気にご使用の場合はリモコンに「24時間連続運転してください」と表示したシール（商品に付属）を貼付けしてください。
※暖房換気乾燥機（電気式）プランを選択した場合、物干しバー（1セット）が付属されます。
※暖房換気乾燥機（電気式）を単品で手配する場合、追加用物干しバー（1セット）をご手配ください。

仕様

■「ナノイー」搭載 暖房換気乾燥機（電気式）本体

機種	GVL5500A
定格	単相 100V
質量（kg）	7.4
ファン形式	シロッコファン（PP 樹脂）
電動機形式	4 極開放型コンデンサー誘導電動機
絶縁階級	E 種
ヒーター形式	PTC セラミックヒーター
ヒーター容量	1.3kW
運転モード	換気（強・弱）、乾燥、涼風、予備暖房、 24 時間換気、エコナビ節電乾燥
運転時間	各モード最大 8 時間
使用温度範囲	− 10 ～ 40℃
時間定格	連続
安全装置	過熱防止用温度ヒューズ（溶断式 77℃＋ 0℃− 5℃） 過電流防止用電流ヒューズ（ガラス管ヒューズ　25A）

機種	項目		乾燥	予備暖房	涼風	換気（強）	換気（弱）	24 時間連続換気
GVL5500A (100V)	消費電力（W）		1290/1280	1350/1350	31/35	30.5/35	21.5/21	21.5/21
	風量	循環（m³/h）	140/140	160/160	140/140	−	−	−
		換気（m³/h）	95/95	−	95/95	200/200	100/90	100/90
	騒音（dB）		45/45	46/46	45/45	44/44	28/27	28/27
	1 時間運転の電気代の目安		34.8 円	36.5 円	0.9 円	0.9 円	0.6 円	0.6 円

※欄内は50/60Hzの順に表示しています。
※測定は日本工業規格（JIS C9603）の方法によるものです。
※電気代は新電力料金目安単価 27 円 /kWh（税込）（（社）全国家庭電気製品公正取引協議会）で換算しています。
※この「ナノイー」搭載 暖房換気乾燥機は、ご使用にならないときも待機消費電力約2.8Wを消費しています。
※消費電力は、周囲温度30℃時の測定値です。

※掲載価格は希望小売価格です。消費税・取付設置費は含まれておりません。

「ナノイー」搭載 暖房換気乾燥機（電気式） GVL5500A

（単位：mm）

■運転パターン例と電気代の目安

条件		運転パターン	電気代の目安（24 時間換気時）
エコナビ節電乾燥運転	通常期（20℃相対湿度 65%）	換気（強）1h+ 乾燥（ヒーター）0.5h+ 涼風 3 h	21 円／日（32 円／日）
	冬期（5℃相対湿度 60%）	換気（強）1h+ 乾燥（ヒーター）1h+ 涼風 8 h	43 円／日（51 円／日）
	梅雨期（20℃相対湿度 90%）	換気（強）1h+ 乾燥（ヒーター）1h+ 涼風 8 h	43 円／日（51 円／日）
急速乾燥運転		乾燥（ヒーター）2h10min	75 円／日（88 円／日）

※電気代は新電力料金目安単価 27 円 /kWh（税込）（(社）全国家庭電気製品公正取引協議会）で換算しています。
※換気する空気の温度・湿度に応じて運転パターンを自動的に選択するため、電気代は変化します。

■乾燥能力（目安） 衣類乾燥（2kg）

			100V 仕様
浴室周囲温度	20℃	1 坪（1616）	2 時間
湿度	60%	1.25 坪（1621）	2 時間 30 分

			100V 仕様
浴室周囲温度	5℃	1 坪（1616）	3 時間 20 分
湿度	60%	1.25 坪（1621）	3 時間 30 分

※実験条件：
洗濯機の脱水 5 分間
天井・壁は断熱仕様、浴室が乾燥している状態

■暖房能力

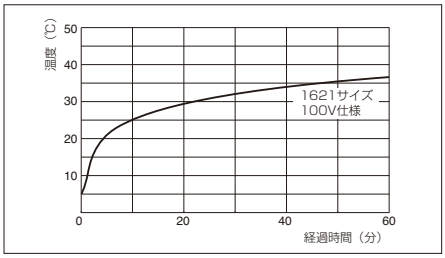

※測定条件　：浴室周囲温度 5℃（環境室）
浴室サイズ：100V 仕様　1621（1.25 坪：窓なし）

■静圧 - 風量特性曲線

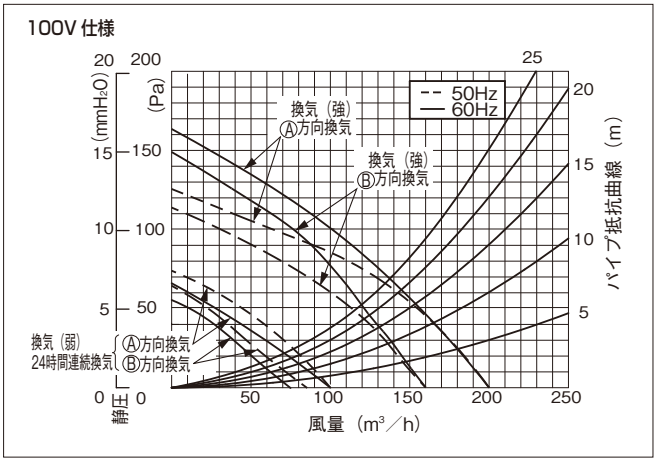

取付設置上のご注意

・暖房乾燥性能を十分発揮させるために、環境条件（気温・湿度）、建築の通気等の影響をご配慮ください。（浴室内結露防止等）
・リモコンは浴室外の壁面に設置してください。ただし、屋外に面した壁には設置しないでください。
・内釜式風呂を設置した浴室には取り付けないでください。
・取り付けの際は、必ず専用の漏電ブレーカーが取り付けられていることを確認してください。（故障や漏電のときに感電するおそれがあります。）

選定上のご注意

・「ナノイー」搭載 暖房換気乾燥機は、ペルチェ素子によって空気中の水分を結露させて「ナノイー」イオンを発生させるしくみのため、本体に水を補給する必要はありません。
ただし、温度と湿度によっては「ナノイー」イオンが発生しない場合があります。
・「ナノイー」搭載 暖房換気乾燥機は、フラット天井取付時、280mm 以上必要です。天井裏スペースは、バスルームのサイズや天井種類により異なりますので事前確認をお願いします。
・エコナビ節電乾燥運転の乾燥能力は、実際の風量・窓の有無等により異なります。

使用上のご注意

・最後の入浴者がドア・窓を閉め風呂フタをするか、お湯を抜いてからエコナビ節電乾燥ボタンを押してください。
・エコナビ節電乾燥運転中に脱衣室の洗濯機や衣類乾燥機を運転すると、脱衣室の湿度が上がるため乾燥しにくくなります。
・入浴または衣類乾燥中は、エコナビ節電乾燥運転をしないでください。
・カウンターなどに大きな水たまりがある場合、タオルなどで水分を軽くふきとってください。
・カビを生じにくくするにはお手入れも大切です。詳しくは「取扱説明書」をご参照ください。

■乾燥能力・暖房能力の目安

暖房換気乾燥機（電気式）の乾燥能力・暖房能力は気温や浴室の大きさ、窓の有無などによって変化しますのでご了承ください。

【ご参考】

・梅雨時（浴室周囲温度25℃、湿度80%）の場合：表の浴室周囲温度20℃の欄に比べて
　単相 100V の場合：約 10 ～ 30%
長くかかります。

カビシャット暖房換気乾燥機（電気式）GVL5300A

（単位：mm）

構造図

GVL5300A　天井小物セット品番：GTG30ZH71P

■外形寸法図

GVL5300A（100V 仕様）

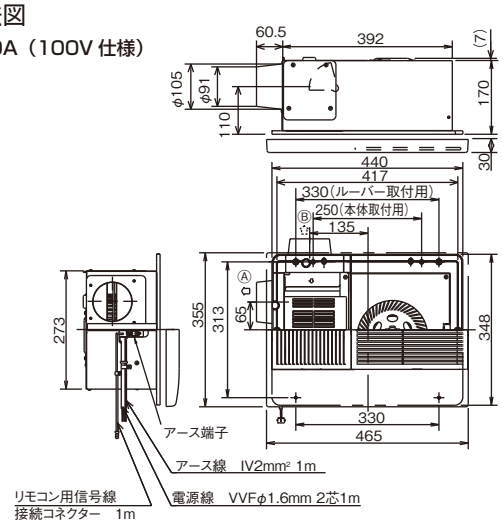

■リモコン

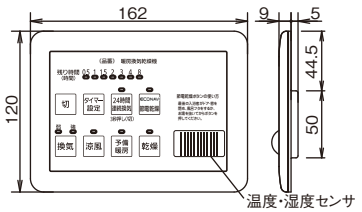

■電気結線図

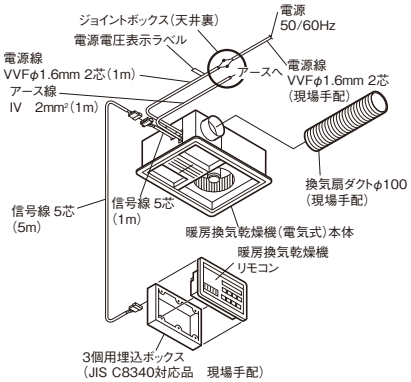

※本体とリモコンをつなぐ信号線 5芯（5m）の長さが不足する場合は、オプションの同10m品 **BV-YB10BLC 3,700円（税抜）**をご手配ください。
※暖房換気乾燥機（電気式）プランを選択した場合、物干しバー（1セット）が付属されます。
※暖房換気乾燥機（電気式）を単品で手配する場合、追加用物干しバー（1セット）をご手配ください。

仕様

■暖房換気乾燥機（電気式）本体

機種		GVL5300A
定格電圧・周波数		単相 100V　50／60Hz
ヒーター形式		PTC セラミックヒーター
ヒーター容量		1.3kW
安全装置		過熱防止用温度ヒューズ（溶断式 77℃ +0/ − 5℃）
		過電流防止用電流ヒューズ（ガラス管ヒューズ 20A）
運転時間		各モード最大 8 時間（換気は連続運転可能）
質量		6.8kg
外形寸法	本体	幅 280× 奥行 400× 高さ 180mm
	ルーバー	幅 355× 奥行 465× 高さ 30mm
排気ダクト呼び径		φ100mm
ファン形式		シロッコファン（ABS 樹脂）
電動機形式		4 極開放型コンデンサー誘導電動機
絶縁階級		E 種
時間定格		連続
使用温度範囲		− 10 ～ 40℃

機種	項目		乾燥	予備暖房	涼風	換気（強）	換気（弱）	24 時間連続換気
GVL5300A (100V)	消費電力（W）		1228/1234	1295/1312	31.5/36.0	32.0/36.0	21.5/21	21.5/21
	風量	循環（m³/h）	110/110	140/146	110/110	−	−	−
		換気（m³/h）	100/100	−	100/100	222/220	108/101	108/101
	騒音（dB）		45/45	44/44	45/45	42/42	28.5/27	28.5/27
	1 時間運転の電気代の目安		33.3 円	35.4 円	1.0 円	1.0 円	0.6 円	0.6 円

※欄内は 50/60Hz の順に表示しています。
※測定は日本工業規格（JIS C9603）の方法によるものです。
※電気代は新電力料金目安単価 27 円 /kWh（税込）
（(社) 全国家庭電気製品公正取引協議会）で換算しています。
※消費電力は、周囲温度 30℃時の測定値です。

※掲載価格は希望小売価格です。消費税・取付設置費は含まれておりません。

カビシャット暖房換気乾燥機（電気式）GVL5300A

（単位：mm）

■運転パターン例と電気代の目安

条件		運転パターン	電気代の目安（24 時間換気時）
エコナビ節電乾燥運転	通常期（20℃相対湿度 65%）	換気（強）1h+ 換気（弱）9 h	6 円 / 日（14 円 / 日）
	冬期（5℃相対湿度 60%）	換気（強）1h+ 乾燥（ヒーター）1h+ 換気（弱）8 h	39 円 / 日（47 円 / 日）
	梅雨期（20℃相対湿度 90%）	換気（強）1h+ 乾燥（ヒーター）1h+ 換気（弱）8 h	39 円 / 日（47 円 / 日）
急速乾燥運転		乾燥（ヒーター）2h10min	72 円 / 日（85 円 / 日）

※電気代は新電力料金目安単価 27 円 /kWh（税込）（（社）全国家庭電気製品公正取引協議会）で換算しています。
※換気する空気の温度・湿度に応じて運転パターンを自動的に選択するため、電気代は変化します。

■乾燥能力（目安） 衣類乾燥（2kg）

		GVL5300A（100V）
浴室周囲温度 20℃ 湿度 60%	1 坪（1616）	1 時間 50 分
	1.25 坪（1621）	2 時間 20 分

		GVL5300A（100V）
浴室周囲温度 5℃ 湿度 60%	1 坪（1616）	3 時間 10 分
	1.25 坪（1621）	3 時間 20 分

※実験条件：
洗濯機の脱水 5 分間
天井・壁は断熱仕様、平均周囲風速 1.2m/s、浴室が乾燥している状態

■暖房能力

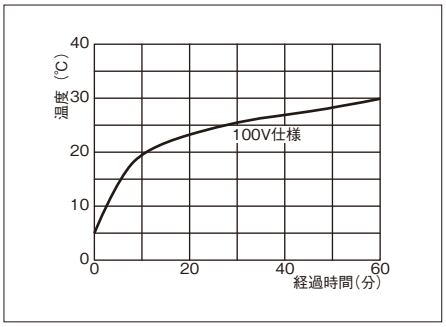

※測定条件：浴室周囲温度 5℃（環境室）
浴室サイズ 1621（1.25 坪：窓なし）
測定点 洗い場中央 50cm の高さ

■静圧 - 風量特性曲線

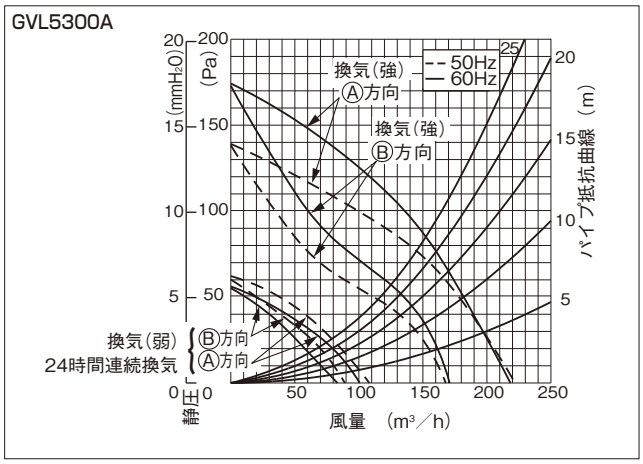

取付設置上のご注意

・暖房乾燥性能を十分発揮させるために、環境条件（気温・湿度）、建築の通気等の影響をご配慮ください。（浴室内結露防止等）
・内釜式風呂を設置した浴室には取り付けないでください。
・取り付けの際は、必ず専用の漏電ブレーカーが取り付けられていることを確認してください。（故障や漏電のときに感電するおそれがあります。）
・リモコンは浴室外の壁面に設置してください。ただし、屋外に面した壁には設置しないでください。

使用上のご注意

■乾燥能力の目安

暖房換気乾燥機（電気式）の乾燥能力・暖房能力は気温や浴室の大きさ、窓の有無などによって変化しますのでご了承ください。

【ご参考】

・梅雨時（浴室周囲温度25℃、湿度80%）の場合：表の浴室周囲温度20℃の欄に比べて約10～30%程度長くかかります。

オートルーバー暖房換気乾燥機 GVL5700A

（単位：mm）

構造図

GVL5700A　天井小物セット品番：GTG30ZZ71P

■外形寸法図

GVL5700A（100V 仕様）

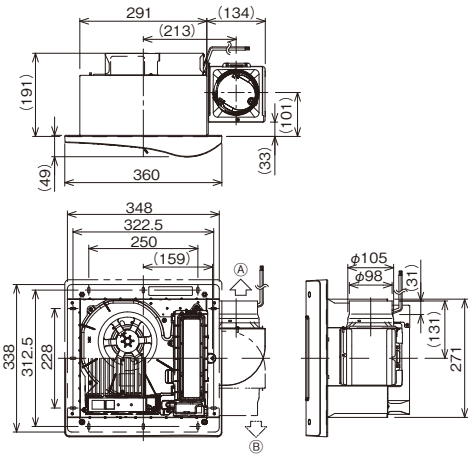

※暖房換気乾燥機（電気式）プランを選択した場合、物干しバー（1セット）が付属されます。
※暖房換気乾燥機（電気式）を単品で手配する場合、追加用物干しバー（1セット）をご手配ください。

■リモコン

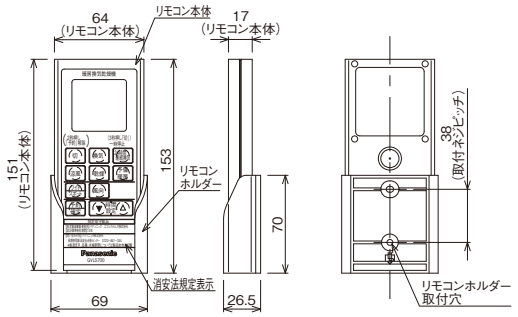

※リモコンホルダーの標準取付位置は浴室内です。
※リモコンはホルダーにつけたままでは操作できません。
　ホルダーから外し、機器本体に向けて操作してください。
※オートルーバー暖房換気乾燥機はリモコンにより風向を制御する機能を備えています。ルーバーを見ながら操作するため、リモコンはワイヤレス仕様となっております。

■電気結線図

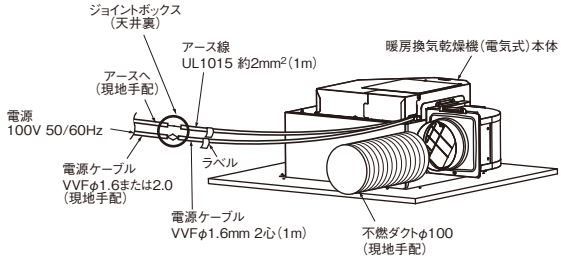

仕様

■暖房換気乾燥機（電気式）本体

機種		GVL5700A
定格電圧・周波数		単相 100V　50／60Hz
ヒーター形式		PTC セラミックヒーター
ヒーター容量		1.3kW
安全装置		過熱防止用温度ヒューズ（溶断式 93℃ +0/ − 5℃）
		過電流防止用電流ヒューズ（ガラス管ヒューズ 25A）
運転時間		急速乾燥、標準乾燥、予備暖房：最大 8 時間　ゆっくり乾燥、換気、涼風：最大 12 時間
質量		5.2kg
外形寸法	本体	幅 271× 奥行 291× 高さ 191mm
	ルーバー	幅 360× 奥行 360× 高さ 49mm
排気ダクト呼び径		φ100mm
ファン形式		シロッコファン
電動機形式		AC モーター
絶縁階級		E 種
時間定格		連続
使用温度範囲		− 10 ～ 40℃以下

機種	項目		急速乾燥	標準乾燥	予備暖房（強）	予備暖房（弱）	涼風（強）	涼風（弱）	換気（強）	換気（弱）	24 時間連続換気
GVL5700A（100V）	消費電力（W）		1330/1380	1180/1140	1330/1380	1180/1140	23/23	19/18	23/23	19/18	19/18
	風量	循環（m³/h）	130/140	90/80	130/145	95/85	90/80	65/55	−	−	−
		換気（m³/h）	45/50	35/30	−	−	35/30	20/20	105/95	75/60	75/60
	騒音（dB）		46/49	39/36.5	46/49	39/36.5	39/36.5	32/29	39/36	32/29	32/29
	1 時間運転の電気代の目安		37.3 円	31.9 円	37.3 円	31.9 円	0.6 円	0.5 円	0.6 円	0.5 円	0.5 円

※欄内は 50/60Hz の順に表示しています。
※測定は日本工業規格（JIS C9603）の方法によるものです。
※電気代は新電力料金目安単価 27 円 /kWh（税込）
（（社）全国家庭電気製品公正取引協議会）で換算しています。
※消費電力は、周囲温度 30℃時の測定値です。

オートルーバー暖房換気乾燥機 GVL5700A

（単位：mm）

■乾燥能力（目安） 衣類乾燥（2kg）

		GVL5700A（100V）
浴室周囲温度 20℃ 湿度 60%	1.25 坪（1621）	2 時間 10 分

※実験条件：
洗濯機の脱水 5 分間
天井・壁は断熱仕様、平均周囲風速 1.2m/s、浴室が乾燥している状態

■静圧 - 風量特性曲線

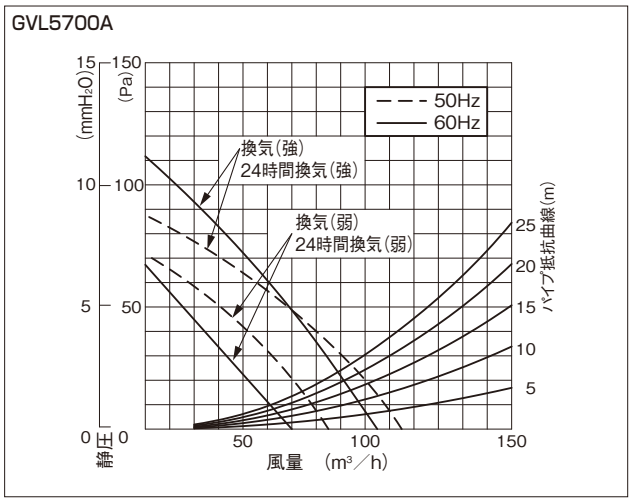

■温度上昇

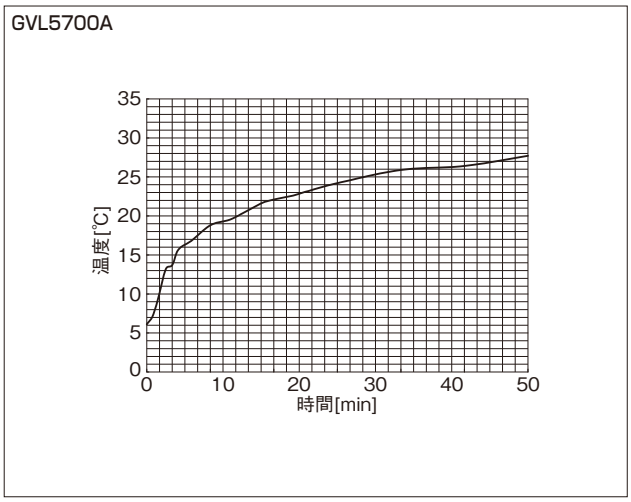

※測定条件：浴室周囲温度 5℃（環境室）
浴室サイズ 1621（1.25 坪：窓なし）
測定点 洗い場中央 50cm の高さ

取付設置上のご注意

・暖房乾燥性能を十分発揮させるために、環境条件（気温・湿度）、建築の通気等の影響をご配慮ください。（浴室内結露防止等）
・内釜式風呂を設置した浴室には取り付けないでください。
・取り付けの際は、必ず専用の漏電ブレーカーが取り付けられていることを確認してください。（故障や漏電のときに感電するおそれがあります。）
・リモコンはパナソニックバスルーム『取付設置説明書』の指定位置に取り付けてください。

使用上のご注意

・オートルーバー暖房換気乾燥機のリモコンはリモコンホルダーから外し、機器本体に向け操作してください。
リモコンホルダーに取り付けたままでは、操作できません。

■乾燥能力の目安

暖房換気乾燥機（電気式）の乾燥能力・暖房能力は気温や浴室の大きさ、窓の有無などによって変化しますのでご了承ください。

【ご参考】
・梅雨時（浴室周囲温度25℃、湿度80%）の場合：表の浴室周囲温度20℃の欄に比べて約10～30%程度長くかかります。

換気扇 RL3716

（単位：mm）

構造図

天井小物セット品番：GTG30Z11P

■外形寸法図

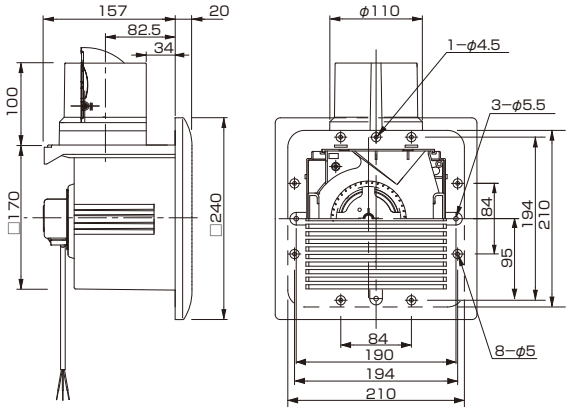

■電気結線図

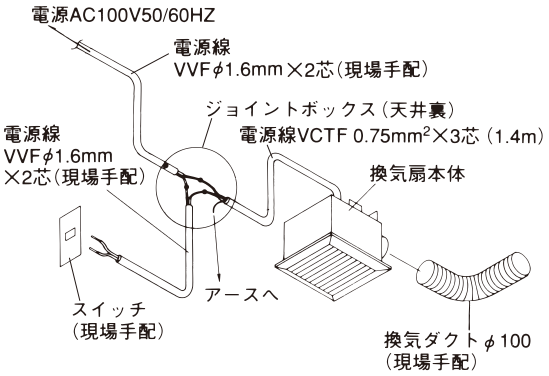

※24時間換気にご使用の場合はスイッチに「24時間連続運転してください」と表示したラベル（商品に付属）を貼付けしてください。

仕様

定格	1φ100V	
機能	排気	
周波数（Hz）	50	60
消費電力（W）	8	8.5
電流（A）	0.080	0.085
風量（m³/h）	85	85
騒音（dB）	27.5	27.5
質量（kg）	1.4	
塗装色	グレー	
埋込寸法	177角	
通用パイプ：呼び径	φ100	
電動機形式	2極開放形コンデンサー誘導電動機	
時間定格	連続	
絶縁階級	E種	
捲線温度上昇	75K以下	
基準周囲温度	−10〜40℃	
絶縁抵抗	1MΩ以上(DC500V)	
耐電圧	AC1000V 1分間	

※測定数値は静圧0Pa（mmH2O）におけるものです。
測定は日本工業規格（JIS C9603）の方法によるものです。

■静圧 - 風量特性曲線

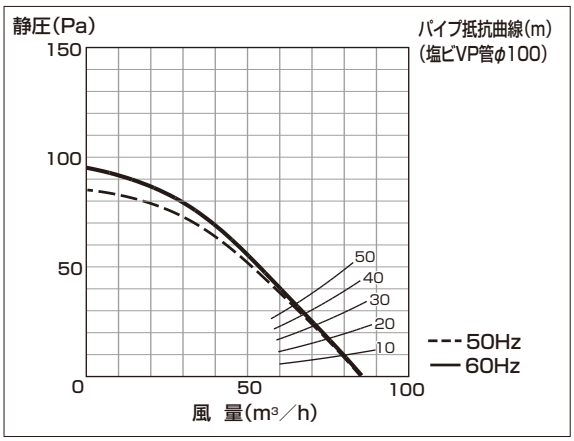

使用上のご注意

・ドアを急速に開閉すると、風圧シャッター（逆流防止部品）が動き、音がする場合があります。（異常ではありません。）
・入浴後は乾燥するまで運転をしてください。（運転中に換気扇内に発生した結露水がさびの原因になります。）

壁付換気扇

（単位：mm）

構造図

■外形寸法図

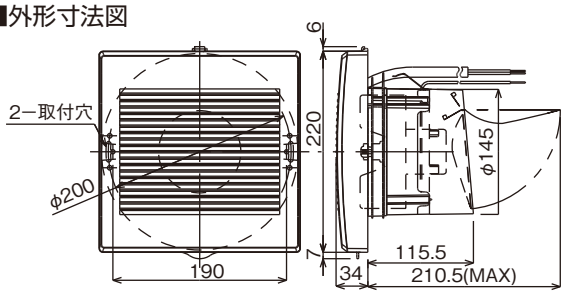

■納まり図

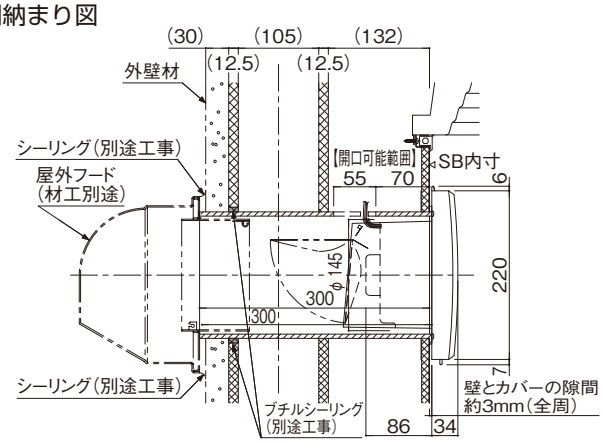

■電気結線図

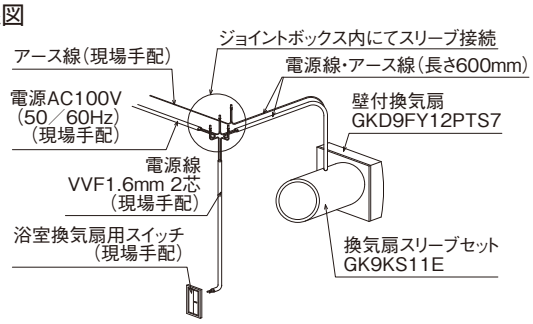

■取り付け前加工（開口可能範囲）

※換気扇スリーブ用の穴開口 φ170 を右図
開口可能範囲で開けてください。

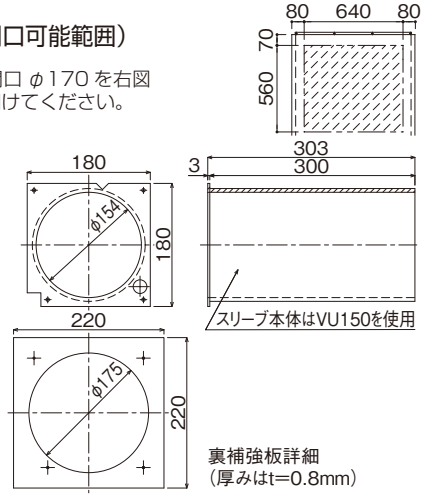

仕様

定格	単相100V	
機能	排気	
周波数（Hz）	50	60
消費電力（W）	8.0	10.0
電流（A）	0.093	0.100
風量（m³/h）	105	105
騒音（dB）	35.0	35.0
質量（kg）	1.05	
通用パイプ：呼び径	φ150	
電動機形式	2極開放形コンデンサー誘導電動機	
時間定格	連続	
絶縁階級	E種	
捲線温度上昇	75k以下	
基準周囲温度	−10〜40℃	
絶縁抵抗	1MΩ以上(d.c.500V)	
耐電圧	AC1000V 1分間	

※測定数値は静圧0Paにおけるものです。
測定は日本工業規格（JIS C9603）の方法によるものです。

■静圧 - 風量特性曲線

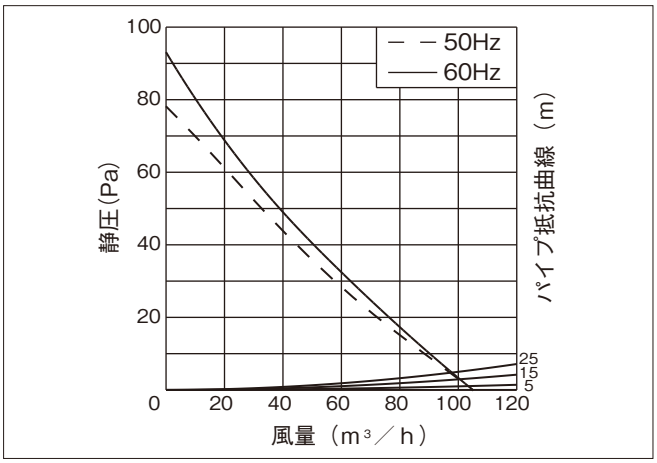

取付設置上のご注意

・壁穴開口範囲以外への換気扇穴開口は行わないでください。

工事範囲

（1）バスルーム工事区分
・バスルーム内の換気扇穴開口及び換気扇スリーブの取り付け

（2）工務店様工事区分
・躯体側穴開口及び仕上げ（材工共）
・換気扇屋外フードの設置（材工共）

（3）電気工事店様工事区分
・換気扇への電気接続及びスイッチ関係（材工共）

使用上のご注意

・入浴後にお湯が残っている場合は、風呂フタをして6時間〜半日くらいは換気扇を連続運転してください。換気をよくすることが天井や壁面を乾かし、カビの発生を防ぐ一番の方法です。
・換気扇は乾いた空気で浴室を乾かす装置ですが、床面や浴槽の底面についた水滴（水溜り）は、湿度の高い雨の日や寒い冬の日などには取れないこともありますのでご了承ください。
・換気扇は入浴中に使っても、浴室を乾かす効果はありません。換気扇の表面についた水滴が落ちる場合があります。冬場は外部からの冷たい空気が、ドアのガラリから入ることがあります。

U オーダー

（単位：mm）

■ ドア位置移動

【変更部材】
・床セット
・壁セット（周囲）
・ジョイント長物セット
・ジョイント小物・シーリング材セット
・壁目地セット

サイズ	450㎜	250㎜	200㎜
1621	○	○	○
1818･1618	B勝手のみ	B勝手のみ	○
1616	B勝手のみ	B勝手のみ	B勝手のみ
1216	×	×	×

【注意事項】
・スイングドア・2 枚折りドアのみ対応。

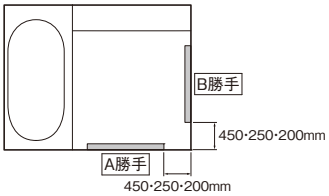

■ 勾配天井

【設置条件】
・天井と壁の勾配加工は工場でのプレ加工となります。
・換気扇と開口なしのみの対応となります。（換気扇は点検口側）
・勾配寸法
　・W400 − H200 下がり（浴槽側面）
　・W800 − H400 下がり（浴槽側面）
・対応天井：フラット天井
　対応高さ：壁高 H2000mm のみ（H2150mm は対応不可）
・対応サイズ：全サイズ
・ドア位置：AR（L）、BR（L）の全て可
　A 勝手片引き戸との併設は不可となります。（ドア位置移動）

躯体との施工クリアランスの確保

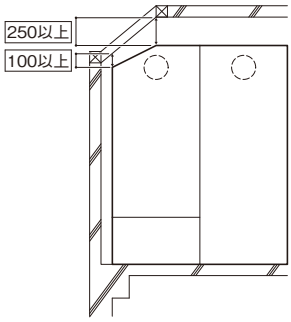

【対応不可項目】
・U オーダーとの併設は不可。
・オートルーバー暖房換気乾燥機、カビシャット暖房換気乾燥機、「ナノイー」搭載 暖房換気乾燥機、「ナノイー」搭載 カビシャット暖房換気乾燥機は対応不可。
・フラットライン LED 照明 FZ は対応不可。
・A 勝手片引き戸は対応不可。
・プレ穴加工は対応不可。
・壁高 H2150mm、H1900mm は対応不可。

【注意事項】
・窓・器具の取り付けには十分ご注意ください。（現場で打ち合わせてください。）

【2 枚パネルへの開口】

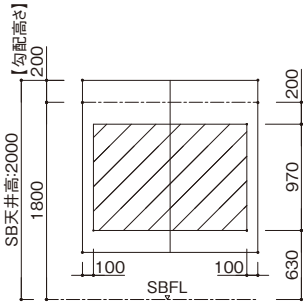

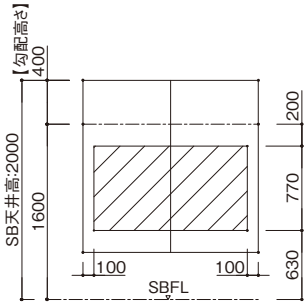

【正面側 1 枚パネルへの開口】

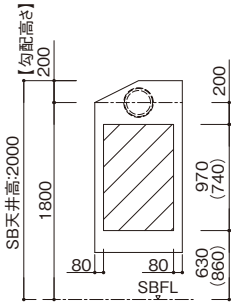

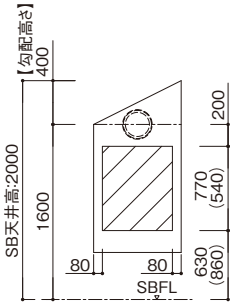

（　）寸法は1818サイズの場合

U オーダー

（単位：mm）

【勾配天井位置図】

1621 サイズ

〈W800 − H400 下がり〉

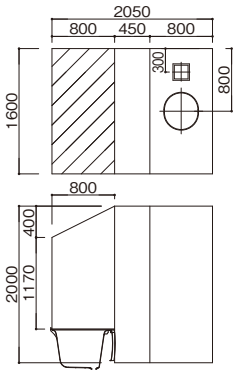

〈W400 − H200 下がり〉

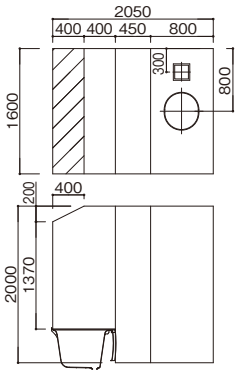

1818 サイズ

〈W800 − H400 下がり〉

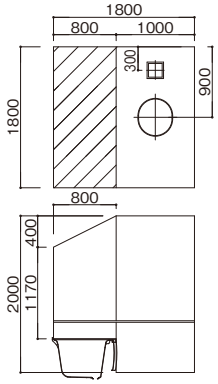

〈W400 − H200 下がり〉

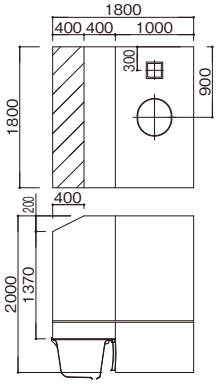

1618 サイズ

〈W800 − H400 下がり〉

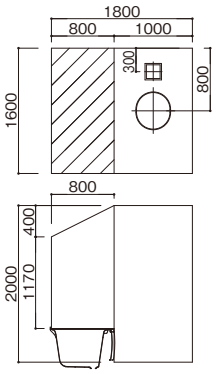

〈W400 − H200 下がり〉

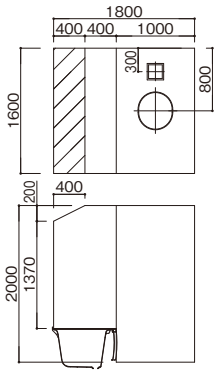

1616 サイズ

〈W800 − H400 下がり〉

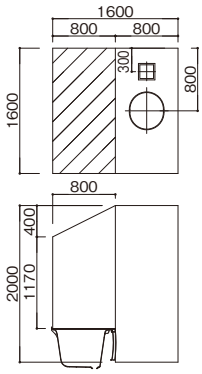

〈W400 − H200 下がり〉

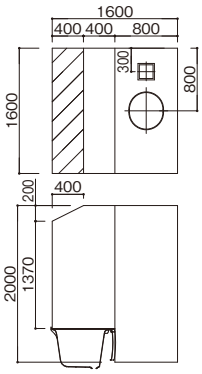

1216 サイズ

〈W800 − H400 下がり〉

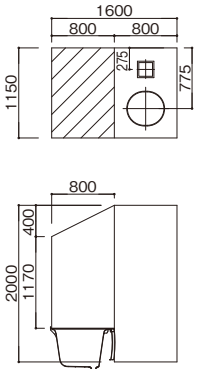

〈W400 − H200 下がり〉

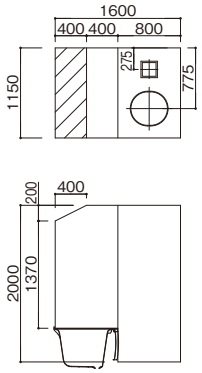

（単位：mm）

■ 全高カット（100mm）

【変更部材】
- 壁セット
- ジョイント長物セット
- 壁目地セット
- ドア

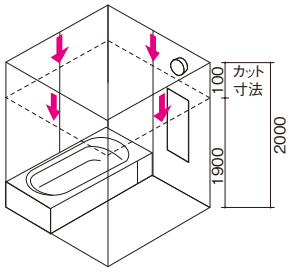

【対応不可項目】
- スリムミラー･スリムミラー（くもり止めヒーター付）、縦型スリムミラーのどれかと壁付照明の組合わせの場合は対応不可。
- プレ穴加工対応不可。

※ 壁高 H2000mm からの全高 100mm カットのみとなります。

【注意事項】プレ穴加工不可
- 壁付照明、シャワーフック位置を現場で打ち合わせてください。
- 窓の取り付けにはご注意ください。
- ミラーの対応種類に制限があります。
- 他 Ⓤ オーダーとの併用は不可となります。

※ スライドバーは、スライドフックを最上位置まで引き上げるとシャワーヘッドが干渉しますのでご注意ください。

■ 3 分割組みフタ

【部材】
- 3 分割組みフタ
- 3 分割組みフタ用風呂フタフック
- 3 分割組みフタ用 3 点フック（ホワイト）

【対応不可項目】
- 1216 サイズは対応不可となります。

【注意事項】
- 1616 サイズ以上のアーチ浴槽、エスライン浴槽で、I 型握りバーを背もたれ側に縦に設置する場合は、組みフタは洗い場設置となります。その場合は、3 分割組みフタをお勧めいたします。

■ 浴槽洗い場側への浴槽ハンドル（取っ手）取り付け

【部材】
- 樹脂取っ手

〈アーチ浴槽〉

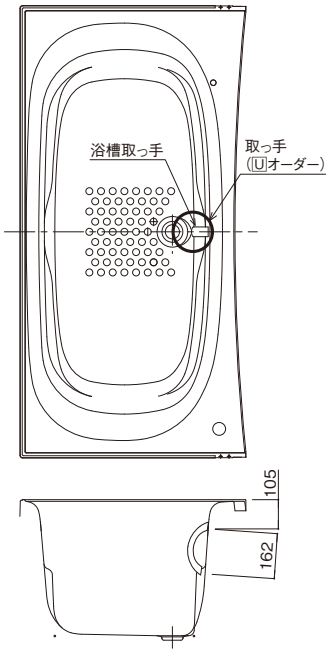

〈エスライン浴槽〉

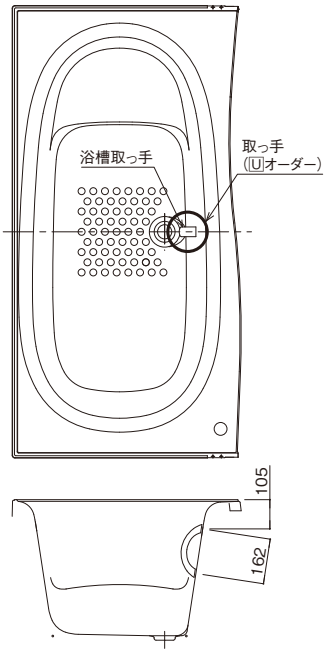

【対応不可項目】
- 1216 サイズは対応不可となります。
- ヒートン栓仕様は対応不可となります。

【注意事項】
- 両側に取っ手を取り付ける場合、元品番は取っ手付き浴槽を選択してください。

【発注方法】

Ⓤオーダー内容	対応サイズ	変更部位	Ⓤオーダー品番または発注品番	入力内容	アップ価格	納期
浴　槽 （洗い場側取っ手あり）	取っ手付き浴槽 （アーチ浴槽 1621, 1818 エスライン浴槽 1618, 1616）	浴槽	**GTG7T**	①元品番 ②「洗い場側取っ手あり」	浴槽の標準価格 ＋**30,000円** （税抜）	受注後 約30日後 出荷

※掲載価格は希望小売価格です。消費税・取付設置費は含まれておりません。

取付設置上のご注意

（単位：mm）

バスルーム

取付設置上の手順

■搬入

・搬入の最適な時期は、木造住宅の場合、棟上げが済んだ後、間柱、木ヅリができあがる前です。
・最大製品寸法は、次の通りです。搬入経路をご確認ください。

1. 浴槽パンなし仕様

サイズ		部位	W (mm)	D (mm)	H (mm)	質量 (kg)	Ⓐ寸法 (mm)	Ⓑ寸法 (mm)
1621	アーチ浴槽	洗い場床パン	1635	1430	150	49	620	700
		浴槽	1635	820	600	35		
	エスライン浴槽	洗い場床パン	1635	1430	150	49	620	700
		浴槽	1635	830	600	35		
1818 1618	アーチ浴槽	洗い場床パン	1635	1180	150	40	620	700
		浴槽	1635	820	600	35		
	エスライン浴槽	洗い場床パン	1635	1180	150	40	620	700
		浴槽	1635	830	600	35		
1616	アーチ浴槽	洗い場床パン	1635	980	150	36	620	700
		浴槽	1635	820	600	35		
	エスライン浴槽	洗い場床パン	1635	980	150	36	620	700
		浴槽	1635	830	600	35		
1216	アーチ浴槽	洗い場床パン	1185	980	150	25	620	700
		浴槽	1185	830	600	27.5		

【狭い通路を通って搬入する場合】
1 回曲げの場合は上表のⒶ寸法が、
2 回曲げの場合は上表のⒷ寸法が
確保されているか、ご確認願います。

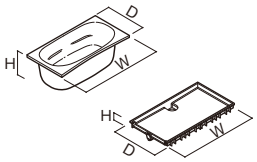

〈2回曲げの場合〉

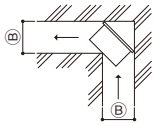

〈1回曲げの場合〉

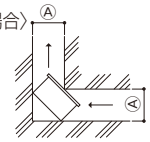

2. 浴槽パン仕様

サイズ		部位	W (mm)	D (mm)	H (mm)	質量 (kg)	Ⓐ寸法 (mm)	Ⓑ寸法 (mm)
1621	アーチ浴槽	洗い場床パン	1635	1430	150	49	660	700
		浴槽パン	1645	735	600	22		
		浴槽	1635	820	600	35		
	エスライン浴槽	洗い場床パン	1635	1430	150	49	660	700
		浴槽パン	1645	735	600	22		
		浴槽	1635	830	600	35		
1818 1618	アーチ浴槽	洗い場床パン	1635	1180	150	40	660	700
		浴槽パン	1645	735	600	22		
		浴槽	1635	820	600	35		
	エスライン浴槽	洗い場床パン	1635	1180	150	40	660	700
		浴槽パン	1645	735	600	22		
		浴槽	1635	830	600	35		
1616	アーチ浴槽	洗い場床パン	1635	980	150	36	660	700
		浴槽パン	1645	735	600	22		
		浴槽	1635	820	600	35		
	エスライン浴槽	洗い場床パン	1635	980	150	36	660	700
		浴槽パン	1645	735	600	22		
		浴槽	1635	830	600	35		
1216	アーチ浴槽	洗い場床パン	1185	980	150	25	660	700
		浴槽パン	1195	735	590	17		
		浴槽	1185	830	600	27.5		

※浴槽パン寸法は、保温材を含みます。

浴槽パン仕様のみ
【B 勝手で 3 方を囲まれている場合】

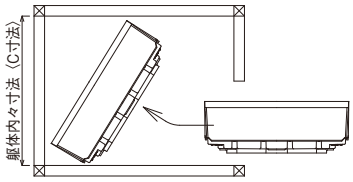

サイズ	C寸法
1621・1818・1618・1616	1695
1216	1280

工務店様

■確認事項

1.品質保証の内容は次の通りとさせていただきます。

a）瑕疵担保期間　お引渡し日より　2年間
但し電気部品（照明器具、くもり止めヒーター、換気扇、暖房換気乾燥機（電気式）、バステレビ等）お引渡し後1年間
防水性能　5年間
但し、消耗部品（照明の管球、グローランプ、パッキン等）は除く。

b）免責事項
1.使用上の誤り及び不当な修理、改造による故障及び損傷
2.火災、地震、水害等、天地異変による故障及び損傷
3.異常水質、異常水圧、異常電圧、指定外の使用電源（電圧、周波数）などによる故障及び損傷
4.その他、上記に準ずる改造、組立以外の故障及び損傷
5.寒冷地の場合、水抜き忘れのための混合水栓の故障及び損傷
6.当社手配でない部品の故障及び損傷

2.無償支給お願い事項

a）現場作業用動力、光熱、水、その他

3.無償貸与お願い設備

a）バスルーム部品搬入用リフトなどの運搬設備並びに運転者

4.窓について

当社サッシは木造用です。RC造等には使用できませんので現場にて手配願います。

5.基礎開口について

配管接続やレベル調整のため、布基礎に必ず
基礎開口（W600以上）を2か所以上設けてください。
1か所の場合W800以上としてください。

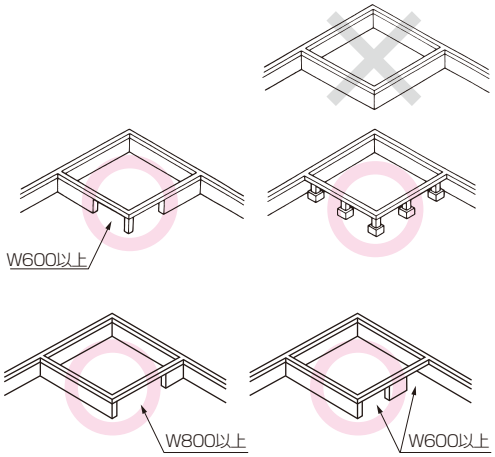

6.暖房換気乾燥機（電気式）について

・暖房換気乾燥機（電気式）はバスルーム専用です。それ以外の浴室には使用しないでください。
・地域によっては、樹脂成形天井および収納ニッチは取り付けできないことがあります。

〈暖房換気乾燥機（電気式）に関する法規〉

■暖房換気乾燥機（電気式）に関しては、他の商品に比べ特別な配慮を要する関連法規があります。
以下に示しますのでご注意ください。

・関連法規基準
1. 火災予防条例指導基準に基づくこと
2. 建築基準法第2条第9号に基づくこと
（不燃材料の規定）
（詳細は、所轄の監督官庁にてご確認ください。）

火災予防条例指導基準

（東京消防庁　平成6年7月27日予予第590号一部抜粋）

(1) 機器本体

・適合機器本体の可燃物等からの保有距離については、条例第22条の2を適用し製造業者等が指定する距離で設置できるものであること。
・機器は、上階スラブまたは天井等に取り付けること。
・浴室内への温風吹出口及び空気吸込口の前方10cm未満の範囲内には、造営材等（乾燥する衣類を含む。）を設けないこと。

(2) 換気ダクト（浴室の除湿等を目的とする機器本体と接続されるもの）

・ダクトは不燃材料で造ること。
・ダクトは専用とすること。ただし、同一の住戸内の洗面所・便所、その他これらに類する室（以下、「洗面所等」という。）のダクトと接続される場合で、洗面所等のダクトが不燃材で造られている場合はこの限りでない。

(3) その他

・漏電遮断機を設けること。
・機器本体に近接する部分に、機器本体の点検・清掃に必要な点検口（容易に点検・清掃できる構造のものを除く。）を設けること。

・基本的には、上記基準により規制されておりますが、東京都の指導基準が緩和され、一部地域では樹脂成形天井及び収納ニッチが取り付けられたバスルームにも暖房換気乾燥機（電気式）の取り付けができますので、所轄の監督官庁にご確認ください。

取付設置上のご注意

（単位：mm）

7.基礎について

バスルーム総重量は、ご使用時600～1000kg程度になりますので必ず設置スペースには割ぐり石、土間コンクリートを敷いてください。また、アジャスターボルト、鉄板、基礎ブロック各々の間は、強固に接着してください。基礎ブロックに空洞ブロックを使用される場合は、空洞部に必ずモルタルを充填してください。

a）土間コンクリート打ち

● バスルームを設置する土間には、必ず割ぐり石を敷設したうえで土間コンクリート打ち（厚さ最低60mm以上）をお願いしてください。

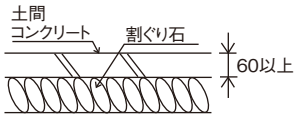

b）基礎ブロック

● コンクリートブロックを使用する場合は、束石用のものを使用し、やむをえず中空のブロックを使用する場合は、中空部を必ずモルタルにて埋めておいてください。

8.階上設置の場合

・オプションで浴槽パンセットの選択をお勧めします。
・浴槽水受けトレイ（追焚部）は後付けできませんので、あらかじめご採用いただくことをお勧めします。（浴槽パンセットを選択の場合は不要です。）

9.浴槽パンを選択する場合

・浴槽パンを取付設置するためには、ドア取り付け面（脱衣室側）の一面に間柱や壁がなく、完全に開口されている必要があります。
その面への間柱や壁などの建て込みは、バスルーム設置後に行ってください。

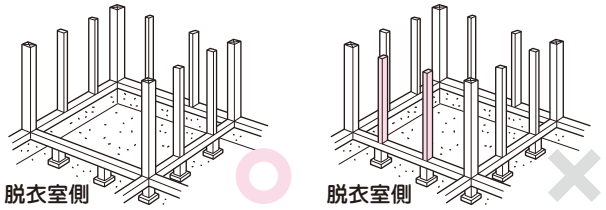

■取付設置事項

1.建築側工事

a）建築側基準スミ出し工事（ただし、バスルーム据付位置スミ出しは当社工事）
b）スリーブ位置スミ出し工事
c）雑排水管スラブスリーブ入れ工事および補修工事（材工共）
d）給水、給湯管のコンクリート壁またはブロック壁の穴あけ及び補修工事
e）床スラブ、精度 －20～0を超えた場合、ハツリ工事およびカサ上げ
f）バスルーム本体外装工事
g）建具まわりつけ枠、巾木工事（材工共）
h）残材場外搬出工事（ただし、場内指定場所までの運搬は致します）
i）現場調達の窓サッシの取り付け、および窓枠回りの木補強（バスルーム取付設置時に取り付け）
j）据付けに要する束石用コンクリートブロック等の設置工事（材工共）
※c）、d）項の補修工事は、貫通穴補正ハツリと埋戻し工事を意味します。

設備工事店様

水道工事

■確認事項

●太陽熱温水器・太陽ヒーターはお使いになれません。
●水栓に使用できる水質は、水道水および飲用可能な井戸水です。水道水および飲用可能な井戸水（地下水）以外は使用しないでください。
●混合水栓の吐水の切り替え時にウォーターハンマー現象が発生する場合は、市販の緩和装置を別途お使いください。
●吐水切換ハンドルは全開で使用してください。給湯機が着火しない場合があります。
●水栓の入り口での給湯圧力が低いと、シャワーの流量が少なくなったり、勢いが弱くなることがありますので、以下の表に示す最低必要水圧以上を確保してください。

最低必要水圧=水栓の入り口での給水、給湯圧力（動水圧）

シャワーヘッド種類	最低必要水圧
樹脂（ホワイト）シャワーヘッド	0.05MPa
メタルシャワーヘッド	0.05MPa
メタルワンタッチシャワーヘッド	0.07MPa
新W節水シャワーヘッド	0.10MPa
エステケアシャワーヘッド	0.10MPa

●メタルワンタッチシャワーヘッド、新W節水シャワーヘッド、エステケアシャワーヘッドの手元スイッチがついているシャワーヘッドを選定される場合には、給湯圧力が低い場合には流量が少なくなったり、勢いが弱くなることがあります。ご選定いただく場合は、必ず最低必要水圧以上を確保してください。
●給湯機に貯湯式温水器（エコキュート含む）をお使いの場合は、給湯圧力が低くなり、シャワーの流量が少なくなったり、勢いが弱くなることがありますので、高圧力タイプをお勧めいたします。高圧力タイプ以外の温水器をご使用の場合は、通常のシャワーヘッド（樹脂（ホワイト）シャワーヘッド・メタルシャワーヘッド）をご選択ください。（メタルワンタッチシャワーヘッド、新W節水シャワーヘッド、エステケアシャワーヘッドは手元スイッチがついており、安全設計のため減圧弁が設けられ、流量が少なくなります。）
●瞬間型給湯機や貯湯式温水器の高圧タイプなど、給湯圧力の高い給湯機器でも、給湯機器の入り口の圧力が低い場合、シャワーの流量が少なくなったり、シャワーの機能が使用できない場合があります。
●給水圧力は給湯圧力より高くするか、同圧になるようにしてください。
●給水圧力が0.3MPaから、0.75MPaまでは止水弁で流量調節してください。
●給水圧力が0.75MPaを超えるときは、市販の減圧弁で、0.2MPa程度に減圧してください。
●給湯機からの配管は最短距離で配管し、配管には保温材を巻いてください。
●使用諸条件を加味して適正な能力の給湯機を選ばないと、適正な吐水量及び吐水温度が得られないことがあります。
●2階へ給湯する場合、シャワーの流量が少なくなる可能性があります。

〈メタルワンタッチシャワーヘッド・新W節水シャワーヘッド・エステケアシャワーヘッドの場合〉
●快適にご使用いただくために、水圧0.2MPa程度確保することをおすすめします。

■取付設置事項

1.建築側（設備）工事

a）水栓固定金具以降の給水、給湯管工事および接続工事（材工共）

b）裏配管セットの場合は、裏配管以降の給水給湯接続工事（材工共）

c）外釜取り付け、追焚循環金具取り付け、および配管接続工事（材工共）

※b）項については、バスルーム専用の裏配管セットを用意しております。詳しくは、104～112ページの給水・給湯接続についてをご参照ください。

2.排水管接続について

バスルームに付属する排水管の取り付け以外の接続工事（同梱排水管の取り付けはSB取付設置店様の作業となります）

3.給水給湯・追焚配管について

・バスルーム取付設置前に給水給湯・追焚配管を両方とも所定の位置に立ち上げてください。

4. 追焚・風呂釜工事について

・釜接続の後は必ず水漏れのないことを水張り試験にて確認してください。

・浴槽釜開口可能範囲以外には、釜の接続穴は開口しないでください。

・窓と同じ方向に外釜を設置する場合は、消防法の確認をしてください。

・自然循環釜は使用できません。

・階上設置の場合、浴槽水受けトレイ（追焚部）は後付けできませんので、あらかじめご採用いただくことをお勧めします。

電気工事

※ 関連する法令・法規にしたがって、必ず「有資格者」が行ってください。

■取付設置事項

1. 建築側（電気）工事

a）換気扇・照明器具などの電気接続及びスイッチ関係（材工共）

2. 暖房換気乾燥機（電気式）について

電気工事は、電気設備技術基準に基づきD種（第3種）接地工事及び漏電しゃ断器の取り付けを行ってください。

a）暖房換気乾燥機（電気式）本体への電気接続

b）脱衣所のコントローラー取り付け・電気接続

空調工事

■取付設置事項

1. 換気扇・暖房換気乾燥機（電気式）について

a）ダクト接続（材工共）

SB取付設置店様

■取付設置事項

1. 排水管接続について

・バスルームに同梱の排水管の取り付け。
（それ以外の排水管接続工事は水道工事業者様の作業となります）

サイズ	内容物	数量
全サイズ	塩ビ管50A単管	1850mm 1本
	90° エルボ（50A）	2個

2. 窓について

● フリーサイズ窓枠セット

窓サッシが別途の場合、バスルームとの接続用にご利用ください。

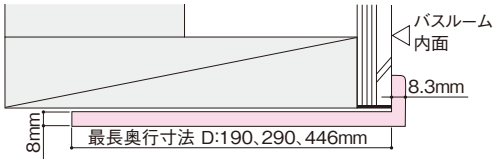

・現場組立品

色	品番	構成				
		奥行（D）mm	縦枠（H）mm	数	横枠（W）mm	数
ホワイト	GTG9GVH1111	190	—	—	1000	4
	GTG9GVH1113		1350	2	1450	2
	GTG9GVH1121	290	—	—	1000	4
	GTG9GVH1123		1350	2	1450	2
	GTG9GVH1141	446	—	—	1000	4
	GTG9GVH1143		1350	2	1450	2
ブラック	GTG9GVH1112	190	—	—	1000	4
	GTG9GVH1114		1350	2	1450	2
	GTG9GVH1122	290	—	—	1000	4
	GTG9GVH1124		1350	2	1450	2
	GTG9GVH1142	446	—	—	1000	4
	GTG9GVH1144		1350	2	1450	2

3. 天井裏断熱材について

フラットラインLED照明FZ・換気扇・各種制御ボックスの周囲には、天井裏の断熱材は10cm以上離してください。

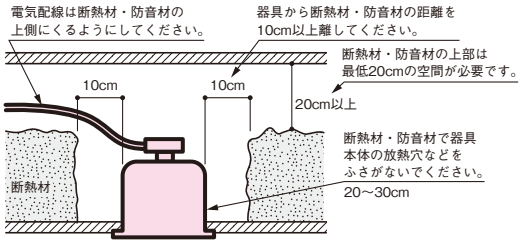

4. 制御ボックス等の設置について

制御ボックス・電源ボックスは、浴室天井の指定位置に設置してください。
浴室内および屋外には設置しないでください。

ご注意事項

（単位：mm）

安全上・使用上のご注意

■トップカウンター

●トップカウンターの上に乗ったり、座ったりしないでください。カウンター天板が破損してけがをするおそれがあります。

●カウンター中央部の隆起について
・図の　　部は、せっけん水やシャンプーの泡などが洗い場側から浴槽側へ流れ込むのを防ぎます。（完全に流れ込みをせき止める構造ではありません。）

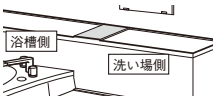

■浴槽・風呂フタ

●浴槽内ベンチをご使用の際、追焚口や給湯の吐出口からの吐出湯による火傷にご注意ください。

●温泉水、イオウ系入浴剤、塩素系洗浄剤および風呂水清浄剤は使わないでください。浴槽、配管およびポンプを傷めます。

●80℃以上のお湯が浴槽表面に直接に当たるような使い方は性能の劣化を早めるおそれがあります。浴槽表面に80℃以上のお湯が直接当たらないよう、浴槽にお湯がたまった状態で使用するなど、ご注意ください。

●浴槽には、必ず当社専用の風呂フタをご使用ください。一般市販の風呂フタには、可塑剤により浴槽表面を傷めるものがあります。

●３点フック（ホワイト）は、高い位置（床面から約 100cm、浴槽フランジ面から約 50 ㎝）へ風呂フタを持ち上げて収納するため、お子様やお年寄りが使用される場合にはご負担が大きくなります。

■エプロン

●エプロンは清掃時・設備等のメンテナンス時以外は取り外さないでください。

■換気扇

●ドアを急速に開閉すると、風圧シャッター（逆流防止部品）が動き、音がする場合があります。（異常ではありません。）

■暖房換気乾燥機

〈共通〉

●排気ガスが浴室内に逆流して一酸化炭素中毒を起こすおそれがあるため、内釜式風呂を設置した浴室には設置できません。

●入浴後にお湯が残っている場合は、風呂フタをして６時間～半日くらいは暖房換気乾燥機を連続運転してください。換気をよくすることが天井や壁面を乾かし、カビの発生を防ぐ一番の方法です。

〈オートルーバー暖房換気乾燥機のみ〉

●オートルーバー暖房換気乾燥機のリモコンはリモコンホルダーから外し、機器本体に向け操作してください。

■照明

●点灯中のランプを直接見続けないでください。（目を傷める原因となります。）

●照明器具は、点灯中や電源を切った直後にランプを触らないでください。（やけどをするおそれがあります。）

●照明器具は、指定されたランプを使用してください。（火災の原因となります。）

●照明器具にタオルなどを掛けないでください。（過熱して火災の原因となります。）

●照明器具のカバーを外したり、破損したまま使わないでください。（感電したり、ランプが割れてけがをするおそれがあります。）

●照明器具に直接水やお湯をかけないでください。（感電の原因となります。）

●蛍光灯は周囲温度が低い場合、明るくなるまでに時間がかかります。

●使用する電球によっては、照明カバーの中心と電球の光源の中心が合わない場合があります。

■ミラー

●ミラーは湯気によりくもります。

〈くもり止めヒーター付ミラー〉

●くもり止めヒーター付ミラーはヒーターより発生させた熱により、くもり止め効果を得ています。そのため鏡表面は熱くなりますのでご注意ください。（周囲温度＋20℃程度）

●入浴の 15 分前にスイッチを入れてください。

■コンパクトミスト

●凍結が予想されそうな低温時には、配管の水抜き操作を行ってください。
●小さいお子様だけでミストシャワーを使用させないでください。
●ミストシャワーを長時間使用しないでください。
●ノズル付近のミストシャワーは高温のため火傷するおそれがありますので、ミストシャワーの運転中、ノズル付近に顔や手など体を近づけないでください。
●予備暖房運転は５分間で停止します。継続運転する場合は再度予備暖房スイッチを押してください。
●予備暖房運転時、60℃より高い湯が出湯されると、安全装置が働き予備暖房運転が停止します。その場合は、給湯機の設定を 60℃にしたうえで、しばらくしてから（約 10 分）再度予備暖房運転スイッチを５秒間押してください。
●コンパクトミストのノズルを動かす時は、出湯温度を下げて行ってください。
●出始めに配管に残った冷たい水が出る場合があります。ご注意ください。
※入浴前にあらかじめ予備暖房を行うと、配管に残った冷たい水を排水することができます。
●ミストシャワーを使用する場合は、換気扇・暖房換気乾燥機を使用しないでください。24時間換気の場合は換気を一時停止し、ミストシャワー使用後、再び24時間換気を運転してください。（過剰な蒸気で換気扇・暖房換気乾燥機が破損する原因となります。）

■バステレビ

〈地デジ対応バステレビ（16V 型 B-CAS カード内蔵タイプ）〉

●外部機器によっては、バステレビのリモコンで操作できなかったり、特定のボタンが機能しない場合や、動作に時間がかかる場合があります。このような場合は、ご使用になる外部機器付属のリモコンを使用して浴室外で操作してください。
●バステレビ本体の画面に貼り付けてある「B-CAS カード使用許諾契約ラベル」の文面および「使用許諾契約約款」または取扱説明書をよくお読みください。
●バステレビの視野角（画面を見ることができる角度）は、上下160°（上下各方向80°）、左右160°（左右各方向80°）です。

〈ワンセグ放送対応バステレビ（5V 型）〉

●バステレビの視野角（画面を見ることができる角度）は、上下135°（上方向55°、下方向80°）、左右90°（左右各方向45°）です。

■シャワーヘッド

〈エステケアシャワーヘッド〉

●エステケアシャワーヘッドの背面にあるゴムキャップ（クリーニングキャップ）を取り外した状態で使用しないでください。マイクロバブルによる洗浄効果が小さくなる場合があります。

■混合水栓

●適正な流量、および湯温（40℃）を得るために、給湯機の設定温度を 50 ～ 60℃に設定してください。
●混合水栓の上に乗ったり足を掛けたりしないでください。
●メタルワンタッチシャワーヘッド、新W節水シャワーヘッド、エステケアシャワーヘッドの手元スイッチがついているシャワーヘッドを選定される場合には、給湯圧力が低い場合には流量が少なくなったり、勢いが弱くなることがあります。ご選定いただく場合は、必ず最低必要水圧以上を確保していただくよう、ご販売店様とご相談ください。

最低必要水圧=水栓の入り口での給水、給湯圧力（動水圧）

シャワーヘッド種類	最低必要水圧
樹脂（ホワイト）シャワーヘッド	0.05MPa
メタルシャワーヘッド	0.05MPa
メタルワンタッチシャワーヘッド	0.07MPa
新W節水シャワーヘッド	0.10MPa
エステケアシャワーヘッド	0.10MPa

●給湯機に貯湯式温水器（エコキュート含む）をお使いの場合は、給湯圧力が低くなり、シャワーの流量が少なくなったり、勢いが弱くなることがありますので、高圧力タイプをお勧めいたします。高圧力タイプ以外の温水器をご使用の場合は、通常のシャワーヘッド（樹脂（ホワイト）シャワーヘッド・メタルシャワーヘッド）をご選択ください。（メタルワンタッチシャワーヘッド、新W節水シャワーヘッド、エステケアシャワーヘッドは手元スイッチがついており、安全設計のため減圧弁が設けられ、流量が少なくなります。）
●瞬間型給湯機や貯湯式温水器の高圧タイプなど、給湯圧力の高い給湯機器でも、給湯機器の入り口の圧力が低い場合、シャワーの流量が少なくなったり、シャワーの機能が使用できない場合があります。

■浴室

●浴室内に、ガラス製品など割れやすいものを持ち込まないでください。割れてけがをするおそれがあります。

ご注意事項

（単位：mm）

■ドア

●２枚折りドアは、ドアの気密性を高くしていますので、ドアを勢いよく開閉すると重くなります。

■タオル掛け（マルチフックタイプ）

●ポリプロピレン（PP）製以外の洗面器（金属製洗面器、アクリル製洗面器、木桶）や縁のない洗面器は掛けられません。（下図参照）

〈引っ掛けられるもの〉

縁のあるポリプロピレン（PP）製洗面器

〈引っ掛けられないもの〉

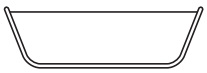

縁のない洗面器

木桶など、PP以外の材質の洗面器

●設置位置の関係で、洗面器を掛けた時に以下の部材に当たる場合は、洗面器を掛けないでください。
・収納棚（トレイ）　・握りバー兼用スライドバー
・ミラー　・握りバー

■収納棚

●収納棚に 3kg 以上の物を置かないでください。
（収納棚が破損して、けがをするおそれがあります。）

■オーバルカウンター用小物掛け

●合計 3kg 以上の物を掛けないでください。

■フリーサイズ窓枠・全幅開口用窓枠

●窓枠に突っ張り棒形式のブラインドなどを取り付けないでください。
（守らないと、破損や水漏れの原因となります。）
●窓枠に 3kg 以上の重量物を置かないでください。
（守らないと、破損や水漏れ、転倒によるけがのおそれがあります。）
●窓枠に寄り掛かったり、足を掛けたり、乗ったりしないでください。
（守らないと、破損や水漏れ、転倒によるけがのおそれがあります。）

選定上のご注意

■主要部材

●壁高さ H2150 のプランをご選定された場合、器具位置も高くなるため照明ランプの交換や、暖房換気乾燥機・換気扇、ドアのガラリなどのお手入れをする位置も高くなります。

■照明

●フラットライン LED 照明 FZ は光源に LED を採用しています。
フラットライン LED 照明（FZ）は専用の LED 照明ユニット、照明カバーを使用しており、お客様ご自身での交換はできません。
※LED 照明ユニットや照明カバーの交換は、必ず「パナソニックエコソリューションズ修理ご相談窓口」にご依頼ください。交換費用などについても、同じく「パナソニックエコソリューションズ修理ご相談窓口」に別途ご相談ください。
●フラットライン LED 照明 FZ は、見る方向によっては、照明ユニット内に輝度の高い部分がありますが、異常ではありません。
●フラットライン LED 照明 FZ 取り付け時、天井裏スペースが 250mm 以上必要です。天井裏スペースは、バスルームのサイズや天井種類により異なりますので、事前確認をお願いします。
● LED を使用した照明器具の LED 素子にはばらつきがあるため、同じ品番の商品でも光色・明るさが異なることがあります。
●電球形蛍光灯および LED 照明は、調光（明るさが調節できる）機能のついたスイッチや照明器具とは組み合わせて使用できません。
●蛍光灯は周囲温度が低い場合、明るくなるまでに時間がかかります。
●使用する電球によっては、照明カバーの中心と電球の光源の中心が合わない場合があります。
●床や壁の色が濃色の場合、照度が低下します。
十分な照度を確保するため、1616 サイズ（1 坪）以上の浴室を使用する場合、壁付照明は、2 灯をお勧めします。

■ささっとキレイ排水口（ヘアキャッチ・封水筒）

●水質によっては、水あかなど強固に固着した汚れが落とせない場合があります。
●髪質や毛髪量が少ない場合など、使用条件によっては簡単に毛髪を除去できない場合があります。
●髪質や毛髪の長さによって、ヘアキャッチの取っ手部に引っかかり、毛髪を除去しにくいことがあります。

■浴槽・風呂フタ

●アクアマーブル人造大理石・FRP浴槽は、循環式浄化温水器（24時間バス）に対応できません。
●浴槽内取っ手の位置移動は対応不可です。
●風呂フタは浴槽形状に沿った形状ではありません。
●風呂フタフックの設置場所は、握りバーなどのオプション部材が付く場合、標準位置に取り付けできない場合があります。（その場合は、オプションの3点フックをお勧めいたします。）

●３点フック（ホワイト）は、風呂フタの選定に制約が出る場合があります。詳細は142、143ページに記載しておりますので、ご確認のうえ、ご選定ください。
●水質によっては、水あかなど強固に固着した汚れは落とせない場合があります。
●汚れを放置しておくと、落ちにくいことがあります。
●アクアマーブル人造大理石浴槽の場合、防汚効果を維持するためにはお掃除が必要です。
●階上設置の場合、オプションで浴槽パンセットの選択をお勧めします。
●階上設置の場合、浴槽水受けトレイ（追焚部）は後付けできませんので、あらかじめご採用いただくことをお勧めします。（浴槽パンセットを選択の場合は不要です。）
●アクアマーブル人造大理石浴槽のカラーラ柄は樹脂の自然な流れにより大理石の流れ模様を再現しているため、商品ごとに柄の出方が異なります。

■保温浴槽Ⅱ・専用風呂フタ

●カタログに掲載している湯温の変化は、
JIS高断熱浴槽（JIS A 5532浴槽）
周囲環境温度：10℃ / 浴槽水量：深さ70% /
測定開始湯温：40℃ / 風呂フタを閉じた状態で
4時間後の湯温低下が2.5℃以下の使用条件での値です。
●浴槽内の温度変化は、JIS基準の条件の値です。ご使用の条件で湯温低下は異なってきます。以下の場合は、湯温がカタログ表示値より低下します。
・浴槽内の湯を循環させることで凍結を防止するタイプの追い焚き付き給湯器をご使用の場合
・循環金具を取り付けた場合
●浴槽フランジ部には水が残らないように勾配がとってあるため、風呂フタと浴槽には部位によりすき間が発生する場合があります。（保温性能に問題はありません。）
●風呂フタは、オプションの選択により洗い場側設置となる場合があります。洗い場側設置の場合には、危険防止のため風呂フタフックは設置できません。（3点フック（ホワイト）含む）

■スミピカフロア

●使い始めは床にワックスが残っていて、水滴が残ることがあります。その場合は、浴室用中性洗剤で清掃してください。
●床の勾配は約1度以上に設定していますが、床の滑り止めパターンなどに一部水滴が残ることがあります。また、湿度が高い場合など、条件によっては、床が乾燥するまでに1日以上かかることがあります。

なお、床に残水する原因としては、下記の理由があります。
・浴室内の湿度が高い場合（風呂フタを使用しない場合や、換気が不十分な場合）
・外気の湿度が高い場合（梅雨時、雨天など）
・外気の気温が低い場合（冬場など）
・風呂用品が床と接している部分（風呂イスなど）
（上記の状態では、床に汚れの付着がなくても残水する場合があります。）
・石けんカスやリンス、クレンジング剤、垢、砂埃などの付着が多い場合

●ドア下枠内や、ドア前カバーと床の接合部などに水が残る場合があります。
●床色がホワイト系や濃色系の場合、汚れが多少目立ちやすくなります。濃色系の場合、地域による水質の違いにより、白い水あかが目立ちやすくなることがあります。日常のお手入れをこまめにしてください。
●スミピカフロア（フッ素系特殊シート）の効果は、使用環境やお掃除の頻度により異なります。
また、効果を維持するためには、お掃除が必要です。
●犬や猫などを直接浴室に入れないでください。（つめなどで、浴室に傷がつく場合があります。）

■設置工事

●排水トラップがついていますので、排水管接続以降にトラップを形成しないでください。現場の排水経路・状況によっては、バスルームに設けたトラップの排水音が多少大きくなることがあります。

■シャワーヘッド

〈エステケアシャワーヘッド〉
●シャワーを止めた後、シャワーヘッドから水滴が落ちることがあります。これは、ヘッド内の残留水が排出されるものです。故障ではありません。
●水圧が低い場合、現在お使いのシャワーヘッドよりもシャワーの勢いが弱くなる場合があります。動水圧0.2MPa程度確保することをおすすめします。
●マイクロバブルによる効果を維持するためには、シャワーフェイスのお手入れと、背面にあるゴムキャップ（クリーニングキャップ）を外してのエアインテイクの定期的なお掃除が必要です。

■ドア

〈共通〉
●浴室のドアは、シャワーや体に当たった水がドアと枠の間に入っても、枠や目地材（パッキン）に当たって、外に出ないようにしております。完全に空気（蒸気）や光の漏れを防止する構造ではありませんが、上記の構造で水は漏れません。
●満水状態の浴槽に一気に入浴するような行為はお避けください。
●換気のためガラリ（給気口）を設けており、そこから蒸気が漏れます。一般的に洗面所は、ドアを開けた時に漏れる蒸気や、洗面時に出る蒸気に対応できるように、紙や土などの水に弱い材料を使わない構造となっております。それにより、洗面所が傷むことはないと考えられます。
●ミストシャワーを使用した場合は、入退室時にドアの開閉により、また、ドアを閉めた状態でもドアの換気口から、洗面所に蒸気が大量に出ますので、工務店様とご相談のうえ、洗面所に換気扇を設けるなど耐湿対策をとってください。

■天井

●天井・機器類共に浴室内温度や浴室周囲温度、湿度の条件によっては結露する場合があります。

■換気扇

●換気扇は乾いた空気で浴室を乾燥しますが、床面や浴槽の底面についた水滴（水たまり）は、湿度の高い雨の日や寒い冬の日などには取れないことがあります。
●換気扇は入浴中に使っても、浴室を乾かす効果はありません。換気扇の表面に付いた水滴が落ちることがあります。冬場は外部からの冷たい空気が、ドアのガラリから入ることがあります。

ご注意事項

（単位：mm）

■暖房換気乾燥機 [GVL7500、GVL7300]

〈共通〉

●暖房換気乾燥機（電気式）の乾燥能力・暖房能力・サウナ能力は、気温や浴室の大きさ、窓の有無、断熱性などによって変化しますのでご了承ください。
●換気運転により浴室を乾燥させる際、大きな水溜りは取れないことがあります。
●カウンターなどに大きな水溜りがある場合は、タオルなどで水分を軽く拭き取ってください。
●運転を行う前には「取扱説明書」に記載している「運転前の準備」を行ってください。
●浴室を乾燥させる能力は、設置の状態（ダクトの圧力損失など）、浴室周囲の気温や湿度、浴室の大きさ、窓の有無、断熱性などご使用の環境により異なります。
●入浴中に換気運転しても、浴室を乾かす効果はありません。冬場は外部の冷気がドアのガラリから入ります。
●フロントパネルの表面に付いた水滴が落ちることがあります。
●カビを生じにくくするためにはお手入れも大切です。詳しくは「取扱説明書」をご参照ください。

〈節電乾燥（浴室）運転を使用する場合〉

●乾燥能力は、設置の状態（ダクトの圧力損失など）、浴室周囲の気温や湿度、浴室の大きさ、窓の有無、断熱性などご使用の環境により異なり、十分に乾かない場合があります。浴室が十分に乾いていないと感じる場合は、機器の設定を変更してください。詳しくは「取扱説明書」をご参照ください。
●最後の入浴者が入浴後ドア・窓を閉め、風呂フタをするか、お湯を抜いてから節電乾燥（浴室）運転を行ってください。
●節電乾燥（浴室）運転では浴室の乾きやすさを判定し、運転を制御しています。下記の場合、浴室が十分に乾かない、節電効果が発揮されない、適切な時間で運転停止しないことがありますので、ご注意ください。詳しくは「取扱説明書」をご参照ください。
・ドア・窓が開いている
・浴槽にお湯（水）が残っていて、風呂フタが開いている
・運転中に頻繁にドア・窓の開閉を行う
・入浴中に運転を行う
●運転中に天候の変化などにより浴室周囲の温度・湿度が急激に変化した場合や電源電圧が変化した場合、浴室が十分に乾かないことがあります。その場合には、追加で換気（強）運転を行い浴室を乾燥させてください。

〈節電乾燥（衣類）運転／乾燥（自動）運転を使用する場合〉

●乾燥能力は、設置の状態（ダクトの圧力損失など）、浴室周囲の気温や湿度、浴室の大きさ、窓の有無、断熱性、物干しバーの位置、衣類の量・干し方など、ご使用の環境により異なり、十分に乾かない場合があります。衣類が十分に乾いていないと感じる場合は、機器の設定を変更してください。詳しくは「取扱説明書」をご参照ください。
●「取扱説明書」の「運転前の準備」や「衣類乾燥の上手な使い方」を参照していただき、運転を行ってください。
●運転を行うときには、衣類の干し方に合わせて、適切に風向設定を行ってください。風向設定の方法は「取扱説明書」をご参照ください。
●節電乾燥（衣類）運転および乾燥（自動）運転では衣類の乾燥状態を認識し、運転を制御しています。下記の場合、十分に乾かない、節電効果が発揮されない（節電乾燥（衣類）運転）、適切な時間で運転停止しない（乾燥（自動）運転）ことがありますので、ご注意ください。詳しくは「取扱説明書」をご参照ください。
・ドアや窓が開いている
・浴槽にお湯（水）が残っていて、風呂フタが開いている
・浴室の壁、天井、床が濡れている
・干している衣類と衣類の間隔が狭い
・風の当たらない位置に衣類が干されている
・風の当たりにくい位置（物干しバーの端など）に厚手の衣類が干されている
・運転中にドアや窓の開閉を頻繁に行う
・運転中に衣類を追加したり入れ替えたりする
・衣類の量が多すぎる
（適切な衣類の量は乾いた状態の重量で下記の通りです。
節電乾燥（衣類）運転：1～3kg、乾燥（自動）運転：2～3kg）
●節電乾燥（衣類）運転を行う場合には、衣類の量に合わせて適切な運転時間を設定してください。設定が不適切な場合、十分に乾かない、節電効果が発揮されない場合があります。詳しくは「取扱説明書」をご参照ください。
●運転が停止したあとに衣類を放置すると、浴室内に残る湿気を吸収し、湿っぽくなる場合があります。
●下記のような条件の場合には、十分に節電効果が発揮されない場合があるため、節電乾燥（衣類）運転よりも乾燥（タイマー）運転で時間を調整しながら運転することをおすすめします。
・生乾きの状態から運転を行う場合
・乾燥させる衣類の量が非常に少ない（1kg 未満）場合
・運転中、浴室内の湿度が非常に高い状態が続く場合
●衣類の量が 3kg を超える場合は、乾燥（タイマー）運転で衣類の乾燥状態を確かめながら、干す位置や運転時間を調整して運転を行うことをおすすめします。
●運転中に天候の変化などにより浴室周囲の温度・湿度が急激に変化した場合や電源電圧が変化した場合、衣類が十分に乾かないことがあります。その場合には、追加で乾燥（タイマー）運転を行い衣類を乾燥させてください。
●乾燥（自動）運転で衣類の量が２kg未満の場合または生乾きの状態から運転した場合、適切な時間で運転停止しないことがありますので、乾燥（タイマー）運転で衣類の乾燥状態を確かめながら、干す位置や運転時間を調整して運転を行うことをおすすめします。

〈「ナノイー」搭載 カビシャット暖房換気乾燥機[GVL7500]のみ〉

●「ナノイー」搭載 カビシャット暖房換気乾燥機は、ペルチェ素子によって空気中の水分を結露させて「ナノイー」イオンを発生させるしくみのため、本体に水を補給する必要はありません。ただし、温度と湿度によっては「ナノイー」イオンが発生しない場合があります。

■暖房換気乾燥機 [GVL5500A、GVL5300A、GVL5700A]

〈共通〉

●暖房換気乾燥機（電気式）の乾燥能力・暖房能力・サウナ能力は気温や浴室の大きさ、窓の有無、断熱性などによって変化しますのでご了承ください。
●エコナビ節電乾燥運転の乾燥能力は、実際の風量、浴室周囲の気温や湿度、浴室の大きさ、窓の有無、断熱性などにより異なります。
●最後の入浴者がドア・窓を閉め、風呂フタをするか、お湯を抜いてからエコナビ節電乾燥ボタンを押してください。
●カウンターなどに大きな水たまりがある場合は、タオルなどで水分を軽くふき取ってください。
●カビを生じにくくするためにはお手入れも大切です。詳しくは「取扱説明書」をご参照ください。

〈「ナノイー」搭載 暖房換気乾燥機[GVL5500A]のみ〉

●「ナノイー」搭載 暖房換気乾燥機は、ペルチェ素子によって空気中の水分を結露させて「ナノイー」イオンを発生させるしくみのため、本体に水を補給する必要はありません。
ただし、温度と湿度によっては「ナノイー」イオンが発生しない場合があります。
●フラット天井取付時、天井裏スペースが 280mm 以上必要です。天井裏スペースは、バスルームのサイズや天井種類により異なりますので事前確認をお願いします。

■ミラー

〈くもり止めヒーター付ミラー〉

●くもり止めヒーターはヒーター接着面のみ機能し、ミラー全体のくもりをとることはできません。

■バステレビ

〈共通〉

●地上デジタル放送（ワンセグ放送）を受信するためには、地上デジタル放送の送信局に向けてアンテナを設置する必要があります。専用の地上デジタル放送用アンテナやデジタル放送対応のブースター、混合器などが必要になる場合があります。また、放送エリア内であっても、地形やビルなどに電波が遮られ視聴できない場合があります。
●電波状況（5V型）、CATV（ケーブルテレビ）（5V型）、共聴システム（共通）によっては一部受信できない地域があります。また、特定の放送局のデータが提供されない場合があります。
●バステレビに使用されている液晶パネルは、非常に高度な技術で作られており、99.99％以上の有効画素がありますが、0.01％以下の画素欠けや常時点灯するものがありますので、あらかじめご了承ください。

〈地デジ対応バステレビ（16V型 B-CASカード内蔵タイプ）〉

●横型ミラーを選択された場合には、浴槽正面に取り付けできません。
●BS、CS放送のチューナーは内蔵していません。別途、BS、CS放送に対応したチューナーに加え衛星アンテナなどが必要です。また、加入契約が必要です。
● CATV（ケーブルテレビ）の場合、パススルー方式は受信できますが、それ以外の場合は各ケーブルテレビ運営会社にお問い合わせください。（168 ページ参照）
●外部機器を接続する場合は、居室に映像機器を設置可能なスペースと外部入力の先行配線工事が、別途必要です。先行配線には、オプションのバステレビ外部接続ケーブルセットをお使いください。
●外部機器の接続は RCA ピンケーブルで行い、D 端子による接続はできませんので、標準画質の表示となります。
●電話回線を使用した双方向サービスには対応していません。
●データ放送を受信することはできません。
●本機は地上デジタル放送（ワンセグは除く）を受信できます。ただし、FM 放送は受信できません。
●地上デジタル放送はハイビジョン画質ですが、外部入力は標準画質となります。
● LAN に接続することはできません。
●アナログ出力端子のない外部機器は、接続できません。

〈ワンセグ放送対応バステレビ（5V 型）〉

●ワンセグ放送専用です。地上デジタル放送が受信可能な環境で視聴ができます。ご確認のうえ、必要な受信システム機器をご選定ください。
● BS 放送、CS 放送は受信できません。
●外部入出力端子はありません。
● CATV（ケーブルテレビ）の場合、パススルー方式（UHF）は受信できますが、それ以外の場合は各ケーブルテレビ運営会社にお問い合わせください。（171 ページ参照）

■各種リモコン

●窓・握りバー・ミラーなどの選択内容によって取り付け場所が制限されますので、事前にご確認をお願いします。

■タオル掛け（マルチフックタイプ）

●収納棚（トレイ）を選択時、収納棚（トレイ）側に洗面器は掛けられません。
●洗面器やバス用品を掛ける際、通常どおりにタオルを広げて掛けることができない場合があります。
●握りバーやスライド式シャワーフックの取り付け位置によっては、洗面器が掛けられない場合があります。
●1216サイズのA勝手スイングドアで収納棚（トレイ）を選定の場合、どちらのフックにも洗面器を掛けることはできません。

■物干しバー

●物干しバーの耐荷重は10kgです。

■全幅開口用窓枠・既設窓アタッチメント

●壁パネルを３枚にまたいでの全幅開口はできません。
● 1818 サイズの場合、全幅開口用窓枠はご選定できません。（構造上の条件により）
●横型ミラーを選択された場合、全幅開口用窓枠はご選定できません。
●既設窓アタッチメントご選定の際には、必ず全幅開口用窓枠も合わせてご選定ください。

ご注意事項

（単位：mm）

取付設置上のご注意

■トップカウンター

●トップカウンターの上に乗って作業しないでください。カウンター天板が破損してけがをするおそれがあります。

■換気扇・暖房換気乾燥機

〈共通〉

●工事範囲

1. 建築側（電気）工事
   a）換気扇・照明などの電気接続およびスイッチ関係（材工共）
2. 暖房換気乾燥機（電気式）について
   電気工事は、電気設備技術基準に基づきＤ種（第３種）接地工事及び漏電遮断器の取り付けを行ってください。
   a）暖房換気乾燥機（電気式）本体への電気接続
   b）脱衣所のコントローラー取り付け・電気接続

●取り付けの際は必ず専用の漏電ブレーカーが取り付けられていることを確認してください。

〈「ナノイー」搭載 カビシャット暖房換気乾燥機・カビシャット暖房換気乾燥機・暖房換気乾燥機〉
[GVL7500、GVL7300]

●リモコン取り付けに使用する埋め込みスイッチボックス（2 個用）は、JIS C8340 対応品（推奨：弊社 DS4912、金属製）または相当品（推奨：弊社 DM8020K、樹脂製）を別途手配ください。

〈「ナノイー」搭載 暖房換気乾燥機・カビシャット暖房換気乾燥機〉
[GVL5500A、GVL5300A]

●リモコン取り付けに使用する埋め込みボックス（3 個口）は、JIS C8340 対応品（推奨：弊社 DS4913、金属製）または相当品（推奨：弊社 DM8030SK、樹脂製）を別途手配してください。

〈オートルーバー暖房換気乾燥機のみ〉

●リモコンはパナソニックバスルーム『取付設置説明書』の指定位置（浴室内）に取り付けてください。

※指定位置以外に取り付ける場合は、シャワーなど水のかかりにくい場所（シャワー水栓の反対側など）に設置してください。

■バステレビ

●工事範囲は下記のとおりです。
バスルーム工事：本体取り付け（壁穴加工Φ32）、電源チューナーボックス（電源ボックス）取り付け、本体と電源チューナーボックス（電源ボックス）の接続
電気工事：アンテナ接続、電源チューナーボックス（電源ボックス）への1次配線（VVFケーブル）

〈地デジ対応バステレビ（16V型 B-CAS カード内蔵タイプ）〉

【SB 取付設置業者様へ】

●リモコンホルダーは、お客様のお好みの位置に取り付けられるよう両面テープでの固定となっています。リモコン、リモコン用ボタン電池、外部機器コントローラー（固定用テープ付き）、取扱説明書、かんたんガイドとあわせて、お客様または販売店様にお渡しください。

● B-CAS カードは、電源チューナーボックスに内蔵されていますので、取扱うことはありません。

【電気工事業者様へ】

●外部入力に外部機器を接続する場合は、機器を設置可能なスペースと、外部入力の配線工事が別途必要です。（AV入力端子2系統と外部出力コントロール端子は、バスルーム天井の電源チューナーボックスの側面に設けられています。）接続には、別売りのバステレビ外部接続ケーブルセット（5m、10m、15mの3種あります。コンセント、取付枠、プレートは別途手配）をご使用ください。その際、電源チューナーボックスから外部機器までの配線長さが12m以内（ただし、ケーブルが15mの場合は17m以内）になるよう外部機器を設置する必要があります。

●外部機器との接続ケーブルが余った場合は、束ねないでください。束ねると外部機器の操作に支障が生じる場合があります。

●バステレビ本体の画面に B-CAS カード使用許諾契約ラベルと約款が貼られています。B-CAS カード使用許諾契約ラベルは、はがさないでください。ラベルがあっても試運転や各設定は可能です。

■照明

●フラットライン LED 照明 FZ には、専用の電源ボックスが必要です。

●脱衣室設置の照明スイッチは、別途手配してください。

●電球形蛍光灯および LED 照明は、調光（明るさが調節できる）機能のついたスイッチや照明器具とは組み合わせて使用できません。

メンテナンスについて

■主要部材（天井・壁・床・浴槽・ドア・カウンター）

●やわらかいスポンジに中性洗剤を含ませてふいてください。（タワシを使ったり、中性洗剤以外の洗剤を使ったりしないでください。）
●汚れを放置するとカビの原因になりますので、汚れ具合によっては定期的に清掃してください。
●浴室で洗濯などをすると、ヘアキャッチに毛・埃が詰まることがありますので、洗濯をした後にはヘアキャッチの清掃をしてください。
●ささっとキレイ排水口は、表面のコーティングに傷が付きますので、ヘアキャッチや封水筒の清掃には、研磨剤の入った洗剤やメラミンスポンジを使用しないでください。
●壁の目地部（シーリング材部）については、はがれにより水漏れの原因となるため、引っかからないように清掃してください。
●シーリング材は年数がたつにつれてすり減ってくるものです。カビも繁殖しやすく、カビがつくと取れにくくなります。また、すり減ったりはがれたりすると、水漏れの原因にもなります。
３～６年に１回の打ち替えをお勧めします。
●濃色系の床の場合、地域による水質の違いで白い水あかが付着しやすい場合があります。
白い水あかはそのまま放置すると固着して取れなくなりますのでこまめにお手入れしてください。
●主要部材以外の機能部分については、各々の取扱説明書をご参照ください。

■照明器具・暖房換気乾燥機・換気扇

●照明器具には指定されたランプを使ってください。（指定されたランプを使わないと、火災の原因となります。）
●照明（ランプ交換）・暖房換気乾燥機・換気扇などの電器部品のお手入れは、必ず電源を切ってから行ってください。（切らないと、感電やけがをするおそれがあります。）
●照明ランプの交換や、暖房換気乾燥機・換気扇などのお手入れの際は、安定した踏み台を使用してください。（安定した踏み台を使わないと、バランスを崩して転倒し、けがをするおそれがあります。）
●換気扇のルーバーは、清掃後に必ず元どおりに取り付けてください。（守らないと落下し、けがをするおそれがあります。）

商品のアフターサービスと保証期間。また、保証期間経過後の修理について。

アフターサービス

アフターサービスのお問い合わせは、お買い求めいただいた販売店・取付設置店もしくは最寄りのパナソニック エコソリューションズ修理ご相談窓口にご連絡ください。保証規定に基づき対応させていただきます。

【保証期間経過後の修理について】

保証期間経過後は、有料修理となります。(修理料金:部品代+技術料+出張料)

保証規定

【保証内容】

①取扱説明書・取付設置説明書・本体添付ラベル等の注意書きに沿った施工設置・使用状態で、保証期間内に故障した場合は、無料修理をさせていただきます。

②保証期間内でも右記の場合は有料修理となります。

③本内容は日本国内においてのみ有効です。

【保証期間】

お引渡し日を起点として、下記の期間保証いたします。ただし、全商品共通で消耗品(電球、乾電池、フィルター等)は除外となります。

●免責事項　※商品個々の保証書をご参考ください。

1) 使用上および取付設置上の故意・過失または不当な修理や改造による故障および損傷
2) 消耗部品の取替えや修理、ストレーナーのゴミ詰まりなどによる故障および損傷
3) お買い上げ後の取付場所の移設、輸送、落下などによる故障および損傷
4) 火災、地震、水害、落雷、その他天災地変および公害、塩害、ガス害(硫化ガスなど)、などによる故障および損傷
5) 車両、船舶などに搭載された場合に生ずる故障および損傷
6) 仕上げのキズなどで、引渡し時に申し出がなかったもの
7) 瑕疵によらない自然の摩耗、さび、かび、変質、変色、その他類似の事由による場合
8) 指定外の燃料・電源(電圧、周波数)の使用および異常水質による故障および損傷
9) 維持管理の不備による汚れ、さび、給水管、排水管の詰まりなどの不具合
10) 取付設置説明書に記載された方法以外の取付設置内容に起因する故障および損傷
11) 契約時、実用化されていた技術では予防することが不可能な現象またはこれが原因で生じた事故による場合
12) 保証期間経過後に申し出があったもの、または保証該当事項の発生後、速やかに申し出がなかったもの
13) 商品添付の保証書のご提示がない場合
14) 保証書にお引渡し年月日、お客様名、販売店名の記入のない場合(領収書などで左記内容がわかる場合はその限りではありません)、あるいは字句を書き換えられた場合
15) 離島または離島に準じる遠隔地へ出張修理を行う場合の出張に要する実費
16) 用途外に使用された場合の故障および損傷(例えば、一般家庭用を業務用に、屋内用を屋外に使用された場合等)
17) 納入後、1年以上経過した場合の虫害
18) 苛性ソーダや強塩酸などの強い薬品を使用した場合の損傷
19) 鉄粉などによるもらいサビ、及び水滴の放置などによる汚れの付着、損傷(水廻り内装材など)
20) 凍結による損傷
21) 硫黄やアルカリ分を含む入浴剤、温泉などの水質による浴槽表面および金具類の損傷
22) 第三者による管理上、メンテナンス上などの不備に起因する不具合
23) 犬・猫・鳥・ねずみなどの小動物や虫などの行為に起因する不具合、故障および損傷

●対象商品

商品分類	商品名	保証期間
バス	〔電気部品関連〕照明、換気扇、ポンプ、バステレビ 等	1年間
	浴槽他本体	2年間
	防水性能(システムバスルーム)	5年間

くらし感動を、住まいから。

私たちパナソニックは、家電・設備・住宅の様々な技術や知恵を掛け合わせることで、世界中のあらゆる地域と世代のお客様に最適な快適・安心・健康・喜びを提供しつづける“くらし感動創造企業”を目指します。

Panasonic
Homes & Living

これから建てる人にも、プロの人にも。パナソニックの商品情報サイト。

一般のお客様向け

商品情報はもちろん、
暮らしに役立つアイデアがいっぱい。

住まいの設備と建材の情報サイト

sumai.panasonic.jp

商品の機能や特長を詳しく説明。

使い方や機能などの紹介動画もご用意。

さまざまな条件から商品検索が可能。

リフォームをご検討の方へ

戸建ても、マンションも。
リフォーム前に知っておきたい情報満載。

パナソニック リフォーム

パナソニックの「住まいづくり・リフォーム」

sumai.panasonic.jp/sumai_create/

「なるほど」な暮らしのアイデアを豊富に掲載。

イメージふくらむ、リフォーム事例がいっぱい。

リフォームするなら、パナソニックのリフォームショップにおまかせ。

Panasonic 自由設計リフォーム Refine リファイン

リファインショップ とは・・・

パナソニックが応援するリファインショップはリフォームの専門店。設計・プランニング力と先進のパナソニック商品を駆使して、地域に根ざした住まいづくりをご提案するとともに、生涯にわたってお客様をサポートいたします。

リファインショップ 紹介サイト

www.refine.jp

毎年開催の「リファイン大賞」入賞作品や、リファインショップ各店の紹介など、リフォームに役立つ情報が満載です。

下記掲載の内容は2015年6月現在のものです。

建築・住宅の専門家様向け

設計・提案業務に
役立つ最新情報をご案内。

専門家のための情報サイト

www2.panasonic.biz/es/sumai

お客様のイメージが膨らむ商品データが探せます。

画像データ

動画で紹介

3Dデータ

設計時に役立つデータをご用意しています。

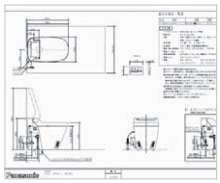
図面データ

見積り提案システム

建築確認申請用各種認定書

いつでもどこでも、建築業界の仕事に役立つITツールが満載。

タブレット　PC　スマートフォン

お仕事マルチサポート VAソリューションカタログ

www2.panasonic.biz/es/vasc/

いろいろそろう　どこでもできる　仕事がつながる

出先でもどこでもできて、商品検索からプレゼンツールまでそろい、マイリストでスムーズに仕事がつながる便利なITツールです。

商品を知る・調べる
商品情報や図面の取り出しが可能。

設計・見積り・提案ツール
プレゼンなどに役立つツールをご用意。

ソリューション提案
具体的な解決策や納入事例をご紹介。

VA業務メニュー（代理店様向け）
販売流通支援システムの一部機能が利用可能。

色柄の組合わせを、シミュレーションですぐ確認。

お引き渡し時の取扱い説明を、動画でわかりやすく。

Panasonic　パナソニック リフォーム
わが家 見なおし隊

「わが家 見なおし隊」加盟店 とは・・・

「わが家 見なおし隊」はパナソニックが応援するリフォーム会社のネットワーク。設備の取り替えから大規模リフォーム、アフターサービスまで、安心・満足していただけるリフォームをお手伝いいたします。

わが家 見なおし隊 紹介サイト

minaoshitai.jp

「わが家 見なおし隊」加盟店様の会社概要やリフォーム事例紹介、国の補助金や優遇税制などの情報も満載。

年齢・性別の隔てなく、より多くの人が心地いい住まいづくりをご提案します。

いま快適なだけではなく、歳を重ねても暮らしやすい。
つねに暮らす人の視点に立って、6つのポイントから使いやすい商品を開発しています。

UD UNIVERSAL DESIGN 足腰にかかる負担を和らげる。
UDメリット表示例

社内基準に基づいてUD認定商品を選定し、UDマークとともにその特長をメリット表示として付記しています。

小さなお子様も安心
危険な扉と扉とのすき間をなくした
収納用建具 折れ戸 ハサマナイズ機構

GOOD DESIGN　KIDS DESIGN AWARD 2009

1 理解しやすい操作への心配り

吐水・止水の操作が、ワンアクションでスムーズにできます。
ココチーノ ライトタッチ水栓

2 わかりやすい表示と表現への心配り

明るく見やすい大型の照光スイッチで、運転状況を表示します。
ホームエレベーター ルーム内操作パネル

3 楽な姿勢と動作への心配り

奥にIHがあるので、フライパンの柄が邪魔にならず、楽な姿勢で作業ができます。
リビングステーション 3口IH「トリプルワイド」

4 移動と空間への心配り

暗闇でも緑のランプが点灯し、スイッチの位置がわかります。
コスモシリーズワイド21 埋込ほたるスイッチ　GOOD DESIGN

5 安心・安全への心配り

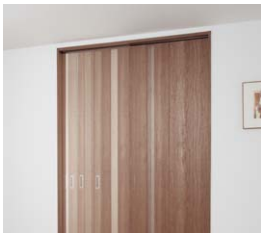

開閉時に直前にブレーキがかかり、指はさみなどの不安を取り除きます。
引戸 両側ソフトクローズ機構付き

6 使用環境への心配り

汚れをはじく新素材と、2種類の泡洗浄で、お掃除の手間を軽減します。
アラウーノ　GOOD DESIGN

パナソニックは、安心に配慮した住まいの設備をお届けしています。

建築基準法に基づく低VOC・住宅性能表示制度への対応など、健やかで安心できる住まいづくりに配慮しています。

低VOCへの取り組み

建築基準法に基づくホルムアルデヒド規制では、放散量が最も少ない等級F☆☆☆☆で使用規制対象外の部材や収納内部まで対応。さらに他のVOC（揮発性有機化合物）についても、自社基準に基づき木質材料の低VOC対策を進めてきました。新しく制定された4VOC放散に関する業界自主表示制度についても、取り組みを進めています。

■カタログ表示について

ホルムアルデヒドや4VOC、その他のVOCなどの対策を行なっている場合、マークで表示しています。

F☆☆☆☆

4VOC 基準適合　**4VOC 基準適合（木質建材）**

低VOC対策

「ホルムアルデヒド発散建築材料」対象外

■建築基準法のシックハウス対策に関する規制（要約）

発散等級区分と内装仕上げとして使用できる面積

住居等の居室住宅の寝室、リビング、キッチンなど		
換気回数 ＼ 等級区分表示	0.7回／時以上	0.7回／時未満 0.5回／時以上
F☆☆☆☆	制限なし	
F☆☆☆	床面積の5倍	床面積の2倍
F☆☆	床面積の0.8倍	床面積の0.3倍
F☆	使用不可	

■厚生労働省指針対象物質※1とパナソニックの取り組み

化学物質	表示マーク・対策	対策基準
ホルムアルデヒド	F☆☆☆☆	建築基準法
トルエン	4VOC 基準適合（木質建材）※2	業界自主基準
キシレン		
エチルベンゼン		
スチレン		
パラジクロロベンゼン	低VOC対策	自社基準
フタル酸 ジ-n-ブチル		
テトラデカン		
フタル酸 ジ-2-エチルヘキシル		
ダイアジノン		
ノナナール ※1		
クロルピリホス	使用禁止	建築基準法

※1 ノナナールは暫定指針物質による。アセトアルデヒド、フェノブカルブは除く。
※2 木質材料を対象とする。

住まいのすみずみまで、パナソニックがお応えします。

さまざまな住宅設備や建材について、
詳しい情報を掲載した商品カタログを豊富にご用意しました。ぜひご活用ください。

水まわり設備

リフォムス
キッチン

リフォムス
バスルーム

リビングステーション
New Lクラス

ラクシーナ

ココチーノ
New Lクラス

オフローラ

洗面ドレッシング
トイレ設備

アラウーノ

内装建材・収納設備・外まわり

建材総合1
VERITIS
（ベリティス）

建材総合2
Archi-spec
（アーキ・スペック）

建材総合3
暮らし＆リフォーム

ディズニーシリーズ
※WEBカタログのみ

ホームエレベーター

エクステリア

エナジー商品

住宅用太陽光
発電システム

エコキュート

電気温水器

IHクッキングヒーター

住宅用
リチウムイオン蓄電池

住宅設備関連商品

ビルトイン食器洗い
乾燥機

住宅設備用
エアコン

冷蔵庫
総合カタログ

情報機器

スマートHEMS
（AiSEG）

住宅用配線器具
アドバンスシリーズ

充電設備総合
ELSEEV（エルシーヴ）

sonae（ソナエ）

照明器具

住宅用照明器具総合
Expert

住宅用照明器具
ライティングモード

※カタログの表紙は変更になる場合があります。

商品をより詳しく知るための、おすすめのコンテンツ。

見積り・提案システム「i-HOW'S PLAN」

はじめての方でも、カンタンにプランができます。

sumai.panasonic.jp/ihows

提案ボード

Webカタログ

カタログをめくるように見れます。

W マークのあるカタログがご覧いただけます。

sumai.panasonic.jp/catalog

バスルームカタログ

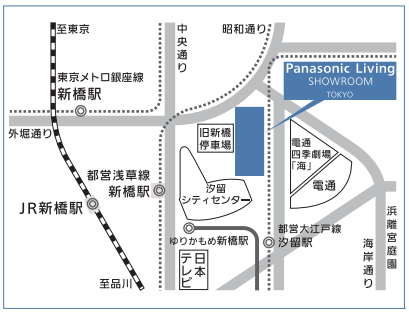

パナソニック リビング ショウルーム 東京

〒105-8301
東京都港区東新橋1-5-1
☎03-6218-0010
開館時間:10:00～17:00
休館日:水(祝日は開館)・お盆・年末年始

交通:JR新橋駅より徒歩5分
銀座線・浅草線・ゆりかもめ
新橋駅より徒歩3分
大江戸線汐留駅より徒歩2分

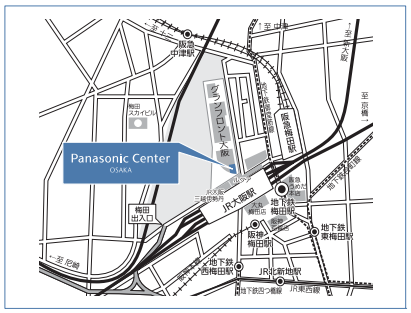

パナソニックセンター 大阪

〒530-0011
大阪市北区大深町4-20
グランフロント大阪 南館(2F～B1)
☎06-6377-1700
開館時間:10:00～20:00　休館日:不定休
(但し、地下1階リビングフロアは水曜日・お盆・年末年始休館)

交通:JR大阪駅
地下鉄御堂筋線梅田駅
阪急電鉄梅田駅
阪神電鉄梅田駅
地下鉄谷町線東梅田駅
地下鉄四ツ橋線西梅田駅
JR東西線北新地駅

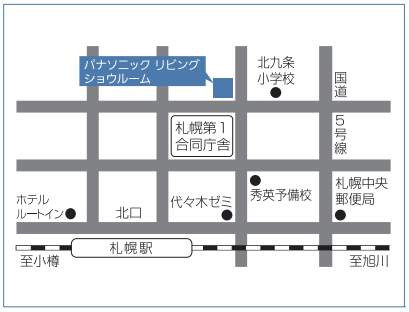

パナソニック リビング ショウルーム 札幌

〒060-0809
札幌市北区北9条西2-1
☎011-727-5066
開館時間:10:00～17:00
休館日:水・お盆・年末年始

交通:JR札幌駅北口より徒歩5分

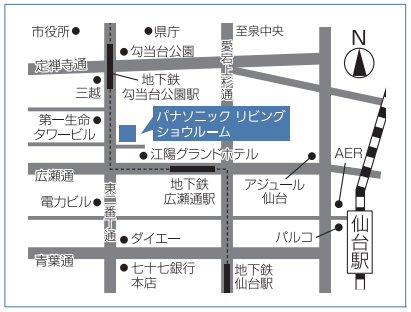

パナソニック リビング ショウルーム 仙台

〒980-0014
仙台市青葉区本町2-4-6
仙台本町三井ビルディング1F
☎022-225-4357
開館時間:10:00～17:00
休館日:水・お盆・年末年始

交通:地下鉄南北線広瀬通駅
西1番出口より徒歩1分

パナソニック リビング ショウルーム

北海道

旭 川　〒078-8212　旭川市2条通21丁目左1号
☎0166-38-8327
開館時間:10:00～17:00　休館日:水・木・GW・お盆・年末年始

帯 広　〒080-0020　帯広市西十条南18-2-1
☎0155-22-2207
開館時間:10:00～17:00　休館日:水・木・GW・お盆・年末年始

函 館　〒041-0808　函館市桔梗3-34-16
☎0138-47-6363
開館時間:10:00～17:00　休館日:水・木・GW・お盆・年末年始

東 北

青 森　〒030-0823　青森市橋本2-13-5 青森大同生命ビル1F
☎017-776-5962
開館時間:10:00～17:00　休館日:水・木・GW・お盆・年末年始

盛 岡　〒020-0122　盛岡市みたけ4-3-8
☎019-643-0666
開館時間:10:00～17:00　休館日:水・木・GW・お盆・年末年始

秋 田　〒010-0951　秋田市山王3-3-18
☎018-864-3110
開館時間:10:00～17:00　休館日:水・木・GW・お盆・年末年始

山 形　〒990-0039　山形市香澄町3-1-7 朝日生命山形ビル1F
☎023-633-3733
開館時間:10:00～17:00　休館日:水・木・GW・お盆・年末年始

郡 山　〒963-8024　郡山市朝日2-5-15
☎024-939-8661
開館時間:10:00～17:00　休館日:水・木・GW・お盆・年末年始

関 東

高 崎　〒370-0006　高崎市問屋町1-6-7
☎027-363-5475
開館時間:10:00～17:00　休館日:水・木・GW・お盆・年末年始

宇都宮　〒320-0833　宇都宮市不動前1-3-12
☎028-635-4689
開館時間:10:00～17:00　休館日:水・木・GW・お盆・年末年始

新 潟　〒950-2031　新潟市西区流通センター1-1-3
☎025-260-7840
開館時間:10:00～17:00　休館日:水・木・GW・お盆・年末年始

長 野　〒380-0916　長野市大字稲葉字中千田沖2188-1
☎026-226-9605
開館時間:10:00～17:00　休館日:水・木・GW・お盆・年末年始

松 本　〒399-0004　松本市市場3-10
☎0263-27-2797
開館時間:10:00～17:00　休館日:水・木・GW・お盆・年末年始

首都圏

さいたま　〒330-0081　さいたま市中央区新都心4-3ウェルクビル1F
☎048-601-0225
開館時間:10:00～17:00　休館日:水・木・GW・お盆・年末年始

水 戸　〒310-0851　水戸市千波町1825-1
☎029-241-4445
開館時間:10:00～17:00　休館日:水・木・GW・お盆・年末年始

千 葉　〒263-0043　千葉市稲毛区小仲台7-16-4
☎043-290-8634
開館時間:10:00～17:00　休館日:水・木・GW・お盆・年末年始

柏　〒277-0005　柏市柏1356-5
☎04-7162-0071
開館時間:10:00～17:00　休館日:水・木・GW・お盆・年末年始

立 川　〒190-0003　立川市栄町6-1立飛ビル3号館1F
☎042-535-0663
開館時間:10:00～17:00　休館日:水・木・GW・お盆・年末年始

甲 府　〒400-0031　甲府市丸の内3-32-11住友生命ビル1F
☎055-235-4196
開館時間:10:00～17:00　休館日:水・木・GW・お盆・年末年始

相模原　〒252-0231　相模原市中央区相模原6-22-16
☎042-768-8100
開館時間:10:00～17:00　休館日:水・木・GW・お盆・年末年始

中 部

岡 崎　〒444-0874　岡崎市竜美南2-1-23
☎0564-58-0802
開館時間:10:00～17:00　休館日:水・木・GW・お盆・年末年始

静 岡　〒420-0803　静岡市葵区千代田7-10-30
☎054-264-2022
開館時間:10:00～17:00　休館日:水・木・GW・お盆・年末年始

沼 津　〒410-0053　沼津市寿町18-15
☎055-922-1333
開館時間:10:00～17:00　休館日:水・木・GW・お盆・年末年始

浜 松　〒430-0913　浜松市中区船越町33-26
☎053-466-9060
開館時間:10:00～17:00　休館日:水・木・GW・お盆・年末年始

岐 阜　〒500-8358　岐阜市六条南2-20-10
☎058-272-7515
開館時間:10:00～17:00　休館日:水・木・GW・お盆・年末年始

津　〒514-0031　津市北丸之内166
☎059-227-1381
開館時間:10:00～17:00　休館日:水・木・GW・お盆・年末年始

四日市　〒510-0086　四日市市諏訪栄町1-2
☎059-351-2850
開館時間:10:00～17:00　休館日:水・木・GW・お盆・年末年始

北 陸

金 沢　〒920-8203　金沢市鞍月4-117
☎076-268-9582
開館時間:10:00～17:00　休館日:水・GW・お盆・年末年始

富 山　〒930-0008　富山市神通本町2-2-19
☎076-441-1594
開館時間:10:00～17:00　休館日:水・木・GW・お盆・年末年始

福 井　〒910-0837　福井市高柳1丁目804番地
☎0776-54-1466
開館時間:10:00～17:00　休館日:水・GW・お盆・年末年始

インターネットでショウルームのご紹介をしています。
sumai.panasonic.jp/sr/

スマートフォンで地図や住所などが確認できます。
アドレスの直接入力でもご覧いただけます。
sumai.panasonic.jp/sr/spn/
※ご利用の際は別途通信料金がかかります。

電話番号・休館日・開館時間は2015年7月現在のものです。変更になる場合もありますのでご来館の際にはご確認の上ご来場ください。

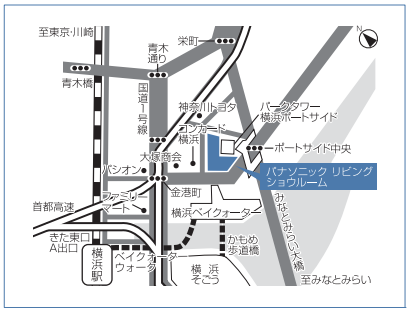

パナソニック リビング ショウルーム 横浜

〒221-0056
横浜市神奈川区金港町2-6
横浜プラザビル1F
☎045-453-0981
開館時間:10:00～17:00
休館日:水・お盆・年末年始

交通:JR・東急・京急
横浜駅きた東口より徒歩約5分

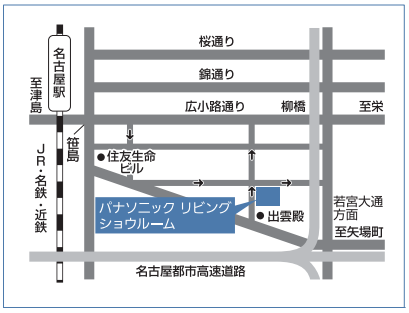

パナソニック リビング ショウルーム 名古屋

〒450-8611
名古屋市中村区名駅南2-7-55
☎052-583-8281
開館時間:10:00～17:00
休館日:水(祝日は開館)・お盆・年末年始

交通:JR・名鉄・近鉄・地下鉄
名古屋駅より徒歩約15分

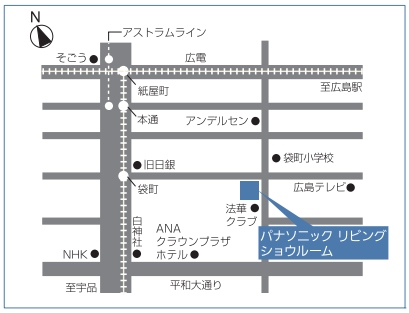

パナソニック リビング ショウルーム 広島

〒730-8577
広島市中区中町7-1
☎082-247-5766
開館時間:10:00～17:00
休館日:水・お盆・年末年始

交通:JR広島駅在来線口より、
市内電車(紙屋町経由宇品行き)
「袋町」電停下車

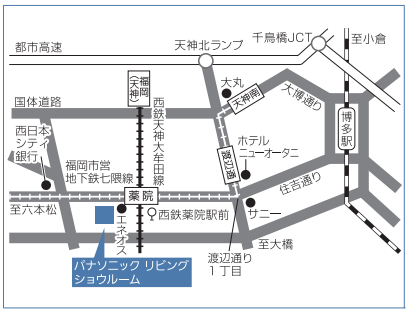

パナソニック リビング ショウルーム 福岡

〒810-8530
福岡市中央区薬院3-1-24
☎092-521-7993
開館時間:10:00～17:00
休館日:水・お盆・年末年始

交通:西鉄薬院駅・市営地下鉄薬院駅
より徒歩1分

近　畿

滋　賀 〒520-3035　栗東市霊仙寺5-4-18
☎077-554-5630
開館時間:10:00～17:00　休館日:水・GW・お盆・年末年始

京　都 〒601-8127　京都市南区上鳥羽北花名町34
☎075-691-0863
開館時間:10:00～17:00　休館日:水・GW・お盆・年末年始

奈　良 〒630-8127　奈良市三条添川町2-2
☎0742-35-7720
開館時間:10:00～17:00　休館日:水・GW・お盆・年末年始

箕　面 〒562-0013　箕面市坊島4-9-15
☎072-725-6371
開館時間:10:00～17:00　休館日:水・GW・お盆・年末年始

和歌山 〒640-8392　和歌山市中之島1518
☎073-423-5682
開館時間:10:00～17:00　休館日:水・GW・お盆・年末年始

神　戸 〒650-0031　神戸市中央区東町126 住友生命神戸シルクセンタービル1F
☎078-333-1551
開館時間:10:00～17:00　休館日:水・GW・お盆・年末年始

姫　路 〒670-0055　姫路市神子岡前1-2-1
☎079-291-0222
開館時間:10:00～17:00　休館日:水・GW・お盆・年末年始

中　国

岡　山 〒700-0973　岡山市北区下中野337-106
☎086-241-0115
開館時間:10:00～17:00　休館日:水・GW・お盆・年末年始

米　子 〒683-0804　米子市米原4-5-43
☎0859-23-1369
開館時間:10:00～17:00　休館日:火・水・GW・お盆・年末年始

福　山 〒721-0965　福山市王子町1-7-6
☎084-922-7313
開館時間:10:00～17:00　休館日:水・第3木・GW・お盆・年末年始

山　口 〒754-0022　山口市小郡花園町7-22
☎083-972-4741
開館時間:10:00～17:00　休館日:水・GW・お盆・年末年始

下　関 〒751-0861　下関市伊倉東町5-5
☎083-256-7619
開館時間:10:00～17:00　休館日:水・木・GW・お盆・年末年始

四　国

高　松 〒761-0113　高松市屋島西町字百石1960
☎087-841-3861
開館時間:10:00～17:00　休館日:水・木・GW・お盆・年末年始

徳　島 〒770-0865　徳島市南末広町4-88-1
☎088-655-6826
開館時間:10:00～17:00　休館日:水・GW・お盆・年末年始

松　山 〒790-0964　松山市中村1-2-1
☎089-934-8400
開館時間:10:00～17:00　休館日:水・木・GW・お盆・年末年始

高　知 〒780-8007　高知市仲田町7-24
☎088-833-8654
開館時間:10:00～17:00　休館日:水・木・GW・お盆・年末年始

九州・沖縄

北九州 〒802-0974　北九州市小倉南区徳力6-14-35
☎093-964-7766
開館時間:10:00～17:00　休館日:水・GW・お盆・年末年始

久留米 〒830-0055　久留米市上津1-14-3
☎0942-21-1134
開館時間:10:00～17:00　休館日:水・GW・お盆・年末年始

長　崎 〒851-0103　長崎市中里町1696-1
☎095-838-8746
開館時間:10:00～17:00　休館日:水・GW・お盆・年末年始

熊　本 〒860-0072　熊本市西区花園1-5-5
☎096-355-6391
開館時間:10:00～17:00　休館日:水・GW・お盆・年末年始

大　分 〒870-0152　大分市牧23-1
☎097-558-2138
開館時間:10:00～17:00　休館日:水・GW・お盆・年末年始

宮　崎 〒880-0925　宮崎市大字本郷北方字草葉2099-2
☎0985-54-3311
開館時間:10:00～17:00　休館日:水・GW・お盆・年末年始

鹿児島 〒890-0072　鹿児島市新栄町18-2
☎099-255-5335
開館時間:10:00～17:00　休館日:水・GW・お盆・年末年始

沖　縄 〒901-2131　浦添市牧港5-4-3
☎098-876-8274
開館時間:10:00～17:00　休館日:水・GW・お盆・年末年始

リビングプラザ

米　沢 〒992-0012　米沢市金池8-3-13
☎0238-26-7430
開館時間:10:00～17:00　休館日:日・水・GW・お盆・年末年始

鳥　取 〒680-0802　鳥取市青葉町1-208
☎0857-22-7171
開館時間:10:00～17:00　休館日:水・祝日・GW・お盆・年末年始

松　江 〒690-0017　松江市西津田2-10-19
☎0852-24-5665
開館時間:10:00～17:00　休館日:水・お盆・年末年始

出　雲 〒693-0004　出雲市渡橋町416
☎0853-23-1127
開館時間:10:00～17:00　休館日:祝日・GW・お盆・年末年始

浜　田 〒697-0006　浜田市下府町327-93 石央物流団地内
☎0855-22-6628
開館時間:10:00～17:00　休館日:祝日・GW・お盆・年末年始

お問い合わせは
お近くの営業所まで。

パナソニック株式会社
エコソリューションズ社

大　阪	[〒571−8686] 大阪府門真市門真1048	☎06-6908-1131(大代表)
東　京	[〒105−8301] 東京都港区東新橋1丁目5番1号	☎03-6218-1131(大代表)

北海道・東　北

北海道住設建材営業所 ☎(011)736-2311
〔〒060−0809〕札幌市北区北9条西2丁目1番地

北海道住設建材営業所・函館 ☎(0138)47-6363
〔〒041−0808〕函館市桔梗3丁目34番16号

道東住設建材営業所・釧路 ☎(0154)38-7400
〔〒085−0057〕釧路市愛国西2丁目1番11号

道東住設建材営業所・帯広 ☎(0155)25-5525
〔〒080−0020〕帯広市西10条南18丁目2番1号

道北住設建材営業所・旭川 ☎(0166)38-8321
〔〒078−8212〕旭川市2条通21丁目左1号

道北住設建材営業所・北見 ☎(0157)36-4140
〔〒099−1587〕北見市豊地26番22号

仙台住設建材営業所 ☎(022)261-2317
〔〒980−0014〕仙台市青葉区本町2丁目4番6号
仙台本町三井ビルディング3F

北東北住設建材営業所 ☎(019)643-0661
〔〒020−0122〕盛岡市みたけ4丁目3番8号

青森住設建材営業所 ☎(017)723-8409
〔〒030−0823〕青森市橋本2丁目13番5号
青森大同生命ビル2F

秋田住設建材営業所 ☎(018)823-9404
〔〒010−0951〕秋田市山王3丁目3番18号

山形住設建材営業所 ☎(023)633-3740
〔〒990−0039〕山形市香澄町3丁目1番7号
朝日生命山形ビル1F

福島住設建材営業所 ☎(024)939-8621
〔〒963−8024〕郡山市朝日2丁目5番15号

関　東

北関東住設建材営業所 ☎(027)362-6241
〔〒370−0006〕高崎市問屋町1丁目6番7号

宇都宮住設建材営業所 ☎(028)635-6631
〔〒320−0833〕宇都宮市不動前1丁目3番12号

新潟住設建材営業所 ☎(025)260-7733
〔〒950−2031〕新潟市西区流通センター1丁目1番地3号

長野住設建材営業所 ☎(026)228-2236
〔〒380−0916〕長野市大字稲葉字中千田沖2188番1号

松本住設建材営業所 ☎(0263)27-4504
〔〒399−0004〕松本市市場3番10号

首都圏

東京建材営業所 ☎(03)6218-1700
東京住設営業所
東京中央住設営業所

首都圏住宅開発営業所 ☎(03)6218-1753
首都圏・関東住建システム営業所 ☎(03)6218-1610
〔〒105−8301〕東京都港区東新橋1丁目5番1号

東東京建材営業所 ☎(03)5813-2580
〔〒120−0035〕東京都足立区千住中居町28番5号
日本生命千住ビル3F

西東京住設建材営業所 ☎(042)535-0601
〔〒190−0003〕東京都立川市栄町6-1 立飛ビル3号館1F

甲府住設建材営業所 ☎(055)235-8511
〔〒400−0031〕甲府市丸の内3丁目32番11号

埼玉住設建材営業所 ☎(048)600-5532
〔〒330−0081〕さいたま市中央区新都心4番地3
ウェルクビル7F

茨城住設建材営業所 ☎(029)241-4444
〔〒310−0851〕水戸市千波町1825番1号

柏住設建材営業所 ☎(04)7162-0551
〔〒277−0005〕柏市柏1356番5号

千葉住設建材営業所
〔〒263−0043〕千葉市稲毛区小仲台7丁目16番4号

横浜住設建材営業所 ☎(045)522-1100
〔〒221−0056〕横浜市神奈川区金港町2番6号
横浜プラザビル3F

相模原住設建材営業所 ☎(042)768-8591
〔〒252−0231〕相模原市中央区相模原6丁目22番16号

パナソニックES集合住宅エンジニアリング(株)
首都圏営業部 ☎(03)5743-3510
住宅設備営業部
〔〒140−0014〕東京都品川区大井1丁目28番1号
大井町駅前ビル8F

中　部

名古屋住設建材営業所 ☎(052)582-5611
〔〒450−8611〕名古屋市中村区名駅南2丁目7番55号

岡崎住設建材営業所 ☎(0564)58-0800
〔〒444−0874〕岡崎市竜美南2丁目1番23号

静岡住設建材営業所 ☎(054)261-7767
〔〒420−0803〕静岡市葵区千代田7丁目10番30号

浜松住設建材営業所 ☎(053)466-9062
〔〒430−0913〕浜松市中区船越町33番26号

岐阜住設建材営業所 ☎(058)274-2514
〔〒500−8358〕岐阜市六条南2丁目20番10号

三重住設建材営業所 ☎(059)227-9311
〔〒514−0031〕津市北丸之内166番地

北陸住設建材営業所 ☎(076)268-9580
〔〒920−8203〕金沢市鞍月4丁目117番地

富山住設建材営業所 ☎(076)441-1455
〔〒930−0008〕富山市神通本町2丁目2番19号

福井住設建材営業所 ☎(0776)54-6983
〔〒910−0837〕福井市高柳1丁目804番地

パナソニックES集合住宅エンジニアリング(株)
住宅設備営業部/名古屋 ☎(052)581-1023
〔〒450−8611〕名古屋市中村区名駅南2丁目7番55号

近　畿

大阪中住設建材営業所 ☎(06)6943-5292
大阪北住設建材営業所 ☎(06)6949-2504
大阪住設営業所 ☎(06)6942-2112
大阪住建開発営業所 ☎(06)6943-5470
〔〒540−6211〕大阪市中央区城見2丁目1番61号
OBPパナソニックタワー11F

京滋住設建材営業所 ☎(075)691-0861
〔〒601−8127〕京都市南区上鳥羽北花名町34番地
(久世橋通り大宮上ル)

滋賀住設建材営業所 ☎(077)554-5620
〔〒520−3035〕栗東市霊仙寺5丁目4番18号

兵庫住設建材営業所・神戸 ☎(078)333-1060
〔〒650−0031〕神戸市中央区東町126番地
住友生命神戸シルクセンタービル1F

兵庫住設建材営業所・姫路 ☎(079)291-0204
〔〒670−0055〕姫路市神子岡前1丁目2番1号
神子岡エイトビル3F

和歌山住設建材営業所 ☎(073)423-5630
〔〒640−8392〕和歌山市中之島1518番地 中之島801ビル2F

パナソニックES集合住宅エンジニアリング(株)
近畿・東海営業部 ☎(06)6909-7071
〔〒571−8686〕大阪府門真市門真1048

中　国・四　国

広島住設建材営業所 ☎(082)544-0209
〔〒730−8577〕広島市中区中町7番1号

福山住設建材営業所 ☎(084)922-7325
〔〒721−0965〕福山市王子町1丁目7番6号

山口住設建材営業所 ☎(083)973-5580
〔〒754−0022〕山口市小郡花園町7番22号

岡山住設建材営業所 ☎(086)241-0693
〔〒700−0973〕岡山市北区下中野337番106号

山陰住設建材営業所 ☎(0859)23-1369
〔〒683−0804〕米子市米原4丁目5番43号

四国住設建材営業所 ☎(087)843-7336
〔〒761−0113〕高松市屋島西町字百石1960番地

徳島住設建材営業所 ☎(088)625-3060
〔〒770−0865〕徳島市南末広町4丁目88番1号

高知住設建材営業所 ☎(088)831-4844
〔〒780−8007〕高知市仲田町7番24号

松山住設建材営業所 ☎(089)934-8402
〔〒790−0964〕松山市中村1丁目2番1号

パナソニックES集合住宅エンジニアリング(株)
西日本営業部/山陽 ☎(082)247-9429
〔〒730−0042〕広島市中区国泰寺町2丁目3番23号
広島パナソニックビル5F

九　州

北部九州住設建材営業所 ☎(092)522-2110
〔〒810−8530〕福岡市中央区薬院3丁目1番24号

北九州住設建材営業所 ☎(093)964-7811
〔〒802−0974〕北九州市小倉南区徳力6丁目14番35号

大分住設建材営業所 ☎(097)558-6067
〔〒870−0152〕大分市牧23番1号

長崎住設建材営業所 ☎(095)838-8741
〔〒851−0103〕長崎市中里町1696番1号

熊本住設建材営業所 ☎(096)354-6200
〔〒860−0072〕熊本市西区花園1丁目5番5号

宮崎住設建材営業所 ☎(0985)64-1522
〔〒880−0925〕宮崎市大字本郷北方字草葉2099番2号

南九州住設建材営業所 ☎(099)253-0731
〔〒890−0072〕鹿児島市新栄町18番2号

パナソニックリビング九州(株) 沖縄支店 ☎(098)878-6363
〔〒901−2131〕浦添市牧港5丁目4番3号

パナソニックES集合住宅エンジニアリング(株)
西日本営業部 ☎(092)523-9631
〔〒810−8530〕福岡市中央区薬院3丁目1番24号

※住所・電話番号など変更になる場合があります。ご了承ください。2015年7月現在。

商品の情報はホームページでご確認ください。 パナソニック　住まい 検索 sumai.panasonic.jp

お客様ご相談窓口のご案内

商品のお問い合わせ

■ パナソニック **お客様ご相談センター**

フリーダイヤル 携帯・PHS OK **0120-878-365**（パ ナ は 3 6 5 日）

音声ガイダンスを短くするには、案内が聞こえたら電話機ボタンの「87」と「670#」を押してください。
（番号を押しても案内が続く場合は、「＊」ボタンを押してから操作してください。）

※携帯電話・PHSからもご利用になれます。 【受付時間】365日／9:00～20:00

●左記番号がご利用いただけない場合 **06-6907-1187**

●FAX（フリーダイヤル） **0120-878-236**

パナソニック お客様ご相談センター 検索 panasonic.co.jp/cs/

修理のご用命

■ パナソニック エコソリューションズ **修理ご相談窓口**

【受付時間】365日／9:00～20:00

フリーダイヤル 携帯・PHS OK **0120-872-150**（バ ナ ニ イ コ ー）

sumai.panasonic.jp/support/repair/

※携帯電話・PHSからもご利用になれます。

●左記番号がご利用いただけない場合 **06-6906-1090**

消耗品・交換部品・後付パーツのご用命

■ **ハイ・パーツショップ** 一般のお客様用

フリーダイヤル 携帯・PHS OK **0120-055-802**（ゴ ー ゴ ー パ ー ツ）

ハイ・パーツショップ 検索 www.sumu2.com/shop/parts/

※携帯電話・PHSからもご利用になれます。 【受付時間】 月～金／9:00～19:00 土・日・祝日／9:00～17:00

●左記番号がご利用いただけない場合 **06-6906-1224**

※GW休暇・夏季休業・年末年始はお休みまたは受付時間を変更させていただく場合があります。
※ビジネスのお客様はお取引先の販売ルートへお問い合わせください。

※ご使用の回線（IP電話やひかり電話など）によっては、回線の混雑時に数分で切れる場合があります。※電話番号、受付時間などが変更になることがあります。

パナソニックと誤認させて、電話勧誘したり、強引に販売する住宅設備・建材の訪問販売業者にご注意ください。
訪問販売や電話勧誘販売は消費者保護を目的とした法律※の適用を受けます。 ●特定商取引法（旧訪問販売法）※●消費者契約法（消費者と事業者が結んだ契約全てが対象です）※

【ご相談窓口における個人情報のお取り扱い】
パナソニック株式会社およびグループ関係会社は、お客様の個人情報をご相談対応や修理対応などに利用させていただき、ご相談内容は録音させていただきます。また、折り返し電話をさせていただくときのために発信番号を通知いただいております。なお、個人情報を適切に管理し、修理業務等を委託する場合や正当な理由がある場合を除き、第三者に開示・提供いたしません。個人情報に関するお問い合わせは、ご相談いただきました窓口にご連絡ください。

長期安心修理サービス（メーカー保証期間と長期安心修理サービス期間をあわせて5年保証となります。）

お問合せ先 パナソニック エコソリューションズ テクノサービス株式会社 長期安心修理サポートセンター

携帯・PHS OK **0120-911-822** ●受付時間：平日（月～金）／9:00～17:30
http://panasonic.co.jp/es/pests/anshin/index.html

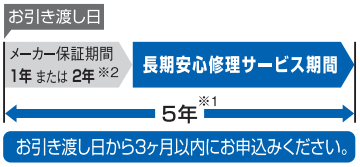

※1：5年とはメーカー保証期間に長期安心修理サービス期間を合計した期間を言います。
※2：メーカー保証期間は商品によって異なりますが、長期安心修理サービスの満了日は変わりません。

●長期安心修理サービス内容

長期安心修理サービス保証期間中は対象商品が万が一故障しても修理代は無料です。

※取付設置に起因する不具合や、さび変色・損耗・経年劣化等により必然的に発生する不具合はサービス対象外となります。

●お申込み方法

『長期安心修理サービスカタログ』専用申込みハガキまたはインターネットでお申込みください。
http://panasonic.co.jp/es/pests/anshin/

※商品引き渡し後3ヶ月以内にお申込みをお願いします。

●長期安心修理サービスの対象商品と契約料

対象商品	契約料
システムキッチン	8,571円（税抜）
システムバスルーム	6,667円（税抜）
洗面化粧台	4,286円（税抜）
温水洗浄便座	3,333円（税抜）
温水洗浄一体型便器	3,333円（税抜）

※同時購入したキッチン、バスのオプション機器もセットで契約の対象となります。但し、冷蔵庫、給湯機器及び、ご購入店が現地調達した商品等は除きます。
※契約料は全て税抜価格です。
消費税分は別途加算して請求させていただきます。
契約料は2015年7月現在のものです。

浴室用暖房換気乾燥機（電気式）は特定保守製品です。 ※詳細につきましては、当社ホームページ（http://www.panasonic.co.jp/chouki）をご覧ください。

●浴室用暖房換気乾燥機（電気式）は平成21年4月1日施行の改正消費生活用製品安全法に おいて「特定保守製品」に指定されており、製品に表示してある点検期間内に点検を行う必要があります。
●本製品の所有者は、製品に添付されている所有者票を送付することで、所有者としてご登録させていただき、点検期間が始まる前に点検のご案内をお送りいたします。
●点検にかかる費用はお客様のご負担になります。（点検期間は製品ご購入後8年6ヶ月～11年6ヶ月の3年間です）

安全に関するご注意

●ご使用の前に、「取扱説明書」をよくお読みの上、正しくお使いください。
●このカタログに掲載の商品は、使用用途・場所などを限定するもの、専門施工を必要とするもの、定期点検を必要とするものがあります。販売店または取付設置店にご確認ください。
●商品には安全にお使い頂くための注意シールが貼ってあるものがあります。ご使用の際はご確認の上、正しくお使いください。

ご購入にあたって

●本カタログの希望小売価格には、消費税、配送・設置調整費・取付設置費、使用済み商品の引き取り費等は含まれておりません。
●商品改良のため、仕様・外観は予告なしに変更することがありますのでご了承ください。 ●印刷物と実物とは多少色味が異なる場合があります。あらかじめご了承ください。
●このカタログの内容についてのお問い合わせは、お近くの販売店にご相談ください。

保証書に関するお願い

●商品には保証書を添付しております。ご購入の際は、必ず保証書をお受取りの上、保存ください。尚、店名、ご購入期日の記載のないものは無効となります。

補修用性能部品保有期間

●生産終了後7年です。

SMTPFC リフォームローン

リフォームローンのことならおまかせください。詳細は当社ホームページをご覧ください。
三井住友トラスト・パナソニックファイナンス株式会社 http://www.smtpfc.jp/

パナソニックグループは環境に配慮した製品づくりに取り組んでいます。
詳しくはホームページで panasonic.net/sustainability/jp/
eco ideas

1 ベースを選ぶ

■ FZ ベース価格

ベースプラン（標準仕様）	
床	スミピカフロア ささっと排水口
浴槽	FRP浴槽・ヒートン栓
換気設備	換気扇
照明	ドラム照明（蛍光灯）
ドア	2枚折りドア（ホワイト）
ミラー	シンプルミラー
収納棚	ライトシェルフ・2段
カウンター	オーバルカウンター
洗い場側水栓	ストレート壁付水栓・ホワイトハンドル、裏配管B（スリム納まり配管）
シャワーヘッド	ホワイトシャワーヘッド
タオル掛け	タオル掛けA

ベースプラン 希望小売価格	
1621サイズ	808,000円（税抜）
1818サイズ	868,000円（税抜）
1618サイズ	748,000円（税抜）
1616サイズ	615,000円（税抜）
1216サイズ	545,000円（税抜）

2 部材を選ぶ（標準仕様・セレクト仕様）

P50～P67のプランニングガイドで各部材の詳細を確認してみましょう。標準仕様をセレクト仕様の部材に変更することもできます。選んだ部材の記号を「プラン選定シート」の上の「プラン品番」空欄に記入し、プラン品番を完成させてください。セレクト仕様に変更した場合は、その価格の小計を出しておきます。

セレクト仕様

	円		円
	円		円
	円		円
小計			円

3 オプションを選ぶ

P68～P72のオプションページから、あなたのプランに付け加えたい部材を選びましょう。その価格も合計します。

オプション

	円		円
	円		円
	円		円
小計			円

4 1～3の金額を合計する

ベース価格、セレクト仕様の小計、オプションの小計を合計すると、ご希望のプランの価格が算出できます。

1 ベース価格		2 セレクト仕様小計		3 オプション小計		プラン合計価格
円	＋	円	＋	円	＝	円

●この誌面に掲載の価格は希望小売価格です。消費税・取付設置費は含まれておりません。

パナソニック バスルーム

FZ プラン選定シート

1 ～ 29 に下表より適合する英数字を入れて、プラン品番を完成させてください。

プラン品番

BHF

1	2	3	4	5	6	7	8	9	10	11	12	13	14	15	16	17

標準仕様・セレクト仕様

●選択した部材に☑を入れてください。

1 サイズ

	☐ 2 1621	☐ 3 1818
	☐ 4 1618	☐ 5 1616
	☐ 7 1216	

2 ドア勝手

	☐ AR AR勝手	☐ AL AL勝手
	☐ BR BR勝手	☐ BL BL勝手

3 設置階

	☐ 1 1階用	☐ 2 階上用

4 浴槽パン

	☐ 1 なし	☐ 2 あり

5 設置方法

	☐ 1 アジャスターボルト設置	☐ 2 架台設置
	☐ 3 アジャスターボルト設置（高床）	

6 床

スミピカフロア（ささっと排水口）			
	☐ C1 ミディアムホワイト	☐ C2 ミディアムベージュ	☐ C3 ミディアムグレー
スミピカフロア（ささっとキレイ排水口）			
	☐ B1 ミディアムホワイト	☐ B2 ミディアムベージュ	☐ B3 ミディアムグレー

7 浴槽形状

	☐ 2 エスライン浴槽	☐ 1 アーチ浴槽

8 浴槽

FRP浴槽			
保温浴槽Ⅱ なし	☐ D1 ピュアホワイト	☐ D2 ナチュラル	☐ D3 ペールグリーン
	☐ D4 ローズ		
保温浴槽Ⅱ	☐ C1 ピュアホワイト	☐ C2 ナチュラル	☐ C3 ペールグリーン
	☐ C4 ローズ		
アクアマーブル人造大理石浴槽			
保温浴槽Ⅱ	☐ G1 カラーラホワイト	☐ G2 カラーラグレー	☐ G3 カラーラベージュ
	☐ G4 ライトホワイト	☐ G5 ライトベージュ	☐ G6 ライトローズ
保温浴槽Ⅱ なし	☐ H1 カラーラホワイト	☐ H2 カラーラグレー	☐ H3 カラーラベージュ
	☐ H4 ライトホワイト	☐ H5 ライトベージュ	☐ H6 ライトローズ

9 浴槽ハンドル（取っ手）・排水栓

FRP浴槽	☐ 3 ホワイトハンドルなし ヒートン栓	☐ 4 ホワイトハンドルなし ポップアップ排水栓
	☐ 5 ホワイトハンドルあり ポップアップ排水栓	
アクアマーブル人造大理石浴槽	☐ 4 ホワイトハンドルなし ポップアップ排水栓	☐ 5 ホワイトハンドルあり ポップアップ排水栓

10 風呂フタ

	☐ M 巻きフタ	☐ D 断熱組みフタ
	☐ K 組みフタ	☐ N なし

11 風呂フタフック

	☐ N なし	☐ M 巻きフタフック
	☐ K 組みフタフック（ホワイト）	☐ L 組みフタフック（メタル）
	☐ P 3点フック（ホワイト）	

12 浴槽エプロン

	☐ F1 ピュアホワイト	☐ F2 ミディアムグレー
	☐ F3 ミディアムベージュ	

13 壁柄

Dグレード	☐ D1 バーチカルブラック柄（AC）+パラレルホワイト柄	☐ D2 バーチカルボルドー柄（AC）+パラレルホワイト柄
	☐ D3 パラレルピンク柄（AC）+パラレルホワイト柄	☐ D4 パラレルグリーン柄（AC）+パラレルホワイト柄
	☐ D5 パラレルベージュ柄（AC）+パラレルホワイト柄	☐ D6 パラレルホワイト柄
	☐ D7 グレイスホワイト柄	
Cグレード	☐ C1 アンティークブラック柄（AC）+パラレルホワイト柄	☐ C2 アンティークブラウン柄（AC）+パラレルホワイト柄
	☐ C7 ドラマホワイト柄（AC）+パラレルホワイト柄	☐ C8 サニーベージュ柄（AC）+パラレルホワイト柄
	☐ C9 モザイク硝子ブラウン柄（AC）+パラレルホワイト柄	☐ CA モザイク硝子ブルー柄（AC）+パラレルホワイト柄
	☐ CB クレマストーン柄（AC）+グレイスホワイト柄	☐ CF ウォールナット柄（AC）+グレイスホワイト柄
	☐ CG チェリー柄（AC）+グレイスホワイト柄	☐ CH メープル柄（AC）+グレイスホワイト柄
Bグレード	☐ B1 アンティークブラック柄	☐ B2 アンティークブラウン柄
	☐ B7 ドラマホワイト柄	☐ B8 サニーベージュ柄
	☐ B9 モザイク硝子ブラウン柄	☐ BA モザイク硝子ブルー柄
	☐ BB クレマストーン柄	☐ BF ウォールナット柄
	☐ BG チェリー柄	☐ BH メープル柄

14 壁・ドア高さ

	☐ 2 H2150（ドア高さ2150）	☐ 1 H2000（ドア高さ2000）
	☐ 4 H2150（ドア高さ2000+ドア上小壁高さ150）	

15 天井・換気設備

	☐ F1 換気扇	☐ FE オートルーバー暖房換気乾燥機（100V）
	☐ FP カビシャット暖房換気乾燥機（100V）	☐ FR「ナノイー」搭載 カビシャット暖房換気乾燥機（100V）
	☐ FF カビシャット暖房換気乾燥機（100V）	☐ FH「ナノイー」搭載 暖房換気乾燥機（100V）
	☐ FC 東京ガス用天井開口（430×560）	☐ FD 大阪ガス用天井開口（440×480）
	☐ FN 換気設備なし	

16 照明

1621・1818・1618	☐ R2 ドラム照明（蛍光灯）（2灯）	☐ B2 ブライト照明（蛍光灯）（2灯）
	☐ E2 エクセレント照明（蛍光灯）（2灯）	☐ A2 プラネット照明（蛍光灯）（2灯）
	☐ A4 プラネット照明（LED）（2灯）	☐ Q2 ★フラットラインLED照明FZ（1灯）
1616・1216	☐ R1 ドラム照明（蛍光灯）（1灯）	☐ R2 ドラム照明（蛍光灯）（2灯）
	☐ B1 ブライト照明（蛍光灯）（1灯）	☐ B2 ブライト照明（蛍光灯）（2灯）
	☐ E1 エクセレント照明（蛍光灯）（1灯）	☐ E2 エクセレント照明（蛍光灯）（2灯）
	☐ A1 プラネット照明（蛍光灯）（1灯）	☐ A2 プラネット照明（蛍光灯）（2灯）
	☐ A3 プラネット照明（LED）（1灯）	☐ A4 プラネット照明（LED）（2灯）
	☐ Q2 ★フラットラインLED照明FZ（1灯）	

17 ドア（スキットドア）

2枚折りドア	☐ E1 ホワイト	☐ E2 ホワイト（間柱対応）
	☐ E3 シルバー	
スイングドア	☐ S1 ホワイト	☐ S2 ホワイト（間柱対応）
	☐ S3 シルバー	☐ S4 ブラック
3枚引き戸	☐ V1 ホワイト	☐ V2 シルバー
片引き戸	☐ W1 ホワイト	☐ W2 シルバー
2枚引き込戸	☐ X1 ホワイト	

18 ミラー

	☐ 1 シンプルミラー	☐ 2 スリムミラー	☐ B スリムミラー（くもり止めヒーター付）
	☐ 4 エレガントミラー	☐ 5 セミワイドミラー	☐ 3 縦型スリムミラー
	☐ 0 ミラーなし		

19 収納棚

	☐ L2 ライトシェルフ ホワイト（2段）	☐ L3 ライトシェルフ ホワイト（3段）
	☐ L1 ライトシェルフ ブラック（2段）	☐ L4 ライトシェルフ ブラック（3段）
	☐ C2 クリアシェルフ（2段）	☐ C3 クリアシェルフ（3段）
	☐ W2 ワイヤーシェルフ（2段）	☐ W3 ワイヤーシェルフ（3段）
	☐ N 収納棚なし	

20 カウンター

オーバルカウンター	☐ A ホワイト	☐ B ブラック
バイザーカウンター	☐ 4 ピュアホワイト	☐ 5 ベージュ
	☐ 6 ブラック	
ウェーブカウンター	☐ 1 ピュアホワイト	☐ 2 ベージュ
	☐ 3 ライトブラック	
	☐ N カウンターなし	

18	19	20	21	22	23	24	25	26	27	28	29

21 収納テーブル

	☐ N なし	☐ 7 クリアワイドシェルフ

22 洗い場側水栓

	☐ M1 ストレート壁付水栓(ホワイトハンドル)	☐ M2 ストレート壁付水栓(メタルハンドル)
	☐ K8 スクエア壁付水栓(メタルハンドル)	
	☐ F1 スタンダード水栓(ホワイトハンドル)(ホワイトカバー)	☐ F2 スタンダード水栓(ブラックハンドル)(ブラックカバー)
	☐ F3 スタンダード水栓(メタルハンドル)(ホワイトカバー)	☐ F4 スタンダード水栓(メタルハンドル)(ブラックカバー)
	☐ B1 ソケットレス水栓(メタルハンドル)(ホワイトカバー)	☐ B2 ソケットレス水栓(メタルハンドル)(ブラックカバー)
	☐ KA カバー水栓S(ホワイトハンドル)(ホワイトカバー)	☐ KC カバー水栓S(ホワイトハンドル)(グレーカバー)
	☐ KB カバー水栓S(メタルハンドル)(ホワイトカバー)	☐ KD カバー水栓S(メタルハンドル)(グレーカバー)
	☐ L3 兼用壁付ストレート水栓(ホワイトハンドル)	☐ L4 兼用壁付ストレート水栓(メタルハンドル)
	☐ L1 兼用デッキ水栓(ホワイトハンドル)	☐ L2 兼用デッキ水栓(メタルハンドル)

23 シャワーヘッド・ホース

	☐ 3 ホワイトシャワーヘッド・ホワイトホース	☐ 1 メタルシャワーヘッド・シルバーホース
	☐ 6 エステケアシャワー・シルバーホース	☐ 5 新W節水シャワー・シルバーホース
	☐ 4 メタルワンタッチシャワーヘッド・シルバーホース	

24 浴槽側水栓

	☐ N なし	☐ 1 2ハンドルデッキ水栓(ホワイト)
	☐ 2 2ハンドルデッキ水栓(メタル)	☐ 3 2ハンドル壁付水栓(ホワイト)
	☐ 4 2ハンドル壁付水栓(メタル)	☐ 5 定量止水壁付水栓

25 裏配管

	☐ F 裏配管Bセット(スリム納まり配管)	☐ C 横引配管セット(北海道用)
	☐ A 裏配管Aセット	☐ B 裏配管Bセット
	☐ 1 なし(水栓固定金具)	

26 スライドバー・シャワーフック

	☐ N シャワーフック(ホワイト・グレー)	☐ 1 シャワースライドバー(メタル)
	☐ 4 シャワーフック(メタル)	☐ 5 握りバー兼用スライドバー(メタル)
	☐ 6 握りバー兼用スライドバー(ホワイト)	

27 タオル掛け

	☐ 2 タオル掛けA(ホワイト)	☐ 1 タオル掛けB(メタル)
	☐ 3 マルチフックタイプ(ホワイト)	☐ 5 ワイヤーハンガー
	☐ N なし	

28 断熱材

	☐ N 断熱材なし	☐ 1 壁
	☐ 2 床(標準)・壁	☐ 3 壁・天井
	☐ 4 床(標準)・壁・天井	☐ 5 床(高断熱)
	☐ 6 床(高断熱)・壁・天井	☐ 7 床(標準)

29 フリーサイズ窓枠

	☐ N なし	
D=190mm		
1m×4本	☐ W7 ホワイト	☐ B7 ブラック
1.35m×2本 +1.45m×2本	☐ WA ホワイト	☐ BA ブラック
★全幅開口用窓枠	☐ WD ホワイト	☐ BD ブラック
D=290mm		
1m×4本	☐ W8 ホワイト	☐ B8 ブラック
1.35m×2本 +1.45m×2本	☐ WB ホワイト	☐ BB ブラック
★全幅開口用窓枠	☐ WE ホワイト	☐ BE ブラック
D=446mm		
1m×4本	☐ W9 ホワイト	☐ B9 ブラック
1.35m×2本 +1.45m×2本	☐ WC ホワイト	☐ BC ブラック

オプション

●選択した部材に☑を入れてください。

AV関連

	☐ ◆地デジ対応バステレビ(16V型)	☐ ◆ワンセグ放送対応バステレビ(5V型)	
外部接続ケーブルセット(16V型用)	☐ ◆5m	☐ ◆10m	☐ ◆15m

ミスト

	☐ コンパクトミスト(裏配管Aセット)	☐ コンパクトミスト(裏配管Bセット)

換気設備

	☐ ★壁付換気扇(風圧シャッター付)	☐ ★スリーブ

握りバー

I型握りバー	ホワイト	☐ I 型握りバー L=400mm	☐ I 型握りバー L=600mm
		☐ I 型握りバー L=800mm	
	メタル	☐ I 型握りバー L=400mm	☐ I 型握りバー L=600mm
		☐ I 型握りバー L=800mm	
L型握りバー		☐ L型握りバー(ホワイト) L=600mm×600mm	☐ L型握りバー(Nタイプ メタル) L=600mm×600mm

その他

スイングドア用ドア外タオル掛け	☐ ホワイト	☐ シルバー
	☐ ブラック	
	☐ 物干しバー(追加用)	☐ 物干しバー受け具(追加用)
	☐ オーバルカウンター用小物掛け	

現場梁欠きセット

	☐ 現場梁欠きセット(長辺の場合)	☐ 現場梁欠きセット(短辺の場合)

浴槽パン用追焚配管部材

☐ ウェーブカウンター ☐ オーバルカウンター ☐ バイザーカウンター	浴槽側水栓なし、洗い場水栓+壁付水栓(浴槽側)	
	☐ 裏配管Aあり+追焚フレキ管	☐ 裏配管Aなし+追焚フレキ管
	洗い場水栓+デッキ水栓(浴槽側)	
	☐ 裏配管Aあり+追焚フレキ管+追焚裏配管	☐ 裏配管Aなし+追焚フレキ管+追焚裏配管
	兼用壁付ストレート水栓	
	☐ 裏配管Aあり+追焚フレキ管	☐ 裏配管Aなし+追焚フレキ管
	兼用デッキ水栓	
	☐ 裏配管Aあり+追焚フレキ管+追焚裏配管	☐ 裏配管Aなし+追焚フレキ管+追焚裏配管
	☐ 追焚循環アダプター(パナソニック製エコキュート用)	☐ 追焚循環アダプター(その他の給湯機用)
	☐ 追焚穴加工+水受けトレイ仕様	

リフォーム適合部材

	☐ ★既設窓アタッチメント(ホワイト)	☐ ★既設窓アタッチメント(ブラック)
現場高さカット部材 全高カットジョイントセット	☐ 1616・1216	☐ 1818・1618
	☐ 1621	☐ 全高カット用天井廻し縁セット
束石(1個)	☐ W190×D190×H150	☐ W210×D100×H60
気密パッキン	☐ 1621・1618・1616・1216	☐ 1818

Uオーダー(特注対応)

	☐ ドア位置移動(450・250・200mm)	☐ 勾配天井(W400mm×H200mm下がりの場合)
	☐ 勾配天井(W800mm×H400mm下がりの場合)	☐ 天井高さH1900(全高100mmカット)
3分割組みフタ	☐ 組みフタ+組みフタ用フック(ホワイト)	☐ 断熱組みフタ+組みフタ用フック(ホワイト)
	☐ 組みフタ+組みフタ用フック(メタル)	☐ 断熱組みフタ+組みフタ用フック(メタル)
	☐ 組みフタ+組みフタ用3点フック(ホワイト)	☐ 断熱組みフタ+組みフタ用3点フック(ホワイト)

専用架台

☐ 標準 ☐ 間柱対応用	☐ 1818	☐ 1818テクノストラクチャー用
	☐ 1621・1618・1616	☐ 1216
北海道専用		
☐ 従来工法 ☐ THタイプ ☐ CHタイプ	☐ 1818	☐ 1618
	☐ 1621・1616	☐ 1216

パナソニック バスルーム

FZ

●商品・お取扱い・修理・取付設置などのご相談・お問い合わせは、お買い求めの販売店・取付設置店へ。

パナソニック株式会社 エコソリューションズ社
マーケティング本部
住環境商品営業企画部

〒105-8301
東京都港区東新橋1丁目5番1号

© Panasonic Corporation 2015
本書からの無断の複製はかたくお断りします。

このカタログの記載内容は
2015年7月現在のものです。

お施主様へカタログをお渡しするお会社様へ	カタログの再使用に関するお願い パナソニックグループでは、環境に配慮した活動に取り組んでいます。 お手数ではございますが、お施主様にお渡ししたカタログの引き取り・再使用をお願いいたします。

GTCT1A61 201507-4XY 第3版 -2